ТИРАСПОЛЬСКО-ДУБОССАРСКАЯ ЕПАРХИЯ
ГОСАДМИНИСТРАЦИЯ г. РЫБНИЦА И РЫБНИЦКОГО РАЙОНА
ПРИДНЕСТРОВСКИЙ ГОСУДАРСТВЕННЫХ УНИВЕРСИТЕТ им. Т.Г. ШЕВЧЕНКО
РЫБНИЦКИЙ ФИЛИАЛ ПГУ им. Т.Г. ШЕВЧЕНКО

ПРИДНЕСТРОВСКИЙ ГОСУДАРСТВЕННЫЙ
УНИВЕРСИТЕТ им. Т.Г. ШЕВЧЕНКО
Рыбницкий филиал ПГУ им. Т.Г. Шевченко

Михаило-Архангельские чтения

Материалы XIV международной
научно-практической конференции
15 ноября 2019 г.

Рыбница – Тирасполь
2020

082:378.4(478-24)=135.1=161.1=161.2

M 690

M 690 **«Михайло-Архангельские чтения»**, международная научно-практическая конференция (14; 2019; Рыбница). Михайло-Архангельские чтения: Материалы XIV международной научно-практической конференции, 15 ноября 2019 г. / гл. ред.: Г. П. Леонтяк. – Рыбница: Б. и.; Тираспол: ПГУ, 2019 (Тип. «Теслайн»). – 407 p.

Antetit.: Тираспольско-Дубоссарская Епархия, Госадм. г. Рыбницы и Рыбниц. р-на, Приднестр. гос. ун-т, Рыбниц. фил. ПГУ. – Texte, rez.: lb. rom. cu caractere chirilice, rusă, ucr. – Referinţe bibliogr. la sfârşitul art. – 300 ex.

ISBN 978-9975-3218-8-4

Рассматриваются теоретические и практические вопросы следующих разделов конференции: процессы гуманизации в сферах социальной коммуникации, социально-экономические проблемы современного общества и пути их решения, информационные технологии в науке, образовании и промышленности, информационное общество и современные технологические реалии: проблемы и перспективы развития, религия, язык, культура, коммуникация, искусствоведение и культурология, социально-экологические проблемы современного общества: пути и способы их решения, педагогика: наука и искусство.

Предназначается для научных работников, аспирантов, будет полезен студентам вузов, занимающимся научно-исследовательской работой.

082:378.4(478-24)=135.1=161.1=161.2
M 690

Главный редактор: Г.П. Леонтяк, доктор сельскохозяйственных наук, профессор

Редакционный совет:

С.И. Берил – доктор физико-математических наук, профессор
И.В. Толмачева – кандидат экономических наук, доцент
А.В. Аверченков – доктор технических наук, доцент
И.А. Павлинов – кандидат экономических наук, профессор
В.Ф. Хлебников – доктор сельскохозяйственных наук, профессор
М.Ю. Рытов – кандидат технических наук, доцент

Г.М. Брадик – кандидат педагогических наук, доцент
О.В. Шестопал – ст. преподаватель
Н.В. Нагаевская – преподаватель
П.С. Цвинкайло – ст. преподаватель
И.В. Филиппова – преподавател
Е.В. Соловьянова – ст. преподаватель
В.В. Слободянюк – преподаватель
И.Ф. Шумилова – ст. преподаватель
И.И. Попик – ст. преподаватель

ISBN 978-9975-3218-8-4

© ПГУ им. Т.Г. Шевченко, Рыбницкий филиал ПГУ им. Т.Г. Шевченко, 2019

СОДЕРЖАНИЕ

ПРИВЕТСТВЕННОЕ СЛОВО БЕРИЛА С.И., РЕКТОРА ПГУ им. Т.Г. ШЕВЧЕНКО…….. 12

ПРИВЕТСТВЕННОЕ СЛОВО МОЛДОВСКОГО Ю.П., ЗАМЕСТИТЕЛЯ ГЛАВЫ ГОСАДМИНИСТРАЦИИ РЫБНИЦКОГО РАЙОНА И Г.РЫБНИЦЫ ПО СОЦИАЛЬНЫМ ВОПРОСАМ…….. 13

Павлинов И.А. РИСКИ ПРИ ПОСТРОЕНИИ ЦИФРОВОЙ ЭКОНОМИКИ В ПРИДНЕСТРОВЬЕ. ОБРАЗОВАТЕЛЬНЫЕ И ДУХОВНЫЕ АКЦЕНТЫ…… 14

Архимандрит Виктор (Саяпин) ПОЛИТИЧЕСКИЕ РЕПРЕССИИ ПРОТИВ ПРАВОСЛАВНОГО ДУХОВЕНСТВА И ВЕРУЮЩИХ НА ТЕРРИТОРИИ СОВРЕМЕННОГО ПРИДНЕСТРОВЬЯ В 1917-1938 ГГ (НА ПРИМЕРЕ С. НЕЗАВЕРТАЙЛОВКА, СЛОБОДЗЕЙСКОГО РАЙОНА)…… 16

Балан Л.А. ПЕРСПЕКТИВНЫЕ ИНФОРМАЦИОННО-ОБРАЗОВАТЕЛЬНЫЕ ТЕХНОЛОГИИ…… 22

Трач Д.М. УПРАВЛЕНИЕ ФИНАНСОВОЙ УСТОЙЧИВОСТЬЮ СЕЛЬСКОХОЗЯЙСТВЕННЫХ ПРЕДПРИЯТИЙ В НОВЫХ УСЛОВИЯХ ХОЗЯЙСТВОВАНИЯ.. 24

Леонтяк Г.П., Сотников В.В. СОСТОЯНИЕ ОКРУЖАЮЩЕЙ СРЕДЫ ПМР И ОБЕСПЕЧЕНИЕ ЭКОЛОГИЧЕСКОЙ БЕЗОПАСНОСТИ…… 30

Секция: ПРОЦЕССЫ ГУМАНИЗАЦИИ В СФЕРАХ СОЦИАЛЬНОЙ КОММУНИКАЦИИ

Гадичева Г.Л. РОЛЬ ИСТОРИКО-КРАЕВЕДЧЕСКОГО МУЗЕЯ В ВОСПИТАНИИ ЧЕЛОВЕКА И ГРАЖДАНИНА……. 33

Глинка И.В., Руснак А.В., Леонтьева А.М. ПРЕДУПРЕЖДЕНИЕ ДЕВИАНТНОГО ПОВЕДЕНИЯ В РАЗВИТИИ ДЕТЕЙ ДОШКОЛЬНОГО ВОЗРАСТА…….. 34

Голодная Е.Г., Волиханова О.В., Спотарь Л.Н. ОСНОВЫ ПРАВОСЛАВНОЙ КУЛЬТУРЫ В ЖИЗНИ ДОШКОЛЬНОГО УЧРЕЖДЕНИЯ……. 36

Жосан К.А., Паскарь В.Д., Ротаренко Л.С. ПРОБЛЕМЫ В ВОСПИТАНИИ ТРУДНЫХ ПОДРОСТКОВ В СОВРЕМЕННЫХ УСЛОВИЯХ…….. 37

Завируха Л.Б., Терлецкая А.В., Швец А.Г. РАЗВИТИЕ РЕЧЕВЫХ ТВОРЧЕСКИХ СПОСОБНОСТЕЙ ДОШКОЛЬНИКОВ С НАРУШЕНИЕМ ОПОРНО-ДВИГАТЕЛЬНОГО АППАРАТА С УМСТВЕННОЙ ОТСТАЛОСТЬЮ В ПРОЦЕССЕ ПРОВЕДЕНИЯ ИГРЫ-ДРАМАТИЗАЦИИ…….. 39

Клищевская Т.В. РОЛЬ МУЗЫКАЛЬНОГО ВОСПИТАНИЯ В РАЗВИТИИ ПАТРИОТИЗМА ДЕТЕЙ ДОШКОЛЬНОГО ВОЗРАСТА……..... 40

Козий Е.И., Сулима Л.А., Ботнарь А.В. ПРЕИМУЩЕСТВЕННЫЕ ОСОБЕННОСТИ ПРОЦЕССА СОЦИАЛИЗАЦИИ ВОСПИТАННИКОВ ИНТЕРНАТА В СЕЛЬСКОЙ МЕСТНОСТИ ПРИДНЕСТРОВЬЯ…… 42

Кузьма Я.И., Бояркина Т.В., Власюк Т.И. ТУРИЗМ В ПРИДНЕСТРОВЬЕ…….. 44

Лозан Т.А., Мошняга І.В. РІДНА МОВА ЯК СКЛАДОВА ІДЕЇ НАРОДНОСТІ ВИХОВАННЯ 46

Никитина Т.И., Барган Е. СУДЬБА СОЛДАТА ХАЛХИН-ГОЛ……... 48

Никитина Т.И. УМАНСКО-БОТОШАНСКАЯ ОПЕРАЦИЯ И ОСВОБОЖДЕНИЕ г. РЫБНИЦЫ ГЛАЗАМИ ОЧЕВИДЦЕВ…….. 50

Осадчая Н.Е., Эсенова В.Д. ЗДОРОВЬЕ ПЕДАГОГА: СОХРАНЕНИЕ ПРОФЕССИОНАЛЬНОГО ДОЛГОЛЕТИЯ ВОСПИТАТЕЛЯ……... 52

Плацында О.В., Плацында Н.В. ПРИДНЕСТРОВСКАЯ ЛИТЕРАТУРА: ДУХОВНЫЕ ЗАВЕТЫ, РЕАЛИЗОВАННЫЕ В СЛОВЕ…… 54

Плацында О.В., Плацында Н.В. РОМАН ДЭНИЕЛА КИЗА «ЦВЕТЫ ДЛЯ ЭЛДЖЕРНОНА»: ЦЕНА «АБСОЛЮТНОЙ ГЕНИАЛЬНОСТИ»…….. 57

Протоиерей Александр Сливка ДУХОВНО-НРАВСТВЕННОЕ ВОСПИТАНИЕ СЕМЕЙНЫХ ЦЕННОСТЕЙ……... 59

Пясецкая Е.В., Калина Т.Н., О.В. Коваль ВОЗМОЖНОСТИ И ПЕРСПЕКТИВЫ РАЗВИТИЯ РАБОТЫ С ОДАРЕННЫМИ И ТАЛАНТЛИВЫМИ ДЕТЬМИ В ОРГАНИЗАЦИЯХ ОБЩЕГО И ДОПОЛНИТЕЛЬНОГО ОБРАЗОВАНИЯ……. 61

Спотарь Л.Н., Голодная Е.Г., Осипова О.А. ЭСТЕТИЧЕСКОЕ ВОСПИТАНИЕ ДЕТЕЙ ДОШКОЛЬНОГО ВОЗРАСТА КАК ФАКТОР РАЗНОСТОРОННЕГО РАЗВИТИЯ ЛИЧНОСТИ... 63

Секция: СОЦИАЛЬНО-ЭКОНОМИЧЕСКИЕ ПРОБЛЕМЫ СОВРЕМЕННОГО ОБЩЕСТВА И ПУТИ ИХ РЕШЕНИЯ

Ганжа Т.С. ПОЛИТИКА ИНФЛЯЦИОННОГО ТАРГЕТИРОВАНИЯ КАК ФАКТОР УСПЕШНОГО РАЗВИТИЯ ЭКОНОМИКИ ПМР…… 66

Гарбузняк Е.А., Парфентьева И.Ю. ДУАЛЬНАЯ СИСТЕМА ПОДГОТОВКИ СПЕЦИАЛИСТОВ КАК ФОРМА ИНТЕГРАЦИИ ПРОФЕССИОНАЛЬНОГО ОБРАЗОВАНИЯ И ПРОИЗВОДСТВА…… 68

Гораш И.С., Шульга В.В., Пысларь В.П. БЕЗРАБОТИЦА КАК ВАЖНЕЙШАЯ СОЦИАЛЬНО-ЭКОНОМИЧЕСКАЯ ПРОБЛЕМА ПРИДНЕСТРОВСКОЙ МОЛДАВСКОЙ РЕСПУБЛИКИ …….. 70

Кирица О.А., Козьма Е.С. СТРАХОВАНИЕ КАК ЭКОНОМИЧЕСКАЯ КАТЕГОРИЯ И ЕГО РОЛЬ В ГРАЖДАНСКО-ПРАВОВЫХ ОТНОШЕНИЯХ…….. 72

Козьма Е.С., Щёголева В.Н., Щёголева А.П. МОДЕЛЬ МОНИТОРИНГА КАК УПРАВЛЕНИЕ ПРОФЕССИОНАЛЬНОЙ ДЕЯТЕЛЬНОСТЬЮ РАБОТНИКА В ОРГАНИЗАЦИИ 75

Кучеренко А.А., Придыус С.Г. КАДРОВАЯ ПОЛИТИКА ГОСУДАРСТВА КАК ФАКТОР УСПЕШНОГО ДОЛГОСРОЧНОГО РАЗВИТИЯ ……... 76

Мазурик Н.А. ИНВЕСТИЦИОННАЯ ПОЛИТИКА ПМР……. 79

Минченко Г.П., Болдеску Л.П. МАРКЕТИНГОВАЯ СЛУЖБА В ОБРАЗОВАТЕЛЬНОМ УЧРЕЖДЕНИИ……..... 81

Олейник А.О., Клочкова О.А., Палий Д.В. ОСОБЕННОСТИ ИСПОЛЬЗОВАНИЯ ОСНОВНЫХ ОПЕРАЦИОННЫХ ФОНДОВ НА ПРИМЕРЕ ООО «РИСТ»……..... 83

Палий Д.В. КЛЮЧЕВЫЕ ПРОБЛЕМЫ ПРИМЕНЕНИЯ НАЛОГА НА ДОБАВЛЕННУЮ СТОИМОСТЬ В ПМР……. 87

Паскарь О.С., Паскарь А.М. ОСНОВНЫЕ НАПРАВЛЕНИЯ РАЗВИТИЯ СОЦИАЛЬНОЙ ЗАЩИТЫ НАСЕЛЕНИЯ В ПРИДНЕСТРОВСКОЙ МОЛДАВСКОЙ РЕСПУБЛИКЕ……... 89

Платонова А.А., Тодосова Д.Д., Полторак А.В. БАНКОВСКИЕ УСЛУГИ И ПУТИ ИХ СОВЕРШЕНСТВОВАНИЯ НА ПРИМЕРЕ ЗАО «ПРИДНЕСТРОВСКИЙ СБЕРБАНК»……... 90

Платонова А.А., Тодосова Д.Д., Полторак А.В. СОСТОЯНИЕ БАНКОВСКОЙ СИСТЕМЫ ПМР И ПРОГНОЗ ЕЁ РАЗВИТИЯ ……... 92

Пысларь В.П., Игнатьева А.И., Шестириченко С.О. СОЦИАЛЬНО-ЭКОНОМИЧЕСКИЕ ПРОБЛЕМЫ ГОСУДАРСТВА И ПУТИ ИХ РЕШЕНИЯ В РАМКАХ СТРАТЕГИИ РАЗВИТИЯ ПРИДНЕСТРОВЬЯ 2019-2026гг…… 95

Синкевич О.Г. О НЕКОТОРЫХ АСПЕКТАХ КОММЕРЧЕСКОГО ДОГОВОРА……..….. 97

Синкевич О.Г. ПРАВОВОЕ ОБЕСПЕЧЕНИЕ ИНТЕРЕСА КРЕДИТОРА ПРИ СОСТАВЛЕНИИ КОММЕРЧЕСКОГО ДОГОВОРА…….. 98

Филипенко К.В. МЕТОДЫ ГОСУДАРСТВЕННОГО ВОЗДЕЙСТВИЯ НА МАЛЫЙ БИЗНЕС В УСЛОВИЯХ РЫНОЧНОЙ ЭКОНОМИКИ……... 100

Шаинская В.С. ФИНАНСОВЫЕ АСПЕКТЫ ПОВЫШЕНИЯ ЭФФЕКТИВНОСТИ ДЕЯТЕЛЬНОСТИ СЕЛЬСКОХОЗЯЙСТВЕННОЙ ОРГАНИЗАЦИИ……... 103

Шеремет О.И., Брадик Г.М. ПРОБЛЕМЫ СФЕРЫ ОБРАЗОВАНИЯ ПРИДНЕСТРОВЬЯ И ИХ РЕШЕНИЕ……. 106

Якубовская М.Д. ОПРОС. ОПРЕДЕЛЕНИЕ, ПРИМЕРЫ ИЗ ОБЛАСТИ МЕНЕДЖМЕНТА…... 108

Секция: ИНФОРМАЦИОННЫЕ ТЕХНОЛОГИИ В НАУКЕ, ОБРАЗОВАНИИ И ПРОМЫШЛЕННОСТИ

Балакан О.П., Иовица О.П., Ямщикова Д.Д. ИСПОЛЬЗОВАНИЕ ИНТЕРАКТИВНОЙ ДОСКИ SMART BOARD В УЧЕБНОМ ПРОЦЕССЕ ……. 110

Балан Л.А., Пирхалова Е.И., Котеля А.И., Дектерёва В.М. ИНТЕРАКТИВНАЯ ЭКСКУРСИЯ, КАК ОДНА ИЗ ФОРМ РАЗВИТИЯ ЭСТЕТИЧЕСКИХ ЧУВСТВ ДОШКОЛЬНИКА…… 112

Балашова Ю.В. РОЛЬ ИННОВАЦИОННОГО ОБЕСПЕЧЕНИЯ ПРОФЕССИОНАЛЬНОЙ ДЕЯТЕЛЬНОСТИ В ОБРАЗОВАТЕЛЬНОМ ПРОЦЕССЕ……. 113

Барановская С.Н., Пирхалова Е.И., Демидова Е.Н., Сидороец Л.Г. ИНФОРМАЦИОННЫЕ КОМПЬЮТЕРНЫЕ ТЕХНОЛОГИИ КАК ЭФФЕКТИВНОЕ СРЕДСТВО РАЗВИТИЯ РЕЧЕВЫХ НАВЫКОВ У ДЕТЕЙ ДОШКОЛЬНОГО ВОЗРАСТА…… 116

Вакарчук С.Р., Харитонова Е.Л. ЭФФЕКТИВНОСТЬ ПРИМЕНЕНИЯ ИНФОРМАЦИОННЫХ ТЕХНОЛОГИЙ НА ПРОИЗВОДСТВЕННОМ И ТЕОРЕТИЧЕСКОМ ОБУЧЕНИИ…….. 117

Вербецкая Т.Л., Туркив И.В., Гарбузняк Е.С. ПЕРСОНАЛЬНЫЙ САЙТ УЧИТЕЛЯ КАК СРЕДСТВО ПОВЫШЕНИЯ КАЧЕСТВА ОБРАЗОВАНИЯ УЧАЩИХСЯ…….. 118

Глазов А.Б. ПРОГРАММНО-АППАРАТНЫЙ КОМПЛЕКС ДЛЯ ИЗУЧЕНИЯ МИКРОКОНТРОЛЛЕРА ATMEGA8…… 120

Деньговская И.М., Войчишена А.М., Деньговская Е.А. ИСПОЛЬЗОВАНИЕ ИКТ В РАБОТЕ С КАДРАМИ ОРГАНИЗАЦИИ ОБРАЗОВАНИЯ……... 122

Драбович О.В., Шестопал О.В. ИНФОРМАЦИОННОЕ ОБРАЗОВАТЕЛЬНОЕ ПРОСТРАНСТВО ДОУ…….. 124

Женская А.Б., Черниенко И.Г., Пантелеймонова В.О. ОТКРЫТОЕ ОБРАЗОВАТЕЛЬНОЕ ПРОСТРАНСТВО КАК НЕОБХОДИМОЕ УСЛОВИЕ СОВРЕМЕННОГО ОБРАЗОВАТЕЛЬНОГО УЧРЕЖДЕНИЯ…… 126

Ковальчук А.А., Гирняк Е.И., Андрусяк Т.М. ИКТ КАК СРЕДСТВО ФОРМИРОВАНИЯ ПОЗНАВАТЕЛЬНЫХ ИНТЕРЕСОВ ДОШКОЛЬНИКОВ……. 127

Луценко М.А. ИСПОЛЬЗОВАНИЕ ВИДЕОКОНФЕРЕНЦИЙ В ОБРАЗОВАТЕЛЬНОМ ПРОЦЕССЕ……... 129

Мораренко Н.В., Гроник О.В., Волошановская С.П. МОДЕЛЬ ИНФОРМАЦИОННОЙ СРЕДЫ ДОШКОЛЬНОГО УЧРЕЖДЕНИЯ…….. 132

Руссу А.П., Борсуковский С.И. КОМПЬЮТЕРНАЯ МЕТОДОЛОГИЯ ОБУЧЕНИЯ СРЕДСТВАМИ ТЕХНОЛОГИИ СОТРУДНИЧЕСТВА…….. 133

Сташкова О.В., Гурова А.В. ИНФОРМАЦИОННО-ПРОСВЕТИТЕЛЬ-СКИЙ РЕСУРС ОТДЕЛА ТУРИЗМА И КРАЕВЕДЕНИЯ МОУ ДО «ЦДЮТ»…… 135

Сташкова О.В., Черная Т.М. ФОРМИРОВАНИЕ КАРТОГРАФИЧЕСКИХ УМЕНИЙ ШКОЛЬНИКОВ С ПРИМЕНЕНИЕМ ГИС-ТЕХНОЛОГИЙ…….. 137

Сулима С.А., Семенцул Т.В. ПРИМЕНЕНИЕ ИНФОРМАЦИОННЫХ ТЕХНОЛОГИЙ В ПЕДАГОГИЧЕСКОЙ ПРАКТИКЕ…… 139

Цвинкайло П.С., Заболотная В.В. РАЗРАБОТКА ПРИЛОЖЕНИЙ ДЛЯ САПР AUTOCAD НА ЯЗЫКЕ ПРОГРАММИРОВАНИЯ AUTOLISP…….. 140

Чебан Л.П., Броничан Е.А., Чернова Н.Г. ИСПОЛЬЗОВАНИЕ ИНФОРМАЦИОННО-КОММУНИКАТИВНЫХ ТЕХНОЛОГИЙ В РАБОТЕ ПЕДАГОГА ПО ОРГАНИЗАЦИИ РАННЕЙ ПРОФОРИЕНТАЦИИ ДОШКОЛЬНИКОВ……. 143

Шонька В.С., Сливинская М.А., Солтинская О.В., Волиханова О.В. ИНФОРМАЦИОННЫЕ ТЕХНОЛОГИИ В ДОШКОЛЬНОМ ОБРАЗОВАНИИ…… 145

Щёголева А.П., Борсуковский С.И. МЕТОДИЧЕСКИЕ РЕКОМЕНДАЦИИ ПРИ ОРГАНИЗАЦИИ ДИДАКТИЧЕСКОГО МАТЕРИАЛА К ИНТЕРАКТИВНОЙ ДОСКЕ SMART BOARD…….. 147

Секция: ИНФОРМАЦИОННОЕ ОБЩЕСТВО И СОВРЕМЕННЫЕ ТЕХНОЛОГИЧЕСКИЕ РЕАЛИИ: ПРОБЛЕМЫ И ПЕРСПЕКТИВЫ РАЗВИТИЯ

Зрячкин А.Н., Бардаченко И.П. НИГИЛИЗМ И ИДЕАЛИЗМ КАК ПРОБЛЕМА ПРАВОВОЙ ПОЛИТИКИ В ЦИФРОВОМ ОБЩЕСТВЕ……... 150

Корлюга Б.К., Соколов С.Н. РАЗРАБОТКА ИНФОРМАЦИОННОЙ СИСТЕМЫ ПЛАНИРОВАНИЯ ЭНЕРГОРЕСУРСОВ ПРОИЗВОДСТВЕННЫХ ПОДРАЗДЕЛЕНИЙ ОАО «МОЛДАВСКИЙ МЕТАЛЛУРГИЧЕСКИЙ ЗАВОД»……... 152

Лунёва Н.М. ПРОБЛЕМЫ ОБЕСПЕЧЕНИЯ ИНФОРМАЦИОННОЙ БЕЗОПАСНОСТИ В ОБРАЗОВАТЕЛЬНОЙ СРЕДЕ…….. 153

Минер М.И. ЦИФРОВАЯ ЭКОНОМИКА. ПРОЕКТ ПО ОСНАЩЕНИЯ МАРШРУТНЫХ ТАКСИ СИСТЕМОЙ УЧЁТА ПРОЕЗДНЫХ КАРТ…… 155

Моцпан И.А. АНАЛИЗ ВХОДНЫХ И ВЫХОДНЫХ ДОКУМЕНТОВ АВТОМАТИЗИРОВАННОГО РАБОЧЕГО МЕСТА ЗАВЕДУЮЩЕГО ОРГАНИЗАЦИЕЙ ДОШКОЛЬНОГО ОБРАЗОВАНИЯ…….. 157

Осипова О.А., Шуберницкая Т.П., Уманец А.В., Литвак О.В. ИСПОЛЬЗОВАНИЕ ИННОВАЦИОННЫХ СРЕДСТВ ОБУЧЕНИЯ В ДОШКОЛЬНОМ ОБРАЗОВАНИИ…… 164

Павлинова Е.И., Павлинова И.В. ЭКОСИСТЕМА ЦИФРОВОЙ ЭКОНОМИКИ: НОВАЯ РЕАЛЬНОСТЬ ДЛЯ РАЗВИТИЯ ОРГАНИЗАЦИЙ…… 165

Петрешин Д.И., Федоров В.Е., Глушков Г.Е., Мораренко Е.В. СРЕДСТВА АВТОМАТИЗАЦИИ МАШИНОСТРОИТЕЛЬНЫХ ПРОИЗВОДСТВ……. 167

Попик И.И., Войтко Я.Г. СМАРТ СИТИ: СОВРЕМЕННЫЕ ПОДХОДЫ К ВНЕДРЕНИЮ ЭЛЕКТРОННОГО УПРАВЛЕНИЯ …….. 173

Сергеев Б.Б., Ляху А.А. ИНФОРМАЦИОННЫЕ ТЕХНОЛОГИИ В УПРАВЛЕНИИ МАЛЫМИ ПРЕДПРИЯТИЯМИ…… 175

Сычев И.Е., Самухин И.Б. «ДИВНЫЙ» НОВЫЙ МИР: В ПРЕДДВЕРИИ ПЕРЕМЕН..... 177

Цвинкайло П.С., Луценко И.В. АВТОМАТИЗИРОВАННЫЕ СИСТЕМЫ БЕЗОПАСНОСТИ В ПМР……... 180

Черний В.Н., Каргополец А.И. ОСОБЕННОСТИ ПОСТРОЕНИЯ АРХИТЕКТУРНО-ОРГАНИЗАЦИОННЫХ МОДЕЛЕЙ ИНФОРМАЦИОННО-ТЕХНОЛОГИЧЕСКИХ ПАРКОВ…... 183

Секция: РЕЛИГИЯ. ЯЗЫК. КУЛЬТУРА. КОММУНИКАЦИЯ

Болдецкая И.А. КАК СДЕЛАТЬ КУРС ВТОРОГО ИНОСТРАННОГО ЯЗЫКА ИНТЕНСИВНЫМ, НО ЭФФЕКТИВНЫМ!..... 185

Гилевич П.Н., Костюк Е.Р. ЯЗЫКОВЫЕ СРЕДСТВА БАСЕН Г.Э. ЛЕССИНГА (НА ПРИМЕРЕ БАСЕН «ТАНЦУЮЩИЙ МЕДВЕДЬ», «ОРЕЛ И СОВА», «ЛЕВ И ЗАЯЦ»)……. 188

Глинка И.В., Эсенова В.Д. РАЗВИТИЕ ФОНЕМАТИЧЕСКИХ ПРОЦЕССОВ У ДЕТЕЙ ДОШКОЛЬНОГО ВОЗРАСТА С РЕЧЕВЫМИ НАРУШЕНИЯМИ…… 190

Иерей Владимир Фенота СЕРДЦЕ КАК ОРГАН ВЫСШЕГО ПОЗНАНИЯ…….. 192

Иерей Николай Койчев КРЕЩЕНИЕ – ХРИСТИАНСКОЕ ТАИНСТВО…… 194

Кравчук В.В. САМОРАЗВИТИЕ ЛИЧНОСТИ ЛИЦЕИСТА НА УРОКАХ РУССКОГО ЯЗЫКА И ЛИТЕРАТУРЫ……... 197

Овдий И.С., Барган Е.А. ЯЗЫКОВОЙ БАРЬЕР ПРИ ИЗУЧЕНИИ ИНОСТРАННОГО ЯЗЫКА С ПСИХОЛОГИЧЕСКОЙ ТОЧКИ ЗРЕНИЯ…….. 199

Орлинская А.Н. ПОВЫШЕНИЕ КАЧЕСТВА ЧТЕНИЯ У МЛАДШИХ ШКОЛЬНИКОВ ПРИ ВЫПОЛНЕНИИ ДОМАШНЕГО ЗАДАНИЯ В ГРУППЕ ПРОДЛЕННОГО ДНЯ В УСЛОВИЯХ РЕАЛИЗАЦИИ ГОС НОО ……... 200

Паскару О.В., Траченко М.Г. КОЛЯДА…….. 203

Плюта Л.Н., Барановская С.Н., Марченко Т.Л., Бабаян Н.Ф. ИСПОЛЬЗОВАНИЕ МНЕМОТЕХНИКИ В ЛОГОПЕДИЧЕСКОЙ РАБОТЕ…… 204

Полшкова Н.А. НЕСТАНДАРТНАЯ ЛЕКСИКА АНГЛИЙСКОГО ЯЗЫКА…….. 206

Пономарь В.В. ВОЯДЖЕРЫ – ВОЗВРАЩЕНИЕ К КЛАССИЧЕСКОЙ АСТРОНОМИИ И ТЕОРИИ СВЕТОНОСНОГО ЭФИРА. ПРОЕКТ ВОССТАНОВЛЕНИЯ ОЗОНОВОГО СЛОЯ……. 209

Ребдева О.Н., Егорова И.В. ЭЛЕМЕНТЫ ВЛИЯНИЯ СЛАВЯНСКОГО ЯЗЫКА НА СТАНОВЛЕНИЕ И РАЗВИТИЕ КУЛЬТУРЫ И ЯЗЫКА МОЛДАВСКОГО НАРОДА…… 212

Сергий Вылков. ЖИЗНЬ – ДАР БОЖИЙ…….. 215

Соловьянова Е.В., Галяс Л., Руснак Т. ОЦЕНКА В АКАДЕМИЧЕСКОМ ДИСКУРСЕ…… 218

Шаповал Е.А. ЭТАПЫ РАБОТЫ С ЛЕКСИЧЕСКИМ МАТЕРИАЛОМ НА УРОКАХ АНГЛИЙСКОГО ЯЗЫКА В МЛАДШИХ КЛАССАХ С ПРИМЕНЕНИЕМ ИГРОВЫХ ТЕХНОЛОГИЙ……. 219

Секция: ИСКУССТВОВЕДЕНИЕ И КУЛЬТУРОЛОГИЯ

Белинская О.П. РОЛЬ ДПИ В РАЗВИТИИ СОВРЕМЕННОГО ДОШКОЛЬНИКА В УСЛОВИЯХ РЕАЛИЗАЦИИ ОБРАЗОВАТЕЛЬНОЙ ПРОГРАММЫ ДОУ……..…….. 222

Войчишена А.М., Деньговская И.М. ОРГАНИЗАЦИЯ ЭКСКУРСИЙ - СРЕДСТВО ВСЕСТОРОННЕГО ВОСПИТАНИЯ ЛИЧНОСТИ УЧАЩИХСЯ……. 223

Галяс О.А. ДУХОВНО-НРАВСТВЕННОЕ ВОСПИТАНИЕ НА ЗАНЯТИЯХ ИЗОБРАЗИТЕЛЬНОГО И ДЕКОРАТИВНО-ПРИКЛАДНОГО ИСКУССТВА……... 226

Гончарова Н.П., Шадрина И.М., Митянина Т.В. ВОСПИТАНИЕ ТВОРЧЕСКОЙ НАПРАВЛЕННОСТИ ЛИЧНОСТИ РЕБЕНКА В УСЛОВИЯХ КОЛЛЕКТИВНОЙ ДЕЯТЕЛЬНОСТИ…… 228

Ерохина О.П. ИСТОРИКО-КУЛЬТУРОЛОГИЧЕСКИЙ АНАЛИЗ ПРАВОСЛАВНОГО ЗОДЧЕСТВА ПРИДНЕСТРОВЬЯ XIX ВЕКА НА ПРИМЕРЕ РЫБНИЦКОГО РАЙОНА……. 230

Заводцева А.П., Гачковская Н.Г. РОЛЬ НАРОДНОГО ДЕКОРАТИВНО-ПРИКЛАДНОГО ИСКУССТВА В РАЗВИТИИ ТВОРЧЕСКИХ СПОСОБНОСТЕЙ ДЕТЕЙ……... 232

Зыкова Е.В., Стратулат Е.Б., Балакина М.А., Зумбрян О.В. ВЛИЯНИЕ ДЕКОРАТИВНО-ПРИКЛАДНОГО ИСКУССТВА НА РАЗВИТИЕ ТВОРЧЕСКИХ СПОСОБНОСТЕЙ РЕБЁНКА… 233

Ильева А.В., Колесник Л.В., Щерба А.С. СИСТЕМА РАБОТЫ ПО ФОРМИРОВАНИЮ ЭСТЕТИЧЕСКОГО ВОСПИТАНИЯ ДЕТЕЙ ДОШКОЛЬНОГО ВОЗРАСТА В ПРОЦЕССЕ ОРГАНИЗАЦИИ БЕСЕД ПО ИЗОИСКУССТВУ…… 236

Карчевская М.Д. МУЗЫКА НА ПРАЗДНИКЕ В ДОШКОЛЬНОМ ОБРАЗОВАТЕЛЬНОМ УЧРЕЖДЕНИИ…… 238

Коневникова Р.В., Бурлака М.Ю. ДУХОВНО-НРАВСТВЕННОЕ ВОСПИТАНИЕ ДЕТЕЙ НА ЗАНЯТИЯХ ИЗОБРАЗИТЕЛЬНЫМ ИСКУССТВОМ…… 240

Мельникова А.О. СЕМИОТИКА ТАНЦА……... 241

Новоселова А.А. АКТИВИЗАЦИЯ ПОЗНАВАТЕЛЬНОЙ И ТВОРЧЕСКОЙ ДЕЯТЕЛЬНОСТИ ОБУЧАЮЩИХСЯ……... 243

Павловская Г.С. ВООБРАЖАТЬ – ЗНАЧИТ БЫТЬ СВОБОДНЫМ……... 245

Ребдева Т.Р., Мазуренко Я.В. КУЛЬТУРНОЕ НАСЛЕДИЕ ПРИДНЕСТРОВЬЯ И ЕГО ВОСПИТАТЕЛЬНЫЕ ВОЗМОЖНОСТИ……. 247

Рущинская Г.А., Синькевич О.В., Ткач Ю.В. ХУДОЖЕСТВЕННАЯ ЛИТЕРАТУРА КАК СРЕДСТВО ВСЕСТОРОННЕГО РАЗВИТИЯ ДОШКОЛЬНИКОВ…….. 248

Сандлер И.М. РАЗВИТИЕ ТВОРЧЕСКИХ СПОСОБНОСТЕЙ В ПРОЕКТНОЙ ДЕЯТЕЛЬНОСТИ НА УРОКАХ ИЗОБРАЗИТЕЛЬНОГО ИСКУССТВА…… 250

Сандлер И.М. РАЗВИТИЕ ТВОРЧЕСКИХ СПОСОБНОСТЕЙ НА УРОКАХ ИЗОБРАЗИТЕЛЬНОГО ИСКУССТВА В ПЯТОМ КЛАССЕ……. 252

Страсевич Н.А. ВЛИЯНИЯ МУЛЬТФИЛЬМОВ НА РАЗВИТИЕ ВООБРАЖЕНИЯ И ТВОРЧЕСКОГО МЫШЛЕНИЯ У ДЕТЕЙ……... 254

Секция: СОЦИАЛЬНО-ЭКОЛОГИЧЕСКИЕ ПРОБЛЕМЫ СОВРЕМЕННОГО ОБЩЕСТВА: ПУТИ И СПОСОБЫ ИХ РЕШЕНИЯ

Балан Н.П., Пилипак О.В., Фисун А.Н. МЕТОД СОЗДАНИЯ ИГРОВЫХ СИТУАЦИЙ В ЭКОЛОГИЧЕСКОМ ВОСПИТАНИИ ДОШКОЛЬНИКОВ……..……. 257

Брижатая М.В., Марченко Т.А. ЛИТЕРАТУРА КАК СРЕДСТВО ЭКОЛОГИЧЕСКОГО ВОСПИТАНИЯ ДОШКОЛЬНИКОВ ……..... 258

Бурдиян И.Д. ОРГАНИЗАЦИЯ РАБОТЫ ПО СОХРАНЕНИЮ И УКРЕПЛЕНИЮ ЗДОРОВЬЯ ШКОЛЬНИКОВ В МОУ «РЫБНИЦКАЯ РУССКАЯ СРЕДНЯЯ ОБЩЕОБРАЗОВАТЕЛЬНАЯ ШКОЛА №3»…… 260

Демидова Е.Н., Котеля А.А., Куркина И.В., Антошка Т.Н. ТЕХНОЛОГИЯ КВЕСТ-ИГРА В ЭКОЛОГИЧЕСКОМ ВОСПИТАНИИ ДОШКОЛЬНИКОВ…… 262

Землянских А.В., Чырдаев А.А. ЭКОЛОГИЧЕСКОЕ ВОСПИТАНИЕ ПОДРАСТАЮЩЕГО ПОКОЛЕНИЯ В СОВРЕМЕННЫХ УСЛОВИЯХ…… 263

Куркина И.В., Годонога О.В., Филозоф С.М., Барбулат О.Л. ЭКОЛОГИЧЕСКОЕ ОБРАЗОВАНИЕ ДОШКОЛЬНИКОВ ПОСРЕДСТВОМ ОРГАНИЗАЦИИ ВИРТУАЛЬНЫХ ЭКСКУРСИЙ…… 266

Кучерюк С.Н, Плешко А.И., Пепеляева В.А. НРАВСТВЕННО-ЭКОЛОГИЧЕСКОЕ ВОСПИТАНИЕ В ДЕТСКОМ САДУ…… 267

Леницкая Н.В., Кучеренко В.О., Телятник А.И. СОЦИАЛЬНО-ЭКОЛОГИЧЕСКОЕ РАЗВИТИЕ ЛИЧНОСТИ РЕБЁНКА В УСЛОВИЯХ ОРГАНИЗАЦИИ СОВРЕМЕННОГО ДОШКОЛЬНОГО ОБРАЗОВАНИЯ…….. 270

Пилецкая О.Е. РОЛЬ ШКОЛЬНОЙ БИБЛИОТЕКИ В ОРГАНИЗАЦИИ ЭКОЛОГИЧЕСКОГО ПРОСВЕЩЕНИЯ……. 272

Решетник В.В., Кириллова Н.Г. ПРАВИЛЬНОЕ ПИТАНИЕ – ЭТО ЗДОРОВЬЕ БУДУЩИХ ПОКОЛЕНИЙ……... 274

Соколовская С.П. ПРОЕКТНАЯ ТЕХНОЛОГИЯ В ЭКОЛОГИЧЕСКОМ ОБРАЗОВАНИИ УЧАЩИХСЯ……. 275

Стратулат В.В., Тихун О.В. ЭКОЛОГИЧЕСКАЯ КУЛЬТУРА – ГЛАВНЫЙ ЭЛЕМЕНТ ВОСПИТАНИЯ ГУМАНИЗМА……. 282

Тимовская Д.Д., Шумилова И.Ф. ФОРМИРОВАНИЕ ЭКОЛОГИЧЕСКОЙ КУЛЬТУРЫ МЛАДШИХ ШКОЛЬНИКОВ ПОСРЕДСТВОМ ЭКОЛОГИЧЕСКОЙ ИГРЫ ПО СОРТИРОВКЕ МУСОРА…… 284

Харсика И.И., Галаченко Г.Е., Орощук И.Н. РАЗВИВАЮЩАЯ ЭКОЛОГИЧЕСКАЯ СРЕДА В СОВРЕМЕННЫХ ДОШКОЛЬНЫХ УЧРЕЖДЕНИЯХ…… 286

Хлебников В.Ф. и др. ИЗУЧЕНИЕ АДВЕНТИВНЫХ ВИДОВ ПРИРОДНОЙ ФЛОРЫ ПРИДНЕСТРОВЬЯ И ВОПРОСЫ ИХ ИСПОЛЬЗОВАНИЯ В НАРОДНОМ ХОЗЯЙСТВЕ……... 288

Секция: ПЕДАГОГИКА: НАУКА И ИСКУССТВО

Амбросьева А.Н., Косая А.В. ОРГАНИЗАЦИЯ РАБОТЫ ПО ПЕРВОНАЧАЛЬНОМУ ОБУЧЕНИЮ ЧТЕНИЮ ПЕРВОКЛАССНИКОВ…….. 291

Беженар Т.В., Сливинская Н.А. МУЛЬТФИЛЬМЫ – МЕТОДЫ ВОСПИТАНИЯ, ДОСТУПНЫЕ КАЖДОМУ……. 293

Березницкая А.С. ЗНАЧЕНИЕ САМООБРАЗОВАНИЯ МОЛОДОГО ПЕДАГОГА В УСЛОВИЯХ ПРОФЕССИОНАЛЬНОЙ АДАПТАЦИИ……... 295

Бондарева В.М., Бурмістр А.А. СПАДКОЄМНІСТЬ – ЗАПОРУКА ПОДОЛАННЯ СУПЕРЕЧОСТЕЙ ТА ПРОБЛЕМ АДАПТАЦІЇ У ШКОЛІ……. 297

Бордиян Н.Е., Ротаренко Л.С., Филимонова Р.С., Коберник А.А. ЫМБОГЭЦИРЕ, АКТИВИЗАРЕ ШИ НУАНЦАРЕ А ВОКАБУЛАРУЛУЙ ЛА ЛЕКЦИЙ…….. 300

Волиханова О.В., Голодная Е.Г. АКТУАЛЬНЫЕ ПРОБЛЕМЫ СОВРЕМЕННОЙ ЛОГОПЕДИИ…… 301

Вырныгора Н.С., Терлецкая М.К. УПРАВЛЕНИЕ КАЧЕСТВОМ ВОСПИТАТЕЛЬНО-ОБРАЗОВАТЕЛЬНОГО ПРОЦЕССА В ДОШКОЛЬНОМ ОБРАЗОВАТЕЛЬНОМ УЧРЕЖДЕНИИ 304

Гаршина А.В., Серединская Н.Е. РОЛЬ ПОСЛОВИЦ И ПОГОВОРОК В ПРОЦЕССЕ ВОСПИТАНИЯ ДЕТЕЙ……... 306

Глинка И.В., Руснак А.В. ПРОФИЛАКТИКА РЕЧЕВЫХ НАРУШЕНИЙ У ДЕТЕЙ ДОШКОЛЬНОГО ВОЗРАСТА…… 308

Голодная Е.Г., Волиханова О.В., Спотарь Л.Н. К ВОПРОСУ О НЕОБХОДИМОСТИ ИНКЛЮЗИВНОГО ОБРАЗОВАНИЯ В ПРАКТИКЕ СОВРЕМЕННОГО ДОУ…… 309

Грин Н.Г., Осадчая Л.Г. РАЗВИТИЕ ТВОРЧЕСКИХ СПОСОБНОСТЕЙ ШКОЛЬНИКОВ НА ИНТЕГРИРОВАННЫХ УРОКАХ МАТЕМАТИКИ И ИНФОРМАТИКИ, ПРИ ИЗУЧЕНИИ ЭЛЕМЕНТОВ ФРАКТАЛЬНОЙ ГЕОМЕТРИИ…… 312

Денисова Е.С., Мокан А.Н., Сиротина Л.Я. РАЗВИТИЕ ПОЗНАВАТЕЛЬНОГО ИНТЕРЕСА У ДЕТЕЙ ДОШКОЛЬНОГО ВОЗРАСТА В ПРОЦЕССЕ ЭКСПЕРИМЕНТАЛЬНОЙ ДЕЯТЕЛЬНОСТИ…… 315

Добрянская Л.Е., Чеканова О.М. ОРИЕНТИРОВОЧНАЯ ОСНОВА ДЕЯТЕЛЬНОСТИ УЧИТЕЛЯ МАТЕМАТИКИ ПО ПРОЕКТИРОВАНИЮ УРОКОВ С МЕТАПРЕДМЕТНОЙ СОСТАВЛЯЮЩЕЙ В УСЛОВИЯХ ВВЕДЕНИЯ ГОС ООО НОВОГО ПОКОЛЕНИЯ…….. 317

Ивахнюк О.Ю., Макаровская Л.П., Бурдейная Г.Л. СОВЕРШЕНСТВОВАНИЕ ПЕДАГОГИЧЕСКОГО ИСКУССТВА В ХОДЕ ПРОФЕССИОНАЛЬНОЙ ДЕЯТЕЛЬНОСТИ ПЕДАГОГА…….. 320

Ионашко Э.В., Спаринопта В.В. ПУТИ ФОРМИРОВАНИЯ ЛОГИЧЕСКОГО МЫШЛЕНИЯ ЧЕРЕЗ МАТЕМАТИЧЕСКОЕ СОДЕРЖАНИЕ…… 322

Иордатий И.С., Вилкова Л.А., Сербина Н.Ф. ЛЕГО-КОНСТРУИРОВАНИЕ КАК СРЕДСТВО РАЗВИТИЯ РЕЧЕВОГО ТВОРЧЕСТВА ДОШКОЛЬНИКОВ……..... 325

Кабак Л.П., Каморина Т.В., Стэнилэ Е.В. ИСПОЛЬЗОВАНИЕ СОВРЕМЕННЫХ ТЕХНОЛОГИЙ В ПОЗНАВАТЕЛЬНОЙ ДЕЯТЕЛЬНОСТИ МЛАДШИХ ШКОЛЬНИКОВ…….. 326

Кабак Л.П., Шкваровская Т.Н. МЕТОДИЧЕСКИЕ ПРИЕМЫ КРИТИЧЕСКОГО МЫШЛЕНИЯ НА УРОКАХ ЛИТЕРАТУРНОГО ЧТЕНИЯ…… 329

Кислякова Л.А., Козак О.А. ПРОБЛЕМЫ ТЕОРИИ И ПРАКТИКИ ОБУЧЕНИЯ МАТЕМАТИКИ И ИНФОРМАТИКИ…… 330

Кожухарь А.В., Платонова Г.И. ПОДВИЖНЫЕ ИГРЫ – ЗАЛОГ ЗДОРОВЬЯ МАЛЫШЕЙ…. 332

Козак О.А., Савицкая О.В. СОВРЕМЕННЫЕ УРОКИ ФИЗИКИ И ИНФОРМАТИКИ……. 334

Колесник М.В., Грин Н.Г., Колесник Т.В. ПРОФЕССИОНАЛЬНО ЗНАЧИМЫЕ КАЧЕСТВА ЛИЧНОСТИ ПЕДАГОГА В УСЛОВИЯХ СОВРЕМЕННОЙ ШКОЛЫ……. 336

Колесова И.Н. ИССЛЕДОВАТЕЛЬСКАЯ ДЕЯТЕЛЬНОСТЬ В СОВРЕМЕННОМ ОБРАЗОВАТЕЛЬНОМ ПРОЦЕССЕ…….. 339

Косая А.В., Амбросьева А.Н. ОРГАНИЗАЦИЯ УРОКА – ИССЛЕДОВАНИЯ В НАЧАЛЬНОЙ ШКОЛЕ…….. 340

Кузьма Я.И., Гурзенкова Н.И., Граждарь А.В. ВОСПИТАТЬ – ТРУД……... 344

Леонтьева А.В. ПРОЕКТНО-ИССЛЕДОВАТЕЛЬСКАЯ РАБОТА В НАЧАЛЬНОЙ ШКОЛЕ… 346

Мак Д.В., Ляхович И.Я., Глинка Н.М. ВЗАИМОДЕЙСТВИЕ ДЕТСКОГО САДА И РОДИТЕЛЕЙ В ВОСПИТАНИИ ДЕТЕЙ ДОШКОЛЬНОГО ВОЗРАСТА…… 348

Маличенко Г. И., Доник Д.П. АКТИВИЗАЦИЯ ЛЮБОЗНАТЕЛЬНОСТИ И ИНТЕРЕСА К САМОСТОЯТЕЛЬНОМУ ПРИОБРЕТЕНИЮ ЗНАНИЙ У МЛАДШИХ ШКОЛЬНИКОВ……. 350

Моцпан И.А. РЕАЛИЗАЦИЯ НЕПРЕРЫВНОСТИ И ПРЕЕМСТВЕННОСТИ СОДЕРЖАНИЯ ОБРАЗОВАНИЯ В ОБРАЗОВАТЕЛЬНОЙ ОРГАНИЗАЦИИ В УСЛОВИЯХ ПЕРЕХОДА НА ГОС ДОШКОЛЬНОГО ОБРАЗОВАНИЯ И НАЧАЛЬНОГО ОБЩЕГО ОБРАЗОВАНИЯ ПМР……. 354

Моцпан И.А., Барбулат А.Ф. ПОЗНАВАТЕЛЬНАЯ ИГРА – ПРИКЛЮЧЕНИЕ КАК ФОРМА ОРГАНИЗАЦИИ ВОСПИТАТЕЛЬНОГО ПРОЦЕССА В ОРГАНИЗАЦИИ ДОШКОЛЬНОГО ОБРАЗОВАНИЯ……... 357

Моцпан И.А., Тамилина И.А., Наку А.Г. ФОРМИРОВАНИЕ У СТАРШИХ ДОШКОЛЬНИКОВ ПРЕДПОСЫЛОК ЛИЧНОСТНЫХ И КОММУНИКАТИВНЫХ УНИВЕРСАЛЬНЫХ УЧЕБНЫХ ДЕЙСТВИЙ КАК ОСНОВНЫХ КОМПОНЕНТОВ ГОТОВНОСТИ К ШКОЛЬНОМУ ОБУЧЕНИЮ……. 360

Николай Д.В. ТЕХНОЛОЖИЯ ДЕ ПРОЕКТАРЕ А ЛЕКЦИИЛОР МОДЕРНЕ ЫН КОНТЕКСТУЛ ИМПЛЕМЕНТЭРИЙ СТАНДАРДЕЛОР ЕДУКАЦИОНАЛЕ ДЕ БАЗЭ АЛЕ ЫНВЭЦЭМЫНТУЛУЙ ЖЕНЕРАЛ ПРИМАР……. 362

Олейник О.В. МОНИТОРИЗАРЯ – ПРОЧЕСУЛ ДЕ РЕНОВАРЕ А СИСТЕМУЛУЙ ЕДУКАЦИОНАЛ……. 364

Потупина М.А., Процак Т.А., Микулец Т.А., Плугарь-Руснак А.Б. ПСИХОЛОГО-ПЕДАГОГИЧЕСКИЕ УСЛОВИЯ ДЛЯ ПОЛНОЦЕННОГО РЕЧЕВОГО РАЗВИТИЯ ДОШКОЛЬНИКОВ……... 367

Процак Л.В. КОНТРОЛЬ-ОЦЕНОЧНЫЕ ДЕЙСТВИЯ НА УРОКЕ В УСЛОВИЯХ РЕАЛИЗАЦИИ ГОС ООО ПМР…….. 370

Салеба Т.В. АУТОЕВАЛУАРЯ – КАЛЯ СПРЕ СУКЧЕС…….. 371

Сингалевич А.Р. МЕТОД ПРОЕКТОВ НА УРОКАХ ТЕХНОЛОГИИ……. 374

Сморжевская Л.И., Староста-Бордюжа Н.А. ПЕНИЕ И ЕГО ПОЛОЖИТЕЛЬНОЕ ВЛИЯНИЕ НА ВСЕСТОРОННЕЕ РАЗВИТИЕ ДЕТЕЙ ШКОЛЬНОГО ВОЗРАСТА……... 376

Стецкая Л.В. ПЕДАГОГИЧЕСКИЙ МЕНЕДЖМЕНТ КАК ВИД УПРАВЛЕНЧЕСКОЙ ДЕЯТЕЛЬНОСТИ……. 377

Стратулат С.И., Кучерюк С.Н. ДИДАКТИЧЕСКИЕ ИГРЫ И ПОСОБИЯ ДЛЯ ДОШКОЛЬНИКОВ В НОД ПО РИСОВАНИЮ……... 379

Тихун О.В., Стратулат В.В. НАУЧИТЬ ЛЮБИТЬ КНИГУ!..... 382

Урсул И.В., Трунько С.И. ЗАНИМАТЕЛЬНЫЕ ОПЫТЫ И ЭКСПЕРИМЕНТЫ НА ЗАНЯТИЯХ ГРУППЫ ПРОДЛЕННОГО ДНЯ…….. 383

Шевцова И.А., Ботнарь А.А., Павлова Л.В. РАЗВИТИЕ ЧИСЛОВЫХ ПРЕДСТАВЛЕНИЙ У ДЕТЕЙ ДОШКОЛЬНОГО ВОЗРАСТА……. 385

Шинкарук О.А., Штырбул С.С., Торбина А.С. СЕНСОМОТОРНОЕ РАЗВИТИЕ ДЕТЕЙ ДОШКОЛЬНОГО ВОЗРАСТА В УСЛОВИЯХ РЕАЛИЗАЦИИ ГОС ДО ПМР…… 387

Шуберницкая Т.П., Осипова О.А., Уманец А.В. РОЛЬ ДИДАКТИЧЕСКИХ ИГР В РАЗВИТИИ ПРОСТРАНСТВЕННЫХ ПРЕДСТАВЛЕНИЙ У ДОШКОЛЬНИКОВ……. 389

ABSTRACTS……. 391

ПРИВЕТСТВЕННОЕ СЛОВО

БЕРИЛА С.И., ПРОФЕССОРА, РЕКТОРА ПГУ ИМ. Т.Г. ШЕВЧЕНКО
на открытии XIV Международной научно-практической конференции
«Михаило-Архангельские чтения»

Уважаемые участники XIV-х Михайло-Архангельских чтений!
Дорогие коллеги и друзья!

Примите сердечные поздравления с началом работы научно-практической конференции, которая проводится в рамках Михайло-Архангельских чтений, приуроченных к празднованию Дня города Рыбницы.

Нравственные основы жизни общества, воспитание подрастающего поколения приобретают сегодня особое значение для церковной и общественной жизни города и Республики. По традиции поднимаются актуальные вопросы, связанные с сохранением нашего богатейшего исторического и культурного наследия, укрепление духовно-нравственных и семейных ценностей.

Мы находимся на важном рубеже в развитии образования: идет напряженная работа по переходу на уровневую систему обучения, внедрение новых государственных образовательных стандартов. Ее отличительная черта-создание условий для развития и профессионального роста каждого гражданина нашей Республики в любом возрасте. Учащиеся получают возможность выбора индивидуального учебного графика и предметов по курсу. Устанавливаются различные формы получения образования и их сочетания: классическое, дистанционное, сетевое. Безусловно, введение новых государственных образовательных стандартов потребует времени для перенастройки системы, но в итоге удастся более эффективное решение задачи, поставленные обществом и жизнью.

Задачи развития нашей Республики требуют постоянного внимания к вопросам, связанным с образованием, воспитанием подрастающего поколения в духе уважения к нравственным ценностям и патриотическим идеалам. Это основа для укрепления гражданского мира и межнационального согласия, и здесь крайне важно расширять взаимодействие государственных, общественных и религиозных организаций.

Совместная задача общества, государства и церкви стоит, во-первых, в повышении уровня компетентности всех участников образовательного процесса-не на уровне потребительских навыков, а в форме полноценного овладения знаниями и умениями сопрягать информацию из различных сфер с практикой. Вторая важнейшая составляющая – воспитательная. Мы должны вместе формировать духовно сильное и нравственно здоровое юношество.

Хотелось бы еще раз подчеркнуть, что ответственность учителя, и священника, и чиновника перед обществом определяется уровнем профессиональной и нравственной подготовки как наших учеников, студентов, так и всех других, к кому эти категории лиц обращают свое слово. Познавательная ценность обучения должна органично сочетаться с воспитательной функцией. Это единственный путь к цельности мировоззрения взрослеющего человека. Только так мы воспитываем людей, которые смогут созидать, творить, принимать осмысленные решения.

Проведение конференции является важным событием в жизни вуза и Республики, которое, несомненно, внесет вклад в улучшение процесса научных исследований, создает стимулы для дальнейшей плодотворной работы.

С удовлетворением хочется отметить, что в рамках Михайло-Архангельских чтений участники получают возможность поделиться практическим опытом, наработками и материалами по профилю своей деятельности, развивать проблематику этого просветительского форума и усиливать значимость работы интеллигенции и духовного сообщества.

Убежден, что работа XIV – х Международных Михайло-Архангельских чтений привлечет широкое общественное внимание, послужит успешному решению важнейших задач и достижению наших общих целей. Рекомендации Михайло-Архангельских чтений помогут педагогам в их повседневной работе, будут способствовать в целом развитию системы образования, решению задач духовного возрождения общества.

С благодарностью ко Всем участникам
Михайло-Архангельских чтений!

15.11.2019г.

ПРИВЕТСТВЕННОЕ СЛОВО

МОЛДОВСКОГО Ю.П., ЗАМЕСТИТЕЛЯ ГЛАВЫ ГОСАДМИНИСТРАЦИИ РЫБНИЦКОГО РАЙОНА И Г.РЫБНИЦЫ ПО СОЦИАЛЬНЫМ ВОПРОСАМ

на открытии XIV Международной научно-практической конференции «Михаило-Архангельские чтения»

Уважаемые участники и гости XIV-х Михайло-Архангельских чтений!

От имени государственной администрации Рыбницкого района и города Рыбницы и от себя лично приветствую вас на XIV международной научно-практической конференции «Михаило-Архангельские чтения».

Конференция играет большую общественно-значимую роль в жизни нашего города. Основные цели мероприятия направлены на духовно-нравственное, морально-этическое и патриотическое воспитание нашей молодежи, на поиск точек соприкосновения, а также укрепление взаимосвязей в области науки, образования и религии. Ведь духовное и культурное развитие молодого поколения – это стратегически важное направление жизнедеятельности любого цивилизованного государства.

Наш город всегда по праву считался Северной столицей Приднестровской Молдавской Республики. Поэтому именно здесь в своё время был открыт филиал государственного университета. Отрадно, что мероприятие такого масштаба – Михаило-Архангельские чтения – ежегодно проводится именно в Рыбницком филиале ПГУ им.Т.Г. Шевченко в преддверии 21 ноября – дня небесного покровителя нашего города Архистратига Михаила.

Уважаемые участники конференции, желаю вам плодотворной и интересной работы. Надеюсь, получится конструктивный диалог, в ходе которого каждый для себя подчеркнет то важное и необходимое, что будет содействовать поступательному развитию нашего города и района и укреплению государственности в Приднестровской Молдавской Республике.

Вот уже 14 лет именно Рыбницкий филиал госуниверситета предоставляет уникальную площадку, на которой собираются представители духовенства, научного сообщества и молодежи. Значимость данного мероприятия велика, так как именно конференция является примером конструктивного диалога Русской Православной Церкви и общества. Очевидно, что такое сотрудничество служит укреплению нравственности, семейных ценностей и воспитанию на их основе молодого поколения

Ю.П.Молдовский

И.А. Павлинов,
директор Рыбницкого филиала, заведующий кафедрой
«Прикладной информатики», профессор,
г. Рыбница, Приднестровье

РИСКИ ПРИ ПОСТРОЕНИИ ЦИФРОВОЙ ЭКОНОМИКИ В ПРИДНЕСТРОВЬЕ. ОБРАЗОВАТЕЛЬНЫЕ И ДУХОВНЫЕ АКЦЕНТЫ

Рассматривается набирающий обороты процесс цифровизации. По своему характеру он неоднозначен. Помимо несомненных преимуществ, он создает целый ряд серьезных проблем. Некритичное внедрение информационных технологий может создать ситуацию подавления человека. В этом контексте необходимо подвергнуть рефлексии инструменты информационных технологий.

Ключевые слова: *цифровой двойник, цифровизация, алгоритмизация, программируемый человек, тренд.*

Настоящее образование невозможно без диалога учителя и ученика, глаза в глаза, без вопросов и ответов, без живого человеческого общения. Заменить учителя его высокотехнологичным воспроизведением – значит лишить процесс обучения жизненной силы. С экрана компьютера можно получить информацию, много информации, но энергии для интеллектуального роста, то есть для настоящего обучения, электронные ресурсы не дают. Человек может получить её только от человека.

В соответствии с темой нашего форума я хотел бы рассказать о роли университетов в жизни человечества и о его будущем. Поскольку будущее – это ответ на вызовы настоящего, я решил построить свой доклад как рассказ о вызовах, на которые, на мой взгляд, предстоит ответить человечеству. И именно университеты могут и должны дать на них правильные, адекватные ответы.

Первый глобальный вызов – это цифровизация.

Уверенно завоёвывает место под солнцем онлайн-образование.

В 2017 году университетские онлайн-курсы слушали 80 миллионов человек. Крупнейшие платформы онлайн-обучения охватывают миллионные сообщества: Coursera – 30 миллионов, edX –14 миллионов, FutureLeam – 7 миллионов, Udacity – 5 миллионов. Эксперты полагают, что через пять лет аудитория онлай-курсов составит 200 миллионов человек. 800 университетов по всему миру запустили как минимум по одному онлайн-курсу, а всего их около 10 тысяч.

И ещё несколько цифр. Если общий объём мирового рынка образования составляет до 5 триллионов долларов США и в ближайшие годы обещает увеличиться до 6 - 7 триллионов, то на онлайн-образование приходится только около 3%. Прирост этой доли прогнозируется на уровне 5% в год.

В России объём рынка онлайн-образования – 21 миллиард рублей, это чуть больше 1% образовательного рынка в целом. При этом ежегодный прирост ожидается более чем на 20%, так что к 2021 году рынок онлайн-образования в России может превысить 50 миллиардов рублей.

При всех преимуществах этой новой образовательной технологии мы понимаем, что она может быть эффективна в достаточно ограниченной сфере. Онлайн-обучение в основном проходят люди старшего возраста для повышения квалификации. Возьмем, например, Coursera – 89% пользователей этой платформы старше студенческого возраста. А обучение с целью получения полноценного высшего образования с дипломом в 2017 году проходили на онлайн-ресурсах лишь около 7 тысяч человек.

Поэтому вряд ли сбудется прогноз Себастьяна Труна, соучредителя Udacity, о том, что через 50 лет будет только 10 высших учебных заведений – и все онлайн.

И вот что ещё важно. В условиях растущей зависимости, прежде всего молодёжи, от притягивающего, как магнит, интернета надо думать, как минимизировать риски цифровой среды для психики человека, сохраняя и наращивая её пользу для интеллекта.

И здесь огромную роль играет университетская среда, атмосфера научного поиска и творчества, человеческого общения. Мы это знаем интуитивно, а Лев Семёнович Выготский с научных позиций объяснил важность социального фактора, непосредственного контакта с другими в учении.

Без учителя, без обратной связи современному студенту учиться - что по книгам, что по интерактивным мультимедийным курсам в интернете – почти так же трудно, как Маугли.

Меняется и взгляд на учебник. Сейчас много говорят о цифровых электронных учебниках. Но ведь и бумажный учебник появился не сразу, не одновременно с Библией Гутенберга. Учебник был не просто печатной книгой – это была книга, созданная специальным образом, для определённых целей. Сегодня, когда так быстро развивается интернет, нужен уже не электронный учебник, а электронная образовательная среда, да ещё и снабжённая возможностями искусственного интеллекта. Мы должны освоить цифровое пространство и наполнить его достоверной информацией, последними достижениями науки, которые будут доступны нашему цифровому поколению, как бы на него ни обижалось наше аналоговое поколение.

Технологии искусственного интеллекта определяют сегодня развитие мировой экономики. Вложения в них составляют основные инвестиции венчурного капитала в США. Аналогичный бум происходит в Европе, Японии, Китае. В 2017 году правительство Китая выпустило «План развития

искусственного интеллекта нового поколения». Имеется в виду максимизация потенциала искусственного интеллекта за счёт исследований мозга и мировое лидерство в этой сфере к 2030 году.

Ориентация китайского «Плана» на новое поколение искусственного интеллекта не случайна. Уже понятно, что потенциал наиболее популярных сегодня технологий искусственного интеллекта – машинного и глубокого обучения – в ближайшие годы будет исчерпан. Наиболее перспективным подходом являются нейроморфные системы, основанные на когнитивных архитектурах мозга. Поэтому необходим более глубокий анализ принципов работы естественного интеллекта и головного мозга.

Сравнение физических характеристик мозга человека и современных суперкомпьютеров показывает различия в принципах их операций. Компьютеры оперируют как цифровые системы, тогда как мозг работает по аналоговым принципам.

В результате термин «искусственный интеллект», ассоциируемый с искусственными нейронными сетями и машинным обучением, оказался перегружен метафорическими значениями, у которых нет соответствия в биологических нервных системах.

Современную нам реальность, особенно в крупных мегаполисах можно со всей определенностью назвать цифровой. В идеологический, правовой, политический понятийный аппарат уверенно вошли и заняли свое место такие обозначения, как цифровая экономика, цифровая политика, цифровой двойник и т.д.

Цифровизация обрела статус идеологемы. Общество разделилось на тех, кто однозначно принимает, одобряет и приветствует новое явление, и тех, кто видит в этом опасность тотальной манипуляции и абсолютного контроля за жизнью отдельного человека. Тем более что СМИ многочисленные конференции, симпозиумы, круглые столы, форумы подают цифровизацию в ажиотажном контексте. Как правило выдаются следующие сентенции относительно цифровизации:

- она выводит нас на качественно новый уровень;
- это однозначный и несомненный прогресс;
- мы опаздываем, завтра мы отстанем навсегда;
- нам надо успеть.

Интернет-издания пестрят яркими заголовками и цитатами: «Цифровизация – это фундаментальный тренд» [2], «Греф назвал цифровизацию единственным способом борьбы с коррупцией» [3], «Я давно пользуюсь цифровыми услугами и технологиями. Например, виртуальным офисом. Мне уже не нужны офисные помещения, людям не нужно ехать на работу через весь город. Это огромная экономия средств. Мы можем даже создавать музыку, находясь в любой точке мира. Прогресс шагнул так далеко и так быстро, что, если мы не будем технологически расти, мы останемся позади всего мира. Мы должны стать частью цивилизации» [4], «Сколково станет одним из «локомотивов» цифровизации» [5].

Полноценная рефлексия требует поставить ряд простых на первый взгляд вопросов: **куда мы опаздываем**, что именно должно подвергнуться цифровизации, кому это выгодно? И, простите за обывательский подход, что мы от этого будем иметь? И здесь мы сталкиваемся с интересной ситуацией. Нигде никто ясно и четко не отвечает на эти вопросы.

Более того, детальное ознакомление с материалами многочисленных форумов создает ясное представление о цифровизации очень конкретных сфер жизни общества. Прежде всего, это банковская сфера, гос. услуги, потребительский сервис, образование (онлайн-курсы), мед. услуги, регистрация, создание медицинских карт и паспортов здоровья. И всё!!! Анализируя все эти направления, приходим к выводу, что никакого качественного изменения материального уровня жизни создание новых благ (вещей, лекарств, знаний) это не предполагает. Возникает устойчивое убеждение, что цифровизация в большинстве своем используется для совершенствования инструментов управления, но не творческого созидания.

Понятием цифрового двойника современный человек, не имеющий завета с Богом, прагматичный в своих мыслях и поступках, освобожденный от ответственности, конструирующий истину, лелеющий свою индивидуальность и персональный комфорт, строящий позитивные для себя коммуникации, но не создающий среду, благоприятную для сохранения и развития человечности, превращается в односложный социальный атом. Многообразие его потребностей на самом деле – лишь предлагаемый извне набор разнообразных благ и услуг. Сумма данных потребностей формируется для индивида, но не определяется им самим. Со всей определенностью **человек массы** (Х. Ортега-и-Гассет), **одномерный человек** (Г. Маркузе) трансформируется в **человека программируемого**. Достичь высокого уровня программируемости можно используя ряд инструментов, в частности цифрового двойника.

Культурно-идеологический фундамент этого процесса детерминирован массовым тиражированием новых информационных технологий (Instagram, Twitter), посредством которых человек фиксирует каждый поступок, каждый шаг своей жизни. Если архаичный человек прятал и **охранял** свою душу, то наш современник напротив, выставляет свою интимную сферу жизни на показ. Кроме того, оберегание личного, приватного нивелируется необходимостью перманентного согласия человека на обработку персональных данных.

Однако в рамках информационных технологий найдено слово, скрывающее это негативное явление. Манипуляция прячется за понятием **алгоритмизации**. Алгоритм не предполагает жесткий приказ. Он представляет собой деликатное направление, задаваемое из вне.

Складывается формула:

культ потребления + психа тип + цифровой двойник
+ месседж **= вариант поведения.**

Человеку мягко внушается, что есть, где отдыхать, чем лечиться, иметь или нет детей, собственность или отдавать предпочтение аренде, создавать семью или предпочитать временное сожительство и так далее и тому подобное.

Главной особенностью цифровой экономики являются знания, а условием доступа к этому ресурсу являются специфические качества самого человека – его интеллектуальная активность, способность осваивать знания и генерировать новые.

Хочу выделить риски:

1. Не сопряжённость скорости технических изменений и эволюции ментальности управленческих кадров.
2. Выход торговли и финансов за пределы национальных юрисдикций.
3. Постоянно растущий уровень киберпреступности и необходимость правового обеспечения функционирования мирового цифрового пространства.
4. Социальные последствия широкой цифровизации производства, связанные с высвобождением занятых и сокращением рабочих мест.
5. Риски депрофессионализации и необходимость создания устойчивой системы постоянного переобучения и получения новых знаний.
6. Риски и достоинства экономики совместного пользования.

Список литературы:

1. К 2020 году у нас появится цифровой двойник. URL: https:// www.infoniac.ru/news/K-2020-goclu-u-nas-poy3virsya-cifrovol-dvolnlk.
2. Цифроеизация - это фундаментальный тренд. URL: https://www.gazprom-neft.ru/pres5-center/sibneft-online/archive/2018- may/1589542/
3. Греф назвал цифровизацию единственным способом борьбы с коррупцией. URL: https://tass.ru/ekonomika/6004202
4. Цифровизация всей страны. Выйдет ли сменить скрепы на технический прогресс. URL: https//sobesedrrik.ru/obshchestvo/20170714- cifrovizaciya-vsey-strany-vyydet-U-smenit-skrepy-na-tehnic.
5. Сколково станет одним из «локомотивов» цифровизации URL http://wwwatomic-energyru/new5/20l8/10/18/S9724
6. Йенсен Р. Общество мечты СПб. 2002
7. Нордстрем К А., Риддерстрале И. Бизнес в стиле фанк. Капитал пляшет под дудку таланта. СПб., 2005
8. .Герман Греф: в будущем всех будет интересовать цифровой аватар человека. URL: https,//incrussi3.ru/news/german gref-v-budushhem- vseh-budet-interesovat-tsifrovoi-avatar-cheloveka.з/
9. Замятин Е Мы. – М., 2015.
10. Токарев С. А. Ранние формы религии. – М., 1990.

Архимандрит Виктор (Саяпин),
настоятель Михаило-Архангельского собора г. Рыбница,
благочинный Рыбницкого округа

ГОНЕНИЯ НА ПРАВОСЛАВИЕ КАК НЕОТЪЕМЛЕМАЯ ЧАСТЬ РЕПРЕССИВНОЙ ПОЛИТИКИ СОВЕТСКОГО ГОСУДАРСТВА

В истории Вселенской Церкви никогда не было таких масштабных и всеохватывающих, долгих и непрерывных гонений, как в России в XX в. В первые три века существования христианства гонения никогда не охватывали столь большую территорию и длились не более нескольких лет.

Гонения в России распространились по всей огромной стране, занимавшей 1/6 часть планеты; охватили все организации: учебные, хозяйственные, административные, научные; все слои общества и все возрасты: от детей, подвергнутых безбожному воспитанию и преследованиям за веру в детских садах и школах, до глубоких стариков. [1]

Для того чтобы понять, по какой причине взаимоотношения Православной Церкви и государства с первых лет существования советской власти начали складываться именно так, а не иначе, следует проанализировать ряд факторов.

Вначале необходимо отметить, что задолго до периода революционных потрясений 1917 г. Церковь вошла в состояние глубокого внутреннего кризиса. Ее авторитет и влияние в начале XX в. оказались в значительной степени подорванными. Кроме того, основная часть духовенства и епископата была недовольна политикой Святейшего Синода, а также стремилась к церковным реформам. В результате большинство из них положительно восприняло Февральскую революцию.

В марте-апреле 1917 г. по стране прокатилась волна чрезвычайных епархиальных съездов духовенства и мирян. [2] Аналогичный съезд состоялся 19–26 апреля 1917 г. в Одессе.

По итогам работы съезда был принят ряд резолюций. В одной из них – по вопросу отношения клира и мирян к переживаемым событиям – дается однозначно негативная оценка предыдущего государственного и церковного устройства: «1. Возвращение к старому деспотическому и клерикально-бюрократическому строю недопустимо. Этот строй оскорблял веру, угнетал верующих, а вмешательством в дела церкви темных сил и разных безответственных влияний – унижал церковь». [3] В другой резолюции – по вопросу о взаимном отношении Церкви и государства – высказано следующее мнение участников съезда: «…Церковь приветствует ту форму государственного устройства, которая будет создана самим народом, и со своей стороны готова содействовать Правительству в его работе на благо и процветание русского государства». [4]

Как видим, духовенство и миряне Херсоно-Одесской епархии в лице своих полномочных представителей выразили недовольство прежним государственным устройством и однозначно приветствовали «ту форму государственного устройства, которая будет создана самим народом». Кроме того, изъявили готовность сотрудничать с новым правительством «в его работе на благо и процветание русского государства».

Пришедшее к власти в результате Февральской революции Временное правительство приняло Постановления «Об отмене вероисповедных и национальных ограничений» (20 марта 1917 г.) и «О свободе совести» (14 июля 1917 г.). За религией признавалась значительная роль в духовно-нравственной сфере жизни людей. И хотя положение о постепенном отделении Церкви от государства присутствовало в программах всех партий, входивших во Временное правительство, никаких решительных мер для его реализации предпринято не было. [5]

После того как произошла Октябрьская революция, пролетарские власти провозгласили необходимость полного отделения Церкви от государства и борьбы с религиозным «туманом» и «опиумом». Именно этим и руководствовалось новое правительство – Совнарком, которое изначально не предполагало привлекать к сотрудничеству религиозные организации. Их фактически сразу начали усиленно вытеснять из политической, экономической, культурной жизни страны.

Следует отметить, что первая волна гонений на Русскую Православную Церковь (1917–1920 гг.) сопровождалась массовыми грабежами церквей и арестами священнослужителей, которые почти всегда заканчивались расстрелами. [6] Общее число жертв среди духовенства и мирян, не принимавших участия в гражданской войне, с октября 1917 г. по конец 1921 г. превысило 10 тыс. человек. [7] Однако на территории левобережного Приднестровья в тот период советская власть только устанавливалась, поэтому репрессии против Православной Церкви еще не успели стать массовыми, хотя расстрелы священников производились. Точно известны два таких факта – были расстреляны священнослужители Иоанн Стефанович из с. Спея и Алексий Курбет из с. Незавертайловка. [8]

О последнем из них известно, что он служил в местной Успенской церкви с октября 1896 г., был очень деятельным и, как отмечается в соответствующих церковных документах, поведения отличного, под судом и следствием никогда не состоял. Интересно отметить, что о. Алексий, помимо священнических наград, был удостоен медали за спасение тонувших на реке Днестр.

Отец Алексий служил настоятелем Успенской церкви до начала Первой мировой войны. Когда начались боевые действия, в конце 1914 г. он был призван к другому служению – ратному.
В период с 1914 по 1918 гг. за проявленные героизм и отвагу на полях сражений многие священники были удостоены различных орденов. Эти награды отражали доблесть и жертвенность, подвижничество русского духовенства, которое разделяло с войсками все тяготы военного времени. Следует особо подчеркнуть, что полковые священники не брали в руки оружие – им это запрещено церковными канонами. Отец Алексий Курбет стал одним из немногих священнослужителей, которые принимали участие в боевых действиях и за короткий срок были дважды награждены за отличия в делах против неприятеля: 22 апреля 1915 г. – орденом св. Анны 3-й степени с мечами; 6 августа 1915 г. – орденом св. Анны 2-й степени с мечами (все ордена с мечами давались только за боевые заслуги – **прим. авт.**) Точно известно также следующее: о. Алексий по меньшей мере дважды находился на излечении в госпиталях – в январе 1915 г. и с 25 июня 1917 г.

Вскоре после революции его имя вновь встречается в церковных документах. Однако недолго о. Алексию довелось служить в храме при большевистской власти. Как гласит еще один документ из архивно-следственного дела о. Николая Курбета, о. Алексий «в 1919 г. организовал восстание против красных, за что в 1919 г. во время бега из с. Незавертайловка был расстрелян красными войсками».

Что же это за восстание против красных, которое якобы организовал о. Алексий Курбет? По имеющимся сведениям, оно проходило предположительно в июне-июле 1919 г. и было жестоко

подавлено, в том числе, силами 2-го кавалерийского полка 2-й отдельной кавбригады, которому была поручена охрана берега Днестра от Тирасполя до Терновки.

В ходе подавления восстания значительное количество его участников было убито либо во время боевых действий, либо вскоре после их окончания. Для того, чтобы установить их вину и вынести приговор, не требовалось проводить каких-либо дополнительных расследований. По действовавшим на то время указаниям, «контрреволюционеры» подлежали расстрелу на месте. По всей видимости, именно так и был убит о. Алексий Курбет. [9]

После окончания гражданской войны и установления советской власти в левобережном Приднестровье, там начался новый период гонений на Церковь (1921–1923 гг.). В его ходе были закрыты некоторые церкви, производилось изъятие церковных ценностей, под предлогом помощи голодающим. Что касается репрессий против священно- и церковнослужителей, то в случаях их арестов расстрелы не производились, а приговоры выносились сравнительно мягкие, причем после проведения предварительного следствия.

В качестве примера хотелось бы привести судьбу священника Покровской церкви с. Коротное в 1917-1923 гг. о. Максима Кондратовича. Впервые он был арестован в ноябре 1920 г. по обвинению в контрреволюционной деятельности. Осужден к 2 годам концлагеря, был амнистирован и досрочно освобожден. Вторично арестован 26 ноября 1921 г. по обвинению в контрреволюционной агитации и участии в восстании 1919 г. Решением Коллегии Тираспольской уездчека от 20 декабря 1921 г. осужден к заключению в ИТЛ на 5 лет условно, из-под стражи освобожден. [10]

Для того, чтобы ослабить гонения на Православную Церковь и уберечь ее от уничтожения, заместитель патриаршего местоблюстителя митрополит Сергий (Страгородский) в 1927 и 1930 гг. попытался пойти на компромисс с большевистской властью. Однако эти шаги не принесли положительных результатов: гонения не ослабели, а усилились. [11]

В начале 1928 г. последовала новая волна захвата властями церковных зданий, стала усиленно вестись антирелигиозная пропаганда. К осени того же года она переросла в антицерковный террор, в результате которого вновь увеличилось количество арестованных священнослужителей. Однако следует отметить два важных момента. Если в РСФСР в 1928–1930 гг. оказалось закрыто 80% всех храмов, то в Приднестровье этот процесс максимально активно пошел в начале 1930-х гг.

На рубеже 1928-1929 гг. период относительно спокойных контактов с Церковью сменился длительной полосой крайне воинственного, нетерпимого отношения к ней. [12] Началась третья волна гонений на Церковь (1929–1931 гг.), в ходе которой было произведено в три раза больше арестов, чем, например, вскоре после окончания гражданской войны. Кроме того, значительно увеличилось количество расстрельных приговоров.

Насколько строго власти держали под контролем православное духовенство и постоянно подвергали каким-либо наказаниям, особенно тех, кто пользовался большим авторитетом у прихожан, наглядно видно на примере судьбы священника Григория Кириленко. С 1920 г. и до ареста 1931 г. он был настоятелем храма в с. Лунга Дубоссарского района. В архивных документах говорится следующее: «Село Лунга крайне религиозное, и поп… имел сильнейшее влияние в этом селе, и особенно среди женщин». [13] Не удивительно, что такой священник неоднократно подвергался всевозможным гонениям. В 1923 г. он был арестован ГПУ за то, что в его сарае якобы хранились патроны, просидел 1 месяц и был выпущен до суда. В 1924 г. был оштрафован судом за якобы держание прислуги без регистрации; впоследствии дело аннулировали. В 1925 г. был суд из-за патронов, который оправдал Кириленко. В 1927 г. он был оштрафован Дубоссарским РИКом за то, что находился в соседнем селе без регистрации часа два. СНК аннулировал штраф. В 1928 г. был приговорен нарсудом к 4 месяцам принудработ за несвоевременную уплату сельхозналога. [14] В 1931 г. священник Григорий Кириленко был вновь арестован и приговорен к трем годам концлагеря. [15]

Что касается закрытия закрытия приходов и сноса церковных зданий, то при принятии таких решений власти в тот период хотя бы внешне старались соблюдать законность. По этой причине в архивных документах, как правило, указывается, что тот или иной храм было решено закрыть на основании многочисленных обращений трудовых коллективов или групп граждан.

В деле по обвинению группы священно- и церковнослужителей Николаевского собора г. Тирасполь, арестованных в январе 1930 г., говорится следующее: «Об эксцессе в ограде Николаевского собора гор. Тирасполя в среду 22 сего месяца утром, во время церковной службы был распространен слух среди находившихся в церкви о том, что того же дня вечером, согласно постановления железнодорожных рабочих, будет закрыт собор.

Часа в 3-4 в районе собора, находящегося от демаркации (в то время так называлась демаркационная линия, которая проходила по р. Днестр и разделяла СССР и Королевство Румыния – **прим. авт.**) на расстоянии полкилометра, стали собираться кучки женщин. Все они вошли в ограду к началу вечерней церковной службы. После службы, когда церковь была закрыта, народ все же не разошелся, а остался в ограде. К оставшимся постепенно прибывали новые лица и толпа достигла человек 300–400.

К собравшейся в ограде толпе начали подходить любопытствующие, из числа проходивших по улице. Их собралось много, и общее впечатление было такое, что к собору стеклась громаднейшая толпа.

Часам к 6 вечера выслан был наряд пешей и конной милиции для рассеивания собравшихся к ограде любопытствующих. Когда милиция подъезжала к собору, находившиеся в ограде подняли шум, крики, плач. Затем из их же среды стали раздаваться выкрики антисоветского характера, как то: «Долой советскую власть, угнетающую религию, долой коммунистов-безбожников» и т. д. В толпе был разговор о том, что верующие намереваются пойти к линии демаркации и кричать.

После того как милиции удалось рассеять случайно собравшуюся публику, в ограде толпа продолжала оставаться и находилась там часов до 9 вечера и потом лишь постепенно стала расходиться». [16]

Несмотря на попытки верующих отстоять церкви, их ликвидация продолжалась. В Тирасполе к началу 1930-х гг. из пяти православных приходов, действовавших до революции, оставалось четыре – Николаевский собор, Феодоровская, Андреевская и Покровская церкви. Их очередь пришла в начале 1930-х гг., когда два храма из четырех были не просто закрыты, но и взорваны.

В ходе следующей волны гонений на Церковь (1932–1936 гг.) преследовалась главная цель – уничтожение всех храмов и верующих. Предполагалось, что этот период станет «безбожной пятилеткой», названной так по поставленной цели. Именно в годы «безбожной пятилетки» на территории левобережного Приднестровья были закрыты все храмы, часть из которых была взорвана либо разобрана на стройматериалы, а другая часть передана под клубы, склады и т. п.

Перед тем, как закрыть храм в том или ином селе, там вначале проводился сбор подписей за то, чтобы местная церковь была закрыта, а здание передано для культурно-просветительских или народно-хозяйственных целей. При этом власти зачастую шли на откровенную фальсификацию: выдавали подписи тех сельчан, которые просили не закрывать храм, за сторонников его закрытия. Об этом неоднократно приходилось слышать от старожилов. Например, именно так произошло в с. Незавертайловка. По воспоминаниям сельчан, храм закрыли обманом. В сельсовете начали собирать подписи за его закрытие. Однако сельчане собрали большое количество подписей за то, чтобы церковь осталась действующей. Председатель сельсовета отвез все подписные листы в Слободзею и сказал, что народ… просит закрыть храм! [17]

Принимая решение о закрытии того или иного храма, в это период власти МАССР зачастую действовали в нарушение законодательства о культах. Это вызывало справедливое недовольство не только населения, но и вышестоящих инстанций.

Интересная информация содержится в «Докладной записке о состоянии религиозных организаций в СССР, отношения их к проекту новой Конституции, работе Комиссии культов ЦИК СССР и практике проведения законодательства о религиозных культах» (за период с 1 января по 1 сентября 1936 г.): «Закрытие молитвенных зданий в республиках, краях, областях проведено неравномерно. Встречаются районы и группы районов, расположенные территориально рядом, где полностью ликвидированы все молитвенные здания. Оставшиеся в этих районах верующие почти совершенно лишены возможности удовлетворить свои религиозные потребности, так как функционирующие церкви находятся на расстоянии 20-30-50 километров и больше» [18]

Если Постоянная комиссия по вопросам культов и ранее была буквально завалена жалобами верующих, то после опубликования проекта новой Конституции количество жалоб увеличилось и изменился их характер. Почти в каждой имеются ссылки на статьи 124 и 125 Конституции. Тон заявлений стал требовательнее, настойчивее. Повседневными стали ходатайства об открытии церквей закрытых, но ряд лет не используемых ни под какие цели, церквей, закрытых под склады, и церквей, в которых просто административным путем были запрещены религиозные обряды. [19] Всего за 8 месяцев 1936 г. из УССР поступило 369 жалоб о закрытии молитвенных зданий. [20]

В официальной переписке комиссии в качестве одного из негативных примеров фигурирует Тирасполь: «3.07.35 г. Гор. Тирасполь. Секретарю ЦИКа Молд. АССР. Срочно вышлите сведения о молитвенных зданиях гор. Тирасполя всех религиозных исповеданий, как ранее закрытых, так и функционирующих в настоящее время. Если здание закрыто, просьба указать, когда оно закрыто и для каких целей использовано.

Одновременно сообщите, не является ли закрываемый Николаевский собор и старообрядческая церковь последними молитвенными зданиями для обществ верующих, занимающих эти здания, и каким образом предполагается после закрытия зданий предоставить верующим удовлетворять свои религиозные потребности». [21]

Среди жалоб, направленных для рассмотрения в Постоянную комиссию по вопросам культов, удалось найти письмо от жителя с. Терновка Слободзейского района Горенко А. И., датированное 2 августа 1936 г. и адресованное в ЦК ВКП(б). В нем содержится подробный рассказ о том, как власти притесняли верующих и как эти притеснения принимали все более и более грубый характер:

«Когда была церковь, власти в селе не давали верующим по большим дням праздновать, как пасха и д., а на храмовый праздник с/сов. выставлял вокруг села заградилки и не допускали в село наших родственников из других сел, а верующих местных гнали из села на колхозные работы.

Наконец весной 1935 г. правительство нашей Молдавии послало по селам распоряжения местным органам власти во что бы то ни стало закрыть все церкви. Такое распоряжение наша религиозная община не приняла. СВБ [Союз воинствующих безбожников] взялось за это дело – в лице партийных

организаций, с/совета и правлений 3х колхозов. Сделали сами ведомости на закрытие церкви, сами все до одного и подписались на них, хотя они неверующие и с церквой общего ничего не имели. Подписей оказалось недостаточно: тогда последние прибегли к хитрости – пошли, в недалеком от села рабочем совхозе им. Фрунзе и в другом рабочем хозяйстве ЦГК им. 9го января 1905 г. взяли от всех рабочих подписи, хотя последние не знали даже, где церковь стоит. И этим свобода вероисповедания была добита. Без участия верующих с/совет повесил на церковь красн. флаг. …Церковь разгромили и заперли, а ночью все уцелевшее никому неизвестно куда подевали по сей день». [22]

По всей видимости, жалоб с Украины поступало слишком много, поэтому председатель Постоянной комиссии по вопросам культов П. А. Красиков в 1936 г. даже был вынужден обратиться к Председателю ЦИКа УССР Г. И. Петровскому (в чьем подчинении находились и власти МАССР) с требованием действовать в столь деликатном вопросе, как идеология, не методами принуждения, а убеждением, проводить агитационную работу среди верующих. [23]

П. А. Красиков также обратился к Генеральному прокурору СССР А. Я. Вышинскому с просьбой принять меры к соблюдению законодательства в области культов властями УССР [24]

Помимо направления жалоб в вышестоящие инстанции, жители приднестровских сел, вдохновленные статьей 124 новой Конституции, которая гласила: «…Свобода отправления религиозных культов и свобода антирелигиозной пропаганды признается за всеми гражданами», решили добиваться открытия ранее закрытых местных храмов.

По всей видимости, самое массовое выступление с требованием открытия церкви произошло в с. Делакеу Григориопольского района. В марте 1937 г. бывший церковный староста С. А. Табунщик совместно со священником начали вести подготовительную работу к открытию церкви в селе. В апреле того же года С. А. Табунщик ездил в культурный отдел ЦИКа МАССР для решения данного вопроса. В мае он вместе с двумя активными церковниками, как их называли в документах того времени, организовали среди верующего населения нелегальный сбор денег и подписей для открытия храма. [25] Активно участвовали в этом и сельчане.

16 мая в школе было созвано собрание молодежи, где предполагалось представить антирелигиозный доклад. Активные церковники начали собирать женщин по селу, чтобы пойти в школу и не дать вынести какое-либо негативное решение в отношении церкви. В школу пришло около 25-30 женщин, преимущественно пожилые, которые требовали от молодежи не вмешиваться в церковные дела, вследствие чего молодежь из школы разошлась, и собрание было сорвано. [26]

23 мая теми же лицами же было организовано женское выступление с конкретными требованиями. Численность восставших верующих крестьян составила около 400 человек. Пришедшие к сельсовету люди массово выступали с требованиями об открытии храма. [27]

Поскольку в 1937 г. началась особо мощная волна гонений на Православную Церковь, выступление жителей с. Делакеу за открытие церкви не привело к положительному результату, несмотря на свою многочисленность. Более того, в тот период начались массовые репрессии против инакомыслящих, поэтому все активные участники описываемого события, а также многие другие жители с. Делакеу были арестованы «за участие в антисоветском выступлении церковников». Часть из них была расстреляна, а другие получили приговор – 10 лет исправительно-трудовых лагерей.

Следует особо подчеркнуть, что если в России основная волна закрытий церквей прошла в 1937-1938 гг., то на территории левобережного Приднестровья власти проявили такое рвение, что к началу 1937 г. действовало всего лишь 39 храмов на всей территории МАССР (2/3 которой составляли районы, находящиеся ныне в составе Украины). [28]

Что касается приднестровских священнослужителей, то подавляющая их часть перед началом четвертой волны репрессий (1937-1938 гг.) либо находилась в исправительно-трудовых лагерях, тюрьмах и ссылках на территории РСФСР, либо была выслана за пределы пограничной зоны – в Одесскую область. Именно там их и застал самый пик политических репрессий, когда за год с небольшим было арестовано примерно в 10 раз больше человек, чем в 1922 г., а расстрелян каждый второй из них. [29]

Четвертая волна гонений на Церковь характеризуется целенаправленной политикой разгрома религиозной жизни в СССР. Репрессии привели к почти полному физическому истреблению легального духовенства всех конфессий, а также значительной части т. н. активных церковников.

В качестве примера хотелось бы рассказать о двоих приднестровских священниках, расстрелянных в конце 1937 г.

С февраля 1915 г. в Михайловской церкви с. Слободзея стал служить псаломщиком Степан Григорьевич Костогрыз. В октябре 1918 г. его рукоположили во диакона, и в этом качестве он служил в Слободзее более 15 лет. В том числе, руководил церковным хором и пользовался большим уважением односельчан. По рассказам старожилов, впервые о. Стефан был арестован либо в конце 1920-х гг., либо в самом начале 1930-х. Однако за него вступились прихожане – и его вскоре выпустили. Примерно в это время о. Стефан стал священником. 28 августа 1935 г. он был арестован по стандартному для тех времен обвинению: *«…проживая около румынской границы, попытался перейти последнюю и одновременно проводил контрреволюционную агитацию».* 7 декабря 1935 г. Спецколлегия Одесского облсуда приговорила С.Г. Костогрыза к семи годам исправительно-трудовых лагерей (ИТЛ). Наказание о. Стефан отбывал в Карагандинском лагере в Казахстане. По прошествии года на него вновь было заведено

уголовное дело по обвинению в «систематической агитации среди заключенных, восхвалении царского строя». 20 сентября 1937 года тройка при УНКВД по Карагандинской области приговорила о. Стефана к расстрелу. Приговор был приведен в исполнение 26 сентября 1937 г.

По представлению Алмаатинской епархии, о. Стефан Костогрыз 20 августа 2000 г. был прославлен в лике святых Русской Православной Церкви. [30]

Далее следует рассказать о священнике Димитрии Лаврове, который служил с 1929 г. до 1932 г. настоятелем Феодоровской церкви г. Тирасполь, после ее закрытия в 1932 г. и до дня ареста в декабре 1934 г. был священником Николаевского собора. 21 декабря 1934 г. о. Димитрий был арестован по стандартному для того времени обвинению в контрреволюционной деятельности.

Из обвинительного заключения: *«…с момента его прибытия в Молдавию… устанавливается его к-р деятельность, выразившаяся в том, что по прибытии в г. Тирасполь он объявил себя последователем «святого Ионы Атаманского», проявил себя как ярый монархист, сколачивал наиболее реакционную часть верующих – фанатиков, с коими устраивал моления у себя на дому и подыскивал для этой цели еще одно помещение.*

В 1930 году, как и в последующие годы, священник Лавров организовывал своих приближенных из числа фанатиков, монашек и "кликуш" на активную борьбу и организацию волынок против закрытия церкви, в коей служил обвиняемый Лавров.

Допрошенный в качестве обвиняемого Лавров Дмитрий Алексеевич вначале пытался вовсе скрыть свои преступления, а в последующих показаниях стал частично признаваться, но вскоре заявил, что никаких показаний больше давать не будет, что не желает запятнать свою "христианскую совесть"».

21 сентября 1935 г. Особое Совещание при НКВД СССР приговорило о. Димитрия Лаврова к пяти годам ИТЛ за антисоветскую агитацию и пропаганду [31]. Отбывать наказание его направили в Сибирь. Будучи заключенным Сусловского лагерного пункта Сиблага НКВД, о. Димитрий был обвинен в том, что «являлся активным участником контрреволюционной повстанческой шпионско-диверсионной террористической организации, существовавшей в Сусловском отделении Сиблага НКВД, которая вела подготовку к вооруженному восстанию против советской власти». Постановлением Тройки УНКВД по Новосибирской обл. от 8 декабря 1937 г. он был приговорен к расстрелу. Приговор приведен в исполнение 14 декабря того же года [32].

В ходе четвертой волны гонений на Русскую Православную Церковь было арестовано примерно в 10 раз больше священнослужителей и активных церковников, чем в 1922 г., а расстреляно в 80 раз больше – практически каждый второй арестованный.

В Православном Свято-Тихоновском гуманитарном университете создана база данных «За Христа пострадавшие». [33] Ее создатель профессор Н.Е. Емельянов полагал, что за веру подверглись репрессиям от советской власти от 500 тыс. до 1 млн человек. [34] По данным правительственной Комиссии по реабилитации жертв политических репрессий приводятся цифры, согласно которым только за период 1937-1938 гг. было арестовано более 160 тыс. священно- и церковнослужителей, из которых более 100 тыс. были расстреляны. [35]

Советская власть с первых дней своего существования поставила задачу – полное, с самой беспощадной жестокостью, уничтожение Православной Церкви. Общественное мнение обрабатывалось таким образом, чтобы создать представление о подготовке в стране широкого заговора духовенства, руководимого зарубежными центрами и направленного на свержение советской власти. Активную роль в формировании этого мнения играли газеты. Вот что, к примеру, писалось в те времена: «Органами НКВД были раскрыты и ликвидированы гнезда церковников, шпионов в рясах…».

Через два десятилетия такой деятельности разрушение зримой структуры Церкви было близко к завершению. К 1939 г. в СССР оставались незакрытыми около 100 храмов из 60000 действовавших в 1917 г. Изменение государственной церковной политики и восстановление церковной жизни началось только во время Великой Отечественной войны и было очевидным следствием общенародной трагедии. Однако и этот отказ от искоренения религии в кратчайшие сроки не означал прекращения преследования Церкви. Хотя и в меньших масштабах, чем прежде, аресты архиереев, священников и активных мирян продолжались и в послевоенный период.

Почему мы вновь и вновь обращаемся к этому мрачному периоду нашей истории? Потому что нами в полной мере не осмыслен опыт событий того времени.

Вспоминая о тех гонениях на Церковь, которые продолжались весь период между революцией и Великой Отечественной войной, Святейший Патриарх Московский и всея Руси Кирилл сказал: «…Мы молимся о том, чтобы никогда более на земле нашей не проливалась невинная кровь, чтобы брат не убивал брата, чтобы человек никогда не превращался в зверя, но чтобы созидалась мирная, братолюбивая атмосфера взаимного общения». [36]

Опасность отхода общества от нравственных норм неизбежно ведет к кризисам. И сегодня всем нам следует осознать, что никакое светлое будущее нас впереди не ожидает, если вновь в стремлении к нему – уже под влиянием новых идеологий – станет разрушаться нравственная и духовная основа человеческого бытия. Достойное и счастливое будущее человечества станет возможно только тогда, когда люди соединят веру со своей жизнью.

Список литературы:

1. Емельянов Н. Е. Оценка статистики гонений на Русскую Православную Церковь с 1917 по 1952 гг. (по данным на январь 2004 г.) – URL: http://martyrs.pstbi.ru/bin/code.exe/frames/m/ind_oem.html/charset/ans
2. Шкаровский М. В. Русская Православная Церковь при Сталине и Хрущеве (Государственно-церковные отношения в СССР в 1939–1964 годах). – М.: Крутицкое Патриаршее Подворье, Общество любителей церковной истории, 2000. – С. 67.
3. Труды Херсоно-Одесского чрезвычайного епархиального съезда представителей клира и мирян Православной Церкви. Одесса, 1917. – С. 14.
4. Там же. С. 16.
5. Шкаровский М. В. Указ. соч. С. 69.
6. Емельянов Н. Е. Указ. соч.
7. Русская Православная Церковь и коммунистическое государство. 1917–1941: Документы и фотоматериалы. – М.: Изд-во Библейско-богословского ин-та св. ап. Андрея, 1996. – С. 12.
8. Церковная жизнь // Одесский листок. – 1919. – 9 (22) октября. – С. 3.
9. Алферьева Л. П. Лампада пред ликом Царицы Небесной: Страницы истории с. Незавертайловка. – Тирасполь, 2019. – С. 70–75.
10. Национальный архив Республики Молдова (НАРМ). Ф. Р-3401. Оп. 1. Д. 3915.
11. Емельянов Н. Е. Указ. соч.
12. Шкаровский М. В. Указ. соч. С. 86.
13. НАРМ. Ф. Р-3401. Оп. 1. Д. 4483. Л. 59.
14. Там же. Л. 78об.
15. Там же. Л. 100.
16. НАРМ. Ф. Р-3401. Оп. 2. Д. 4924. Л. 1а.
17. Воспоминания Бурдюжа Л. Г., 1915 г. р., с. Незавертайловка Слободзейского района; интервьюирована 28.08.2008 г.
18. Русская Православная Церковь и коммунистическое государство… С. 302.
19. Там же. С. 304.
20. Там же. С. 307-308.
21. Государственный архив Российской Федерации (ГАРФ). Ф. Р-5263. Оп. 1. Д. 71. Л. 149.
22. Там же. Д. 76. Л. 175 об.-178.
23. Там же. Д. 46. Л. 75-75 об.
24. Д. 46. Л. 76.
25. НАРМ. Ф. Р-3401. Оп. 1. Д. 1871.
26. Там же. Оп. 2. Д. 3453.
27. Там же. Оп. 2. Д. 2113; Оп. 2. Д. 2114; Оп. 2. Д. 2115; Оп. 1. Д. 4761.
28. Бабий А.И., Гольденберг М.А., Табакару Д.Н. Преодоление религии и утверждение атеизма в Молдавской ССР. – Кишинев, 1983. – С. 23.
29. Емельянов Н. Указ. соч.
30. Святыни русского Православия юга Украины и Молдавии: ист.-документ. фотоальбом / сост. Л. П. Алферьева. – Тирасполь, 2016. – С. 395-396.
31. НАРМ. Ф. Р-3401. Оп. 2. Д. 3575.
32. Текущий архив историко-архивного отдела Тираспольско-Дубоссарской епархии.
33. URL: http://pstbi.ru/bin/code.exe/frames/ m/ind_oem.html/charset/ans
34. Емельянов Н.Е. Оценка статистики гонений на Русскую Православную Церковь с 1917 по 1952 гг. (по данным на январь 1999 г.) // Богословский сборник. – 1999. – Вып. 3. – С. 264.
35. Дамаскин (Орловский), игум. Гонения на Русскую Православную Церковь в советский период // Православная Энциклопедия. Русская Православная Церковь. С. 186.
36. Святейший Патриарх Кирилл. «Эти расстрельные урочища являются величайшим памятником безбожию». – URL: http://www.patriarchia.ru/db/text/1174018.html

Л. А. Балан, канд. пед. наук,
зав. НИЛ «Перспективные информационно-образовательные технологии»
филиал ПГУ им. Т. Г. Шевченко
г. Рыбница, Приднестровье

ИННОВАЦИОННАЯ ДЕЯТЕЛЬНОСТЬ ПО ВНЕДРЕНИЮ ДИСТАНЦИОННЫХ ОБРАЗОВАТЕЛЬНЫХ ТЕХНОЛОГИЙ

В статье рассматриваются вопросы внедрения электронного образования на территории Приднестровья. Обозначены этапы функционирования инновационных площадок по внедрению дистанционных образовательных технологий в образовательные учреждения Республики.

Ключевые слова: *электронное обучение, дистанционные образовательные технологии, инновационные площадки, Приднестровье, цифровое общество.*

С момента начала функционирования лаборатории «Перспективные информационно-образовательные технологии», т.е. с января 2018 года, сотрудники лаборатории активно изучали опыт применения дистанционных образовательных технологий (далее ДОТ), электронного обучения в странах ближнего и дальнего зарубежья. В настоящее время нам удалось сформировать достаточно большую базу научных исследований по направлениям:

– нормативно-правовые основы организации учебного процесса с применением дистанционных образовательных технологий;
– основные модели организации электронного обучения;
– методика оформления учебных материалов дистанционных курсов;
– техническое и программное обеспечение организации учебного процесса с применением дистанционных образовательных технологий;
– теоретические аспекты методики формирования индивидуальных образовательных маршрутов в системах дистанционного обучения;
– методика организации онлайн и офлайн занятий в условиях реализации ФГОС нового поколения.

В базе присутствует не менее 100 актуальных кандидатских и докторских диссертаций, защищенных в России и Украине, не менее 80 вебинаров, представленных практиками в области организации и проведения электронного обучения, не менее 150 учебников, учебных пособий и научных статей по рассматриваемой области.

Изучение передового опыта позволяет утверждать, что на сегодняшний день внедрение ДОТ в учебный процесс образовательного учреждения является трендом времени.

Технологии меняют всё: инструменты, форматы контента, объемы и направления обучения, способы доставки. Наша задача к этому вовремя подготовиться, адаптироваться.

Заметим, что технология полезна, если позволяет решить хотя бы одну из пяти задач: поддержка разных форм контента; увеличение каналов доставки контента; оперативное изменение формата обучения; использование разных источников; поддержка непрерывного учебного процесса. Исследования показывают, что все эти 5 пунктов успешно перекрывают дистанционные образовательные технологии.

Из этого следует, что сегодня для педагога является недостаточным наличие базовых информационно-коммуникационных компетенций и умения работать на конкретной платформе дистанционного обучения. Важным является умение качественной подготовки учебного контента, способность повышать мотивацию слушателей учебных курсов, где применяется электронное обучение, дистанционные технологии. Поэтому для педагогов актуальными становятся компетенции в области:

– формирования визуально направленного контента;
– настройки индивидуальных траекторий обучения;
– проведения онлайн занятий с поддержкой внимания и вовлечения в совместную деятельность.

В настоящее время в Приднестровье силами оператора связи созданы благоприятные технические условия для развития электронного обучения с применением дистанционных образовательных и мобильных технологий. Кроме того, учащиеся самых разных образовательных учреждений в большинстве своем являются представителями поколения Z, ориентированными на применение электронных устройств. Однако вынуждены признать, что техническое и программное оснащение, а также техническая и программная поддержка в лице соответствующих сотрудников многих образовательных учреждений в настоящее время не позволяют масштабно применять данные технологии на всей территории ПМР.

Таким образом, понимая происходящие глобальные изменения в области организации и ведения учебного процесса и надеясь на ближайшее включение в этот процесс Приднестровья, считаем целесообразным инициировать процессы адаптации практикующих работников сферы образования ПМР к применению ДОТ.

В Приднестровье на законодательном уровне создаются условия для распространения электронного обучения и дистанционных образовательных технологий в образовательных учреждениях:

Проект закона Приднестровской Молдавской Республики «Об образовании», а именно ст. 16. «Реализация образовательных программ с применением электронного обучения и дистанционных образовательных технологий»;

Приказ МП ПМР от 10.01.2018 г. №8091 «Об утверждении и введении в действие Положения о порядке применения электронного обучения и (или) дистанционных образовательных технологий при реализации образовательных программ в организациях профессионального и дополнительного образования Приднестровской Молдавской Республики»;

Приказ МП ПМР от 19.08.2019 г. №715 «Об утверждении плана мероприятий (дорожной карты) по реализации основных задач Концепции развития начального и среднего профессионального образования в Приднестровской Молдавской Республике на 2019-2023 годы» (пункт 2.7.6 дорожной карты «Внедрение в образовательный процесс элементов электронного обучения и дистанционных образовательных технологий» до сентября 2023 года).

Таким образом, по итогам полученных результатов теоретического исследования, на Координационном совете Министерства просвещения ПМР в октябре 2019 года было принято решение об открытии республиканских инновационных площадок по теме «Внедрение дистанционных образовательных технологий в учебный процесс на различных образовательных ступенях в ПМР».

Главной целью этого проекта является обеспечение доступности качественного образования для различных категорий граждан ПМР, независимо от места проживания, социального положения и состояния здоровья.

Задачи проекта:

Создать условия для получения актуальных знаний за счет повышения мобильности доставки учебных материалов.

Предоставить возможность получать качественные образовательные услуги различной направленности без отрыва от работы, места жительства, независимо от состояния здоровья.

Расширить возможности общения участников образовательного процесса.

В качестве инновационных площадок были выбраны три образовательных учреждения:

ГОУ ДПО «Институт развития образования и повышения квалификации» (г. Тирасполь);

ГОУ СПО «Тираспольский техникум коммерции» (г. Тирасполь);

МОУ «Рыбницкая русская средняя общеобразовательная школа №6 с лицейскими классами» (г. Рыбница).

По первым двум видам организаций представлено достаточно большое число положительного и эффективного опыта применения ДОТ. Наша задача – вооружить педагогов актуальными компетенциями в области организации обучения с применением ДОТ. Для этого сформирован учебно-методический материал, апробацию которого планируем провести на просветительском этапе работы с инновационными площадками.

Что же касается общеобразовательных школ, то практика представлена в незначительных трудах, является обсуждаемой в настоящее время. Есть свои ограничения, которые следует учесть, и выявить те области деятельности школ, в которые применение ДОТ может органично влиться. Поэтому, кроме формирования у педагогов выше указанных компетенций, считаем важным изучение вопросов, где и как применение ДОТ позволит повысить качество предоставляемых образовательных услуг.

Деятельность по работе с инновационными площадками запланирована в несколько этапов:

I этап (сентябрь 2019 г. – ноябрь 2019 г.) – подготовительный. Связан с решением организационных вопросов, подготовкой документов, формированием рабочих групп.

II этап (декабрь 2019 г. – февраль 2020 г.) – просветительский. Подразумевает проведение учебных мероприятий по формированию компетенций в области разработки и проведения занятий с использованием ДОТ.

III этап (март 2020 г.-август 2020 г.) – проектный. Предполагает создание участниками рабочих групп отдельных проектов по читаемым дисциплинам (модулям) с применением дистанционных образовательных технологий.

IV этап (сентябрь 2020 г.-май 2021 г.) – экспериментально-аналитический, на котором запланировано введение разработанных курсов в учебный процесс, пересмотр форм и методов ведения занятий, организации контроля знаний; оценка эффективности организации учебного процесса с применением дистанционных образовательных технологий.

В период функционирования инновационных площадок методическое сопровождение внедрения дистанционных образовательных технологий будет осуществлять НИЛ «Перспективные информационно-образовательные технологии» при Рыбницком филиале Приднестровского государственного университета им. Т. Г. Шевченко.

Д.М. Трач, к. э. н., доцент,
заведующий кафедрой Менеджмента,
филиал ПГУ им. Т.Г. Шевченко
г. Рыбница, Приднестровье

УПРАВЛЕНИЕ ФИНАНСОВОЙ УСТОЙЧИВОСТЬЮ СЕЛЬСКОХОЗЯЙСТВЕННЫХ ПРЕДПРИЯТИЙ В НОВЫХ УСЛОВИЯХ ХОЗЯЙСТВОВАНИЯ

Социально-экономическое развитие государства является одной из основных его задач. При этом, очень важно обеспечить гармоничное развитие его регионов. В нынешних экономических и политических условиях требуется активное участие государства в выработке модели пространственных сил. Это особенно важно в интересах повышения эффективности использования земельных ресурсов и народосбережения.

Ключевые слова: *рыночная экономика, земельные ресурсы, агропромышленный комплекс, перерабатывающая промышленность, пространственное разделение труда, мини-цех, затраты, прибыль, срок окупаемость, рентабельность.*

В конце XX в. на постсоветском пространстве произошли принципиальные политические и экономические изменения. Прекратил свое существование единый хозяйственный механизм, произошла трансформация отношений форм собственности. Единый хозяйственный механизм распался на множество независимых экономических регионов. Эти изменения выдвинули на передний план проблему разработки новой модели пространственного размещения производительных сил, как одного из важнейших факторов выравнивания уровня социально-экономического развития регионов и народосбережения. Кстати, проблема народосбережения был посвящен XXIII съезд Всемирного Русского Народного Собора. В своем докладе на соборе Патриарх Московский и Всея Руси Кирилл отметил, что неблагополучная демографическая обстановка тормозит экономический рост, угрожает социальным гарантиям старшего поколения, а в случаи дальнейшего ухудшения чревато утратой территорий и распадом государства.

Сама научная теория пространственного развития регионов берет свое начало еще в работах меркантилистов. Основное внимание они уделяли внешней торговле, взаимоотношениям обособленных в территориальном плане государств. Существенное дополнение в исследование экономической науки изучением территориальных противоречий между городом и деревней внесли физиократы [1,3].

Пространственному разделению труда важное внимание уделялось классической буржуазной экономической теорией. А.Смит решающее значение придавал абсолютным издержкам производства. Д. Рикардо впервые выдвинул закон сравнительных издержек – страны должны производить и экспортировать товары, обходящиеся им относительно дешевле, и соответственно, импортировать те товары, производство которых за границей требует меньших затрат, чем внутри страны. Вместе с тем, в условиях политического противостояния между отдельными государствами, данный важнейший принцип выстраивания экономических взаимоотношений между отдельно взятыми государствами не соблюдается.

В центре внимания государственных органов власти, в странах с рыночной экономикой, находятся задачи обеспечения экономического роста, полной занятости, стабильности цен и сбалансированности внешнеэкономической деятельности [6].

Решение этих важнейших государственных задач не может быть обеспечено без учёта пространственного развития производства. Ещё в 1909 году, немецкий экономист А. Вебер опубликовал известную работу «О размещении промышленности. Чистая теория «штандорта», в которой дан анализ факторов размещения производства, были предложены методические приёмы определения местоположения предприятий с помощью изодапан, то есть линий равных транспортных издержек на единицу продукции.

Признавая в целом большой вклад А. Вебера в формировании теории размещения производства, специалисты практически единодушны в оценке слабых сторон его теоретической концепции [2]. Серьёзным недостатком было обоснование выбора места для промышленного предприятия с наименьшими издержками производства, в то время как в реальности при локализации производства решающую долю играет показатель прибыли. Главная ограниченность Вебера заключалась в его подходе к проблеме размещения с позиций единичного предприятия. В связи с этим многие исследователи (А. Предёль, Т. Паландер, Э.М. Гувер и некоторые другие) перешли от разработки вопросов определения местоположения отдельных предприятий к изучению размещения производства в рамках отраслей [4].

В. Кристаллер, А. Лёш и другие исследователи данной проблемы пошли еще дальше, они начали исследования проблем размещения предприятия и отраслей в рамках различных территориальных образовании (городов, районов, регионов) а также разработку методов пространственного анализа внутри и межотраслевых взаимосвязей в экономике в целом.

Классической теорией размещения хозяйства исследователи и практики считали работу А. Лёша «Географическое размещение хозяйства» [5]. В ней автор коренным образом перерабатывает методологию выбора местоположения предприятия, изложенную в трудах А. Вебера и некоторых других своих предшественников. Он делает вывод, что ни общие издержки, ни валовые доходы, не говоря уже об их отдельных элементах, не позволяют осуществлять такой выбор. При проведении анализа каждый из этих показателей рассматривается в отдельности, однако, окончательным и единственным фактором, определяющим выбор места, будет их результат – чистая прибыль.

Особый интерес представляют исследования региональных проблем в разрезе экономических районов. Это особенно актуально в настоящий период, когда после распада единого хозяйственного механизма, появления новых экономических образований принципиально изменилась снабженческая и сбытовая логистика раннее созданных предприятий.

В этих условиях, на наш взгляд, в основе решений пространственного размещения производства должны быть региональные природные, человеческие ресурсы, климат, инфраструктура, близость рынка сбыта (потребителя).

Учитывая аграрную направленность экономики Приднестровья на первый взгляд, такой подход может оказаться ошибочным в части известных недостатков в качестве рынка для рабочей силы, если рабочие операции в нем носят преимущественно однородный характер (сельскохозяйственные рабочие). Однако, устранение данного недостатка заключается в развитии в той же местности производств

дополнительного характера: сельскохозяйственного машиностроения, перерабатывающей промышленности, птицеводства, животноводства, строительной отрасли, сооружений длительного хранения сырья.

Учитывая исторически устоявшееся географическое размещение сельских поселений региона, а также раздробленность земельных ресурсов по малым и средним товаропроизводителям возникает исключительно сложная проблема: обеспечения эффективного использования имеющихся национальных ресурсов, сохранения и развития уникальных поселений с их социальной инфраструктурой.

Для Республики – это должна быть важнейшая государственная задача.

Учитывая новые земельные отношения (государственная собственность на землю, её деление на паи) необходимо решение вопроса в части создания хозяйственных структур, без которых немыслимо решение социально-экономического развития как сельских поселений с их инфраструктурой, так и государства в целом.

При нынешнем состоянии, именно отсутствие организации как таковой, невозможно на практике обеспечить интенсивное и рациональное сельскохозяйственное производство, а также сохранить численность сельского населения и обеспечить повышение их жизненного уровня.

Для преодоления сложившейся в настоящее время негативной ситуации в аграрно-промышленном секторе нам представляется принципиально важным решение ряда важнейших задач.

Первоочередным и, по нашему мнению, основным должно быть создание крупных сырьевых баз путем:

– концентрации земельных угодий в рамках современных хозяйственных организаций (ООО, ОАО, кооперативы, товарищества, народные предприятия и т.п.)

– постепенный синтез земледелия с перерабатывающей промышленностью и таким образом создание непрерывного процесса выращивания сырья, его переработки и выпуска готовой потребительской продукции;

– выработка взаимовыгодных производственно-экономических отношений между участниками единой агропромышленной системы;

– соединение науки с производством, непосредственное участие ученых в решении практических задач развития важнейшей для Республики отрасли.

Развитие данного экономического направления потребует развития и других смежных отраслей, характерных для аграрных регионов, а соответственно и более совершенной отраслевой структуры экономики, основанной на национальных ресурсах. Улучшится и структура внешнеторгового баланса, а именно, значительно возрастет экспорт сельхоз. сырья и продуктов его переработки. Возрождение агропромышленного комплекса республики на базе организационных преобразований, прежде всего путем создания организационных форм хозяйствования (юридических лиц) будет началом позитивных изменений демографической ситуации, восстановления сельских поселений, увеличения доходов сельского населения, сокращения государственных субсидий сельским жителям за счет средств бюджетов, не снижая при этом их материального уровня жизни, так как они смогут получать доход за счет имеющейся возможности трудится.

На наш взгляд, существующее административно-территориальное устройство Республики, транспортная и водная инфраструктура, позволяют выстраивать экономически и социально более благоприятное территориальное размещение производительных сил. В его основе должны быть:

– почвенно-климатические условия районов;

– наличие трудовых ресурсов и их закрепление в исторически сложившейся территориальной структуре;

– пересмотр существующего территориального размещения предприятий пищевой промышленности.

Приднестровье, как экономический субъект, имеет уникальное географическое расположение. С одной стороны, это пролегающая через всю территорию международная автомобильная трасса; западная граница омывается рекой Днестр. Это создает благоприятные условия для экономического развития, для внешних экономических связей.

С другой стороны, существуют и определенные сложности для размещения производительных сил. Это вызвано, прежде всего, особенностью самой территории –202 км с севера на юг и 40 км с запада на восток.

При прежнем географическом расположении в рамках существующего единого хозяйственного механизма (СССР, МССР) принимались и соответствующие ему экономические решения по размещению производительных сил. На нынешней территории ПМР были построены крупные предприятия, размещение которых в тех условиях было экономически оправданным.

Однако в нынешних географических и экономических границах, раздробленности земли по мелким пользователям снабженческая и сбытовая логистика для них уже крайне неэффективна. Это привело к ликвидации таких крупных предприятий как: Консервный завод (г. Григориополь), Мясокомбинат (г. Рыбница), Молокозавод (г. Рыбница) [7]. Оставшиеся предприятия пищевой промышленности, в связи с невозможностью обеспечения их сырьем, используют производственную мощность на 30-40%, при этом, обеспечение их деятельности влечет за собой значительные

непроизводительные транспортные расходы, что увеличивает себестоимость выпускаемой продукции, а, соответственно, розничные цены на социально-значимую продукцию. Радиус доставки сырья на данные предприятия и доставки готовой продукции потребителям увеличился в 3-5 раз. Излишние нагрузки на дорожную инфраструктуру приводят к ее преждевременному разрушению, а соответственно и дополнительным бюджетным расходам на их ремонт.

Таким образом, доставшееся Республике в наследство размещение производительных сил, как с точки зрения экономической эффективности их деятельности, так и с точки зрения социальной эффективности, которая подразумевает влияние размещения производительных сил на демографическую ситуацию, сохранение и развитие сельских поселений, здравоохранения, образования, культуры в нынешних экономических условиях нельзя считать эффективным.

Из всего сказанного следует, что государство должно взять под свой контроль разработку генеральной схемы размещения производительных сил с учетом нынешних административно-территориальных границ.

Особо много проблем связано с обеспечением населения продовольственными товарами. Это наглядно видно на примере хлебобулочной продукции. Так, в республике расположены 3 крупных предприятия, занимающиеся данным видом деятельности:

– ЗАО «Тираспольский хлебокомбинат»;

– ГУП «Бендерский хлеб»

– ЗАО «Рыбницкий хлебокомбинат».

Указанные предприятия развозят производимую продукцию в торговые точки по всей республике на встречных направлениях. Визуально неэффективность транспортной логистики представлена на рисунке 1.

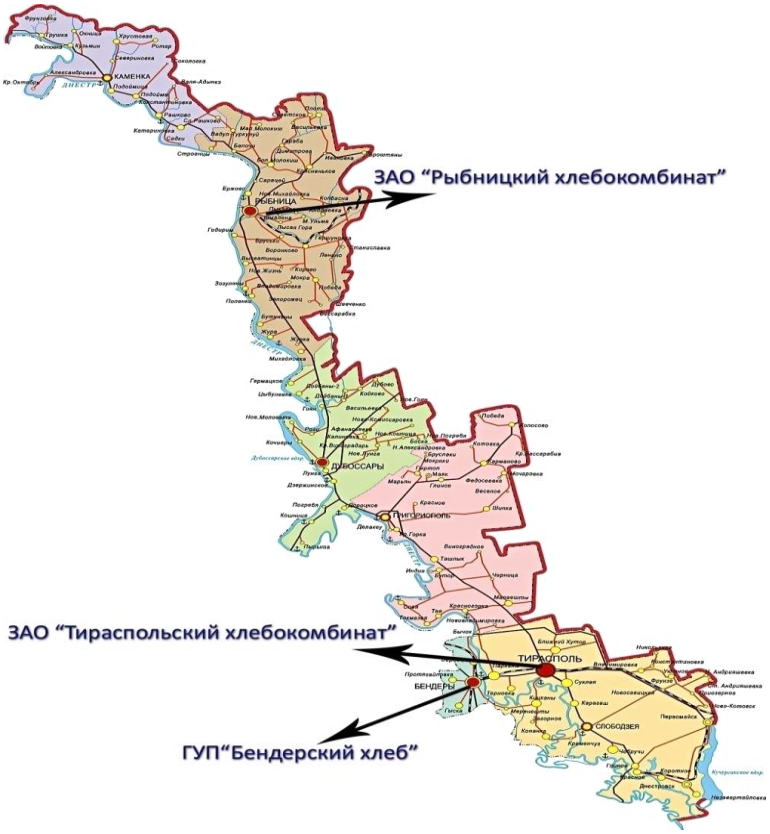

Рис. 1. Предприятия Приднестровья, занимающиеся производством и реализацией хлебобулочных изделий
(*Разработано автором*)

Это значительно увеличивает транспортные расходы, а, следовательно, влияет на увеличение себестоимости выпускаемой продукции, а соответственно и розничных цен на социально-значимую продукцию.

Решением такой проблемы может стать создание в городах и селах мини-предприятий, которые будут обеспечивать определенное число потребителей продуктами питания.

Эффективность таких мероприятий продемонстрируем на примере мини-пекарни. Для определения экономически выгодного размещения предприятия необходимо учитывать наличие сырьевой базы, а также рынка сбыта с учетом минимизации приведенных затрат. Экономически предпочтительней будет вариант размещения производства с меньшей суммой приведенных затрат (З).

$$З = С + Е * K \rightarrow min \quad (1)$$

где:

С – себестоимость единицы продукции

Е – коэффициент эффективности капитальных вложений:

– на социально значимую продукцию устанавливается государством

– на остальную продукцию не ниже достигнутого уровня рентабельности на предприятии

К – капитальные вложения на единицу продукцию.

Необходимо также учитывать, что суммарное количество производимой продукции по возможным вариантам мощности должно превышать суммарную потребность по пунктам потребления.

$$\sum \max \text{производства} > \sum \max \text{потребления} \quad (2)$$

Остановим свой выбор на мини-пекарни КОЛАКС-П500. Стоимость данного модуля в пределах 320 000 приднестровских рублей.

Мини-пекарня КОЛАКС-П500 способна выпекать за одну смену (в 12 часов) 500 кг хлебобулочных изделий:

– 720 булок хлеба, массой до 700 грамм;

– более 2400 булочек, массой до 100 грамм.

Так как максимальный объем выпечки хлеба за сутки 500 килограмм, то за год (365 дней) мини-пекарня в среднем сможет произвести 182500 килограмм или 182,5 тонн.

Учитывая, что средняя норма потребления хлеба в сутки на человека в пределах 0,3 килограмм, то за год этот показатель составляет 109,5 килограмм.

Таким образом, за год ежедневной работы мини-пекарня сможет обеспечить хлебобулочными изделиями около 1 600 человек.

Такой показатель дает возможность порекомендовать установку данной модульной пекарни в селах Рыбницкого района, представленных в таблице 1.

Таблица 1

Села Рыбницкого района с численностью населения от 1000 до 1600 человек, чел.

Название сел	Кол-во проживающих
Гидирим	1208
Бутучаны	1342
Колбасная	1003
Жура	1342
Красненькое	1593
Попенки	1213

(сайт министерства экономического развития)

Среднее расстояние между ними 5-6 км, что позволяет минимизовать транспортные расходы по доставки потребителям готовой продукции. Оптимальным станет внедрение одной мини-пекарни на два или три небольших села, численность жителей которых в сумме будет около 1600 человек.

Продуктовый расчет необходимого сырья для производства представлен в таблице 2.

Таблица 2

Продуктовый расчет мини-пекарни КОЛАКС, кг.

Наименование компонентов	Масса
Мука пшеничная (высшего сорта)	350
дрожжи	7
соль	4,5
сахар	3,5

Разработано автором

Особое внимание необходимо уделить такому сырью как мука, изготавливаемая из пшеницы. Если за основу для посева такой культуры взять 1 га земли, то примерный урожай, собранный с такой территории около 3,5 тонн или 3500 килограмм зерна. При этом выход муки с такого объема может быть разный и зависит от сорта. Если мука первого сорта, то ее выход с 3500 килограмм зерна будет 2520 килограмм.

Для работы мини цеха необходимо 350 килограмм муки в сутки, на год этот объем составляет 127 750 килограмм. Чтобы обеспечить такие объемы необходимо минимум собрать около 177 430 килограмм зерна с площади около 50 гектар земли. Нынешние фермерские хозяйства региона имеют в пользовании

в среднем около 2-х тысяч га земли, что позволяет полностью обеспечить хлебобулочное производство местным сырьем.

Затраты на приобретение и монтаж мини-пекарни составят 324 000 руб. (табл. 3).

Таблица 3

Затраты на мини-пекарню КОЛАКС, руб.

Показатели	Стоимость
Затраты на приобретение оборудования	320 000
Затраты на доставку и монтаж	4000
Итого	324 000

Разработано автором

Расчет прибыли от реализации продукции за 1 месяц представлен в таблице 4.

Таблица 4

Расчет прибыли от реализации хлебобулочных изделий за 1 месяц, руб.

Показатель	Стоимость
Выручка от реализации хлебобулочных изделий	96120
Затраты на производство:	79261,7
сырье, кг	73500
электроэнергия, кВт	567
водоснабжение, м3	194,7
заработная плата работников	5000
Прибыль	16585,3
Рентабельность, %	16,6

Разработано автором

Для сравнения, рентабельность аналогичной продукции на существующих хлебокомбинатах составляет 5%.

Для расчета выручки от реализации была взята принятая правительством, как на социально значимую продукцию, экономически обоснованная цена одной булки «Славянская» на расчетный период регулирования с 1 декабря 2018 года по 30 ноября 2019 года в размере 4 рубля 45 копеек [7].

Для расчета месячных затрат на электроэнергию и водоснабжение был взят предельный уровень тарифа на 2019 год для промышленных и прочих предприятий в размере 1 рубль 40 копеек за 1 кВ и 6 рублей 49 копеек за 1 кубический метр соответственно.

Проанализировав таблицу 4 можно сделать вывод, что примерная прибыль за месяц составляет 16585рублей 30 копеек. В расчете на год этот показатель будет ровняться 199 023 рублей 60 копеек.

Зная общие затраты на реализацию проекта и предполагаемую прибыль, можно рассчитать примерный срок окупаемости мини-пекарни КОЛАКС (таблица 5).

Таблица 5

Расчёт окупаемости внедряемого проекта в 2019 году, руб.

Показатели	Значение
Затраты на реализацию проекта, руб	324 000
Предполагаемая прибыль, руб.	199 023,60
Срок окупаемости, месяцев	1,6

Разработано автором

Таким образом, согласно расчетам таблицы 5 ожидается, что вложенные средства окупятся в течение 1 года и 6 месяцев.

В результате организации хлебобулочного производства в местах проживания будет иметь место и социальная эффективность – создание рабочих мест и улучшение других, вытекающих из этого последствий.

Аналогичная ситуация имеет место и в мясомолочной производстве.

Таким образом, можно констатировать, что в нынешних региональных условиях, раздробленность земли по мелким пользователям, свобода выбора видов деятельности (производства) государство обязано использовать экономические, методические, а если потребуется, и административные рычаги с целью улучшения социально-экономического развития регионов.

Список литературы:

1. Бос Х. Размещение хозяйства. Пер. с англ. М., 1970
2. Вебер А. Теория Размещения промышленности. – Л.; М., 1926.
3. Гвишиани Д.М. Организация и управление. 2-е изд. М., 1972
4. Изард У. Методы регионального анализа: введение в науку о регионах: сокр. пер. с англ. – М., 1966.
5. Лёш А. Географическое размещение хозяйства: Пер. с англ. М., 1959.
6. Регулирование территориального развития в условиях перехода к рыночной экономике: Сб. научн. тр. – М., 1991.
7. Сайт Министерства экономического развития [Электронный ресурс]. – Министерство Экономического развития – Режим Доступа http://mer.gospmr.org/

Г.П. Леонтяк, доктор сел.-хоз. наук,
профессор, зам. директора по научной работе,
г.Рыбница, Приднестровье
В.В. Сотников, начальник Государственной службы
экологии и контроля окружающей среды ПМР,
г.Тирасполь, Приднестровье

СОСТОЯНИЕ ОКРУЖАЮЩЕЙ СРЕДЫ ПМР И ОБЕСПЕЧЕНИЕ ЭКОЛОГИЧЕСКОЙ БЕЗОПАСНОСТИ

Статья информирует о состоянии окружающей среды регионов ПМР в областях охраны атмосферного воздуха, рационального использования и охраны водных ресурсов, образовании и размещении отходов от производств и состояние лесной отрасли. Приводится экологическая безопасность города Рыбницы, даются конкретные данные выбросов вредных веществ от стационарных источников ММЗ, РЦК. Намечены пути решения экологических проблем.

Ключевые слова: *окружающая среда, природные ресурсы, загрязнители, экологическая безопасность.*

Охрана окружающей среды является одним из главных требований стоящих перед обществом. Перед человечеством стоит три основных направления в охране окружающей среды:

– **охрана среды жизни на Земле** (задачей, которой является в становлении качественного состава веществ, которые появились в биохимическом круговороте природы в следствии сельской хозяйственной деятельности): пестициды, химические удобрения, загрязнении почвы, воды, уменьшение видового разнообразия сельско - хозяйственных растений и полученный продукт от них;

– **охрана среды жизни человека** – допустимые нормы концентрации химических элементов в почве, в воде;

– **охрана антропогенной среды**, в которой ведется хозяйственная деятельность человека (урбогенные, технологические, окультурование ландшафтов, фитомелиорация, орошение, охотничьи хозяйства и др.).

Необходимо считать, что главная задача сегодня является охрана природой всей Земли и окружающей ее то, что сохраняет здоровье человека.

Если воду считают ресурсом жизни, то воздух является основным элементом первой необходимости, без которого человек может прожить 5-7 минут, без еды несколько дней. Необходимо помнить, что чистый воздух, вода и продукты питания - это здоровье человека.

Характеризуя основные элементы биосферы необходимо отметить, что экологическая ситуация в ПМР в целом оценивается, как стабильная, без существенных изменений качества окружающей природной среды. Вместе с тем необходимо отметить, что экологическая обстановка сохраняет тенденцию к ухудшению качественного состояния таких природных ресурсов, как атмосферный воздух, водные объекты, в частности подземные воды и состояние лесных экосистем. Сохраняются тенденции увеличение образование твердых бытовых и производственных отходов не развивая мероприятий по их сортировке, из влечения вторичных ресурсов, обезвреживаю токсических производственных отходов, по переходу на технологии с исключением образованием токсичных отходов.

Характеризуя состояние природных ресурсов республики необходимо отметить, что в области охраны атмосферного воздуха за 2018 год выбросы загрязняющих веществ в атмосферу увеличились и составили 45,1 тыс. тонн, что составило 101% к уровню 2017 года. Причем из низ 30,8 тыс. тонн или 68% к валовому выбросу по республике приходится на выбросы из передвижных источников автотранспорта, в городах эта цифра составляет более – 90%. Кроме того, основную долю загрязнение атмосферного воздуха в Республике составляют стационарные источники: теплоэнергетичекого комплекса, металлургической, строительной (производства цемента) и химической промышленности. Одним их крупнейших природопользователей республики является Молдавская ГРЭС, которая за 2018 год

выбросы в атмосферу загрязнителей составило около 6 тыс. тонн (115% от 2017 года), это обусловлено потреблением природного газа, мазуты и угля.

С каждым годов в республике увеличивается количество зарегистрированных транспортных средств, прежде всего индивидуальных автовладельцев. В следствии чего, увеличивается негативное воздействие на атмосферный воздух городов и населенных пунктов. Основными веществами загрязняющие воздух от стационарных источников являются углерод оксид (6,7 тыс. тонн в год), окись азота (5 тыс. тон в год), твердые вещества (1,4 тыс. тонн), углеводороды (1,1 тыс. тонн в год). Наблюдение Республиканским гидрометцентром за атмосферным воздухом охваченными территории, на которые проживают 55% населения Республики, а именно города: Тирасполь, Дубоссары, Рыбница. Мониторинг состояния загрязнения атмосферного воздуха за 2018 год показал, что уровень загрязнения в целом в несколько возрос по сравнению с 2017 годом. Так в Тирасполе сохраняется тенденция роста среднегодовых концентраций по фенолу и формальдегиду.

В области использования водных ресурсов за 2018 года объем водопотребления из подземных источников составил 34,1 млн. кубических метров, из поверхностных источников 763 млн. кубов. Все воды полученные из разных источников являются качественными и соответствуют всем нормам санитарии. Необходимо отметить, что качественное состояние воды реки Днестр остается стабильным и безопасным и ухудшение качества воды не наблюдается по данным лаборатории Государственной службы. Вызывает опасение качественное состояние воды Кучурганского водохранилища, в котором возрастает содержание растворимых солей из-за поступления в водохранилище минерализованного стока реки Кучурган и усиленного испарения воды с водохранилища в следствии сброса теплой воды «Молдавского ГРЭС».

В области образования и размещение отходов производства и их потребления сложилась следующая ситуация. За 2018 год в республике образовалось порядка 460 кубических метров отходов производства, что на 15% больше с прошлым годом. Работы по сортировке твердых бытовых отходов частично ведутся, только в городах Тирасполь и Рыбница. В ходе работы сортировочного комплекса раздельно отбираются следующие виды отходов: пластик, картон, полиэтилен, стекло, а также черные цветные металлы. В дальнейшем полученные вторичное сырье прессуется в брикеты и реализуется предприятием республики, а также Молдовы. На полигоне твердых бытовых и промышленных отходов города Рыбница сортировка осуществляется вручную. В 2018 году объем отходов прошедших сортировку составляет 117 тонн. Реализовано предприятием республики 34 тонны.

В остальных городах и районах сортировка отходов на полигонах (свалках) не осуществляется. Сложным остается положение с полигонами твердых бытовых отходов. Из расположенных на территории Республике 88 полигонов (свалок) по твердым бытовым отходов только 7 имеют проектную документацию. Сельские мусоросвалки по прежнему находятся в заброшенном антисанитарийном состоянии. Очень сложным является накопления устаревших токсичных химических препаратов из 64 Приднестровских образовательных и других специализированных организациях. В настоящее время ведутся переговоры по подписанию договора между государственной службой и Польской фирмой GEOCOMA LTD на вывоз и обезвреживание за пределы республики устаревших пестицидов накопленных на территории Григориопольского региона. К вызовам экологической безопасности относятся: преобладание ресурсоёмких секторов в структуре экономики, высокая степень износа основных производственных фондов и низкий уровень технической модернизации экономики, низкий уровень затрат на охрану окружающей среды.

Необходимо отметить экологическую обстановку в городе Рыбница и Рыбницком районе. В целом считается стабильной, благоприятной для существенной среды обитания человека. Город и частично села ухожены, чистые и зеленые. Большое внимание уделяется благоустройству города в частности набережной, закладываются места отдыха, детские площадки, устанавливаются тренажеры. Зеленая зона вокруг города является местом отдыха для жителей - 0,4 гектара зеленых насаждений приходятся на одного жителя ПМР, что является недостаточным по сравнению с другими регионами России и Украины. Санитарные службы города следят за чистотой и санитарией.

По итогам 2018 года валовой выброс веществ составил 10,5 тыс. тонн, выбросы от стационарных источников составил 5,2 тыс. тонн, что составляет 121% к 2017 году. Основной уровень загрязнения атмосферного воздуха приходится на ММЗ и РЦК.

Выбросы ММЗ составил в 2018 году 4 тыс. тонн. РЦК – 1 тыс. тонн. Практически 90,7% выбросов загрязняющих веществ от общего объема приходится на доли этих предприятий. Значительные загрязнения в атмосферу также внесли выбросы вредных веществ следующие предприятия: филиал МГУП «Тирастеплоэнерго» - 174 тонны, «РИСТ» - 64 тонны, «Фильт - Агро» -42 тонны, «Шериф» - 36т., выбросы от передвижных источников составляют 50%. За уровнем загрязнения атмосферы в городе Рыбница осуществляет Республиканский «Гидрометеорический центр». За указанный период текущего года лишь в сентябре отмечено одно превышение максимально – разовой концентрации по пыли – 1,4 ПДК, ПДК м.р. – (0,5 млг. метра кубического). Среднее значение мощности дозы гамма- излучение в городе Рыбница за 9 месяцев 2019 года составило 16 мк Р/ час , максимальное значение -17 мк Р/ час , что не превысило естественного гамма фона Земли. Очистные сооружения города Рыбница работают соответственно с требованием СанСтанции. Очищая в сутки 36 тыс. куб. метров, производится с

последующим выбросом в реку Днестр. Всего за год очищено 2260 тыс. куб. метров. Эффективность работы городских очистных сооружений по БПК5 составило – 97%, по взвешенным веществам 94%, нефтепродукта 93% и аммонийному азоту 98%. Бытовые отходы производства и потребления в 2018 году составило 290 тыс. тонн, из них опасных 265 тыс. тонн. Отходы сортируются вручную. Необходимо отметить показатель здоровья жителей города Рыбница, желал бы быть лучшим. По сравнению с другими городами, заболевание сердечно сосудистых и онкологических остаются значительно высокими. Слабо работает медицинская служба в плане выезда квалифицированных мед. работников в сельскую местность по оказанию помощи сельским жителям, особенно престарелые категории жителем села, которые практически находятся вне зоны контроля. Особое место занимают леса расположенные в зоне ПМР. Их площадь покрытая лесом составляет 30 тыс. га., лесистость – 7,6%, в севере республики - 17%, лесостепной - 3,6%. Леса представлены в основном зоной защитной, гигиенической и санитарной, т. е. являются лесами первой группы. Они являются уголком, где люди нашей республики могут отдохнуть и улучшить своё здоровье. Природный заповедный фонд республики составляет 1% (один заповедник и 8 заказников). Заповедный фонд Европы 18%. Необходимо отметить, что хозяйственная деятельность ГУП осуществляется по своему усмотрению, т.е. не по основному документу лесоустройству лесов, который отсутствует 3 года, отсутствия стратегии долгосрочного развития лесов, что является грубейшим нарушением. Ряд проведенных ревизий со стороны контролирующих органов обнаружен ряд грубейших нарушений по соблюдению природоохранного законодательства, в частности:

– обнаружены большие самовольные порубки (Кицканское, Григориопольское, Дубоссарской, Карманское лесничества);

– сплошные санитарные рубки проводятся с грубыми нарушениями правил санитарных и лесовосстановительных рубок: отвод, таксация, занижение сортности, приемка, складирование древесины (Кицканском,Дубоссарском и Караманском лесничества);

– отсутствие культуры производства введения хозяйства и состояние лесных участков, кордонов. Кордоны и примыкающие к ним места находятся в антисанитарийном состоянии. сельскохозяйственные земли запущены, нерационально используются, заросшие бурьянами, существует самовольный выпас скота в водоохраной зоне. Лесные дороги, квартальные просеки захламлены и нерасчищены. Имеет место, где участки леса завалины строительным и бытовым мусором, навозом.

Для решения экологических задач необходимы следующие мероприятия:

– техническое перегружение устаревшего технического оборудования;

– управлением газообразными веществами водить новые технологии;

– установить, выполнить и придерживаться нормативов, предусмотренных строительными нормами, проверки и контроль осуществлять санитарной службой.

– организация контрольных мобильных постов за выхлопными газами автотранспорта организовывать на выездах с городов и сел;

– усиление контроля за качества возимого топлева и организация экологической сертификации;

– ограничить воз транспорта в республику старше 10 лет выпуска;

– организовать 100% учет приборов воды;

– создание благоприятных экономических условий для сокращения образования отходов, вовлечение их повторный хозяйственный оборот, включая поддержку предприятий, осуществляющих переработку отходов;

– вывоз непригодных пестицидов на обезвреживание за пределы республики;

– проектирование и строительство мусоросортировочных и мусороперерабатывающих заводов в городах Тирасполь, Бендеры, Рыбница.

– повышение культуры производства в лесном хозяйстве по всем направлениям деятельности предприятий;

– соблюдения и применение положений правильности введения хозяйства в лесных предприятиях;

– устройство рекреационных туристических мест отдыха и их благоустройства;

– провести лесоустройство в лесной отрасли ПМР;

– создание национального парка в республике.

Считаем, что отрасли всех предприятий республики должны обеспечить защиту окружающей среды и улучшение здоровья и отдыха трудящихся.

Список литературы:

1. Алимкулов С.О., Алматова У.И. Отходы – глобальная экологическая проблема. Современные методы утилизации отходов. – М.,2014 – 120с.

2. Отчет по теме 2.3.2. «Оценка влияния источников антропогенного воздействия на экологические состояния. – г. Тирасполь, Бендеры», 2015.

3. Сапожников Г.П. Конец, (мусорной цивилизации): пути решения проблемы отходов.- М., 2010.

4. Перечень документов предприятий по вопросам природопользования и охраны окружающей среды. – 2014.

5. Мунтян А.С. Энерго – экологическая оценка сельхоз продуктов. – М., 1997. – 294с.

Г.Л. Гадичева, воспитатель
ГОУ «Попенкская школа-интернат для детей-сирот и детей,
оставшихся без попечения родителей»
с. Попенки, Приднестровье

РОЛЬ ИСТОРИКО-КРАЕВЕДЧЕСКОГО МУЗЕЯ В ВОСПИТАНИИ ЧЕЛОВЕКА И ГРАЖДАНИНА

В статье автор раскрывает роль историко-краеведческого музея в патриотическом воспитании детей. Особый акцент автор ставит на участие воспитанников в сборе материалов музея и совместной работе с работником музея.

Ключевые слова: *патриотическое воспитание, историко-краеведческий музей, воспитательная работа, школа-интернат, экспонаты.*

«Любовь к Отчизне и любовь к людям – это два
быстрых потока, которые, сливаясь, образуют
могучую реку патриотизма»
В. А. Сухомлинский

Патриотическое воспитание подрастающего поколения всегда являлось одной из важнейших задач современной школы, ведь детство и юность - самая благодатная пора для привития священного чувства любви к Родине.

Оно начинается с малого - с любви к своей семье, к своему жилищу, к своей школе. Постепенно расширяясь, эта любовь к родному краю, переходит в любовь к своей стране – к её истории, её прошлому и настоящему.

В нашей школе – интернате ведётся воспитательная работа в различных направлениях, но приоритетным направлением является патриотическое воспитание. Эта тема является актуальной на протяжении последних десятилетий.

Приобретением человека в школьный период является вера в себя, вера в то, что он знает и умеет, чувство собственного достоинства. Мы считаем, что эти качества необходимо формировать в процессе патриотического воспитания посредством различных способов.

Героические подвиги лучших сынов Отечества должны стать основой патриотического воспитания. Решая вопросы патриотического воспитания, педагоги строят свою работу в соответствии с местными условиями и особенностью детей, учитывая следующие принципы:

1. Отбор знаний, наиболее актуальных для ребёнка данного возраста.
2. Систематичность и преемственность педагогического процесса.
3. Дифференцированный подход к каждому ученику согласно его психологическим способностям, возможностям и интересам.

Наша школа – интернат расположена на территории села Попенки, место расположения школы имеет свои преимущества в том, что дети имеют возможность любоваться красотой родного края. И большим минусом является то, что у воспитанников возможность знакомиться с архитектурой и памятниками культуры и истории родного края есть только тогда, когда они выезжают в города и другие населенные пункты Приднестровья.

Но в Доме Культуры села вот уже 30 лет работает историко-краеведческий музей. Для нашей школы уже стало традиционным проведение совместных экскурсий в музей села, где ребята знакомятся с экспозициями. Большую помощь оказывает музей в изучении родного края. Так на базе материала музея проходят классные часы, лекции, мероприятия, такие как: «В светлое будущее вместе с Россией», «Они сражались в 41 гвардейской», «Горжусь тобой моё село», ко дню Республики и к 250-летию образования села и другие.

Совместно с работниками Дома Культуры и музея организовываются и проводятся национальные подворья, представляются вновь изданные буклеты. Ежегодно воспитанники школы-интерната принимают участие в фестивале «Юный патриот ПМР», в военно-спортивной игре «Мы парни бравые», конкурсе строя и песни, целью которых является воспитание патриотизма у подростков.

В музее школьники знакомятся с экспонатами различной тематики: бонистика, нумизматика, быт, фото, исторические документы и филателия; изучая тем самым историю предков и знакомясь с обычаями и традициями родного села. Большой интерес представляет экспозиция по этнографии, знакомство с фольклором и танцевальным искусством, ковроделием, национальными костюмами и народными промыслами. В музее насчитывается более полутора тысяч экспонатов. Значительный интерес у детей вызывают образцы национальной одежды, а также орудия труда и предметы быта.

На центральной экспозиции расположены стенды – фотографии участников ВОВ, наших односельчан. Более двухсот человек ушли на фронт и не вернулись с войны. Немалую роль в воспитании гражданина у подрастающего поколения имеет краеведческая работа. Она организована в различных направлениях. Ведущей из них является изучение прошлого родного края.

Сегодня у подрастающего поколения нет возможности живого общения с теми, кто прошел по дорогам Великой Отечественной войны, их сегодня в селе в живых уже, к сожалению, нет, остались только вдовы и дети войны. Наши воспитанники оказали неоценимую помощь музею. Так наши воспитанники, которые обучались в школе-интернате 10 лет назад, внесли в копилку музея неоценимый вклад. Они посещали ветеранов, помогали им в быту и смогли пообщаться с ними, услышать, как, будучи молодыми, ветераны прошли свой боевой путь, как было сложно и страшно, как погибали их товарищи, как тяжело досталась победа. Эти интервью они записали, и при помощи сотрудника Молдавского Металлургического завода была издана и опубликована Книга Памяти. В ней описаны встречи с ветеранами войны Ляховым Степаном Григорьевичем и Борисовой Галиной Владимировной, где они рассказали о тех испытаниях, через которые им суждено было пройти. Степан Григорьевич рассказал о своем первом бое:

«… Мое сердце ещё никогда так сильно не билось, как тем утром. Мой первый бой состоялся под украинской слободой. Наши две бронемашины переезжают поле. Навстречу нам ползут шесть немецких танков. Их первый выстрел – недолёт: разорвался перед нами. Мы из своих орудий стали щекотать их броню. Второй выстрел – перелёт: жахнул позади. На башне второй машины лётчик из приписного состава пытался сладить с заклинившим орудием. Лётчик, что с него взять, в небе ас, а здесь не обучен. Третий ядрёный выстрел приложился по самый мотор моей машины…».

А Галина Владимировна рассказала о том, как колесила в вагоне санитарного поезда до самой Победы.

Ребята регулярно участвуют в волонтёрском движении, оказывают помощь вдовам ветеранов, участвуют в Вахте Памяти. Неоднократно проводятся субботники и трудовые десанты по уборке школы и исторического музея в центре села и в парке, где воздвигнут памятник воинам-освободителям.

Сегодня все труднее педагогам находить действенные методы по воспитанию человека-гражданина. Это направление должно вестись системно, постоянно, без отрыва от жизни и только на примерах настоящих граждан и патриотов своей Родины и своего края.

Список литературы:

1. Ефремова, Е. Народная культура и патриотическое воспитание школьников / Г. Ефремова. – Текст: непосредственный // Воспитание школьников. – 2005. – № 8. – С. 17-18.
2. Горфина М.Н. Воспитание гражданской идентичности школьников при изучении истории / М. Н. Горфина. – Текст: непосредственный // Преподавание истории и обществознания в школе. – 2014. – № 4. – С. 46-52.
3. Райхлина Е.Л. Музей в системе патриотического воспитания молодёжи / Е.Л. Райхлина. – Текст: непосредственный // Вестник Московского государственного университета культуры и искусств. – Москва, 2009. – № 3(29). – С. 172-176.
4. Яцкова Т. Союз учителя и библиотекаря в воспитании у учащихся интереса к краеведению / Т. Яцкова. – Текст: непосредственный // Воспитание школьников. – 2005. – №9. – С. 57-58.

И.В. Глинка, учитель-логопед,
А.В. Руснак, воспитатель,
А.М. Леонтьева воспитатель,
МДОУ «Рыбницкий детский сад № 6 общеразвивающего вида»
г. Рыбница, Приднестровье

ПРЕДУПРЕЖДЕНИЕ ДЕВИАНТНОГО ПОВЕДЕНИЯ В РАЗВИТИИ ДЕТЕЙ ДОШКОЛЬНОГО ВОЗРАСТА

В настоящее время одной из наиболее актуальных проблем, возникающих в практической деятельности специалистов и педагогов дошкольных образовательных учреждений, особое место занимают проблемы, связанные с нарушением поведения детей дошкольного возраста. В статье рассматриваются причины отклоняющегося поведения, и основные методы профилактики.

Ключевые слова: *дети дошкольного возраста, психические расстройства, психологические расстройства, семья, семейное воспитание, семейные проблемы, взаимодействие ДОУ и семьи, девиантное поведение.*

Социальная активность ребенка начинается с момента поступления его в дошкольное учреждение. С этих пор ребенок начинает взаимодействовать со сверстниками и педагогами, сталкиваясь на своем пути с определенными трудностями в усвоении новых эталонов поведения, при этом не осознавая их

значение и последствия. Повышенное внимание к начальному этапу социальной адаптации ребенка в дошкольном учреждении, обуславливается не значительным социальным опытом ребенка и умения взаимодействовать. Многие отечественные педагоги и психологи определяют девиантное поведение, как проявление социальной дезадаптации. Научные исследования и опыт работы с детьми дошкольного возраста, обуславливают необходимость ранней диагностики и профилактики отклоняющегося поведения [1].

Девиантное поведение – это разновидность отклоняющегося поведения, которое связано с нарушением норм и правил поведения микросоциальных отношений и половозрастных социальных групп. При появлении девиантного поведения ребенок становится агрессивным, вспыльчивым, гиперактивным, что свидетельствует развитию невропатии, неврозам и страхам. В настоящее время существует много социальных факторов влияющих на развитие отклоняющегося поведения, отсутствие в нашем обществе доброты, милосердия и уважения друг к другу ведет равнодушному отношению к судьбе подрастающего поколения [2]. Нельзя не учитывать, что поведение маленьких детей принимает иногда крайние формы как реакция на всевозможные запреты, гиперопеку, как желание «сделать по-своему», «всем вопреки» (а в последствии – «всем назло»). Настоящее время характеризуется ускоренным ритмом жизни, поэтому родители основное время проводят на работе, считая приоритетной задачей финансовое обеспечение семьи. Дети зачастую «предоставлены сами себе», большую часть времени они проводят в условиях улицы. Живое общение, прогулки, чтение любимой книги заменили телефоны, компьютеры, планшеты

Проявление различных форм отклоняющегося поведения (детский негативизм, непослушание, озорство, своеволие, недисциплинированность и другие) различаются лишь по степени социальной опасности, а также зависят от возрастных и индивидуальных особенностей личности ребенка. В этом плане, задача педагогов и родителей состоит в том, чтобы помочь ребенку приобрести индивидуальный опыт самовыражения, самореализации и самоутверждения в русле социальных ценностей и норм поведения через формирование у него позитивной «Я-концепции» и социальной компетентности.

Ребенок может проявлять отклоняющееся поведение не только в условия дошкольного учреждения, но и дома, а зачастую и в общественных местах. Поэтому так важна роль взаимодействия педагогов и родителей, с целью установления общих требований и правил поведения ребенка в обществе.

Профилактическая работа по предупреждению девиантного поведения состоит из следующих форм: организация социальной среды; информирование; активное социальное обучение социально-важным навыкам; организация деятельности, альтернативной девиантному поведению; организация здорового образа жизни; активизация личностных ресурсов, минимизация негативных последствий [3].

С целью профилактики проявления отклоняющегося поведения можно выделить следующие направления педагогической деятельности профилактической работы: повышение роли семьи в профилактике, повышение воспитательной роли образовательных учреждений, развитие целесообразного взаимодействия семьи и дошкольных учреждений, управление наиболее целесообразным влиянием на круг общения, взаимодействие ребенка в процессе его развития и воспитания. Профилактическая деятельность является составной частью социально-педагогического процесса, который направлен на выявление детей группы риска, диагностику причин и условий их отклонений в развитии и поведении, определение своеобразия формирования их личности и особенностей взаимоотношений со сверстниками и взрослыми, на разработку общепедагогических мероприятий и специальных мер по предупреждению и преодолению негативных тенденций в развитии и формировании личности ребенка.

Так как, ведущим видом деятельности у детей дошкольного возраста является игра, основное внимание в работе по профилактике девиантного поведения можно уделить «Сказкотерапии» и использованию упражнений по снятию напряжения в режимных моментах.

Восприятие у детей дошкольного возраста характеризуется качественным своеобразием, что позволяет во время прослушивания свободно мечтать и фантазировать. «Сказкотерапия» помогает ребенку справляться со сложными чувствами, явлениями и ситуациями, в доступной для дошкольника форме. Так же, главной особенностью восприятия детей дошкольного возраста является сильно развитый механизм идентификации, т.е. процесс принятия главного героя на себя. Поэтому, прослушивая сказку, дети могут сравнить себя со сказочным героем, почувствовать, понять и найти выход в сложной ситуации. При этом ребенок всегда отождествляет себя с положительным героем. Происходит это не потому, что дошкольник так хорошо разбирается в человеческих взаимоотношениях, а потому, что положение героя более привлекательно по сравнению с другими персонажами, что позволяет усваивать правильные моральные нормы и ценности, различать добро и зло.

Результатами профилактической работы по предупреждению девиантного поведения у детей дошкольного возраста является формирование здорового образа жизни, профилактика агрессивного поведения, снижение гиперактивности, формирование доброжелательного отношения к себе и окружающим, сплочение коллектива детей дошкольного возраста, усиление роли семьи в воспитании детей.

Список литературы:

1. Пятунин В.А. Психолого-педагогические особенности девиантного поведения. Часть I. Факторы формирования девиантного поведения / В.А. Пятунин. – М.: Педагогика-Пресс, 1999. – 345 с. – Текст: непосредственный.
2. Рожкова М.И. Воспитание трудного ребенка: Дети с девиантным поведением / М.И. Рожкова. – М.: ВЛАДОС, 2001. – Текст: непосредственный.
3. Фомина А.Б. Ранняя профилактика девиантного поведения детей и подростков / А.Б. Фомина. – М.: Педагогическое общество России, 2003. – Текст: непосредственный.

Е.Г.Голодная, заведующий
О.В.Волиханова, заместитель заведующего
по образовательной деятельности
Л.Н.Спотарь, музыкальный руководитель
МДОУ «Рыбницкий детский сад № 25 общеразвивающего вида»
г. Рыбница, Приднестровье

ОСНОВЫ ПРАВОСЛАВНОЙ КУЛЬТУРЫ В ЖИЗНИ ДОШКОЛЬНОГО УЧРЕЖДЕНИЯ

В статье рассматривается вопрос о важности включения духовно-нравственных основ в воспитательно-образовательный процесс с целью подготовки культурных и образованных граждан.

Ключевые слова: *образовательное учреждение, культура, духовно-нравственное воспитание, гражданин, воспитание.*

На современном этапе развития общества перед нами стоит задача создать в рамках государственных образовательных учреждений такие детские сады и школы, которые отвечали бы социальному заказу родителей, желающих не только дать современное хорошее образование своим детям, но и воспитать их истинными приднестровцами и христианами, впитавшими с раннего возраста красоту и богатство нашей культуры во всем ее многообразии.

Целью таких воспитательно-образовательных учреждений должна стать подготовка культурных и широко образованных граждан Отечества, способных самостоятельно осваивать духовные ценности многообразной и многонациональной культуры, развивая и совершенствуя родной язык и национальную культуру на основе глубокого осознания их исторических корней и связей.

Несомненно, главным достижением педагогических коллективов таких учреждений должно стать явно выраженное духовно-нравственное совершенствование основ личности каждого ребенка и детского коллектива в целом. Благодаря благожелательной атмосфере каждый, даже самый слабый и мало подготовленный ребенок, должен заметно продвинуться в своем развитии и личностном формировании.

Большое внимание следует уделить работе педагогических коллективов с семьей каждого ребенка, что позволит вплотную подойти к решению сложнейшей задачи – восстановления на современной основе традиционной для православной культуры семьи с ее нравственными устоями, системой уважительных и добрых отношений между старшими и младшими ее членами, родовой памятью и традиционной для приднестровцев любовью к Родине, ее истории и культуре [3; 27].

Педагогический коллектив нашего дошкольного образовательного учреждения, осознав необходимость духовного воспитания, уже стоит на первой ступени к осуществлению данной цели. Так, в ДОУ широко ведется работа по ознакомлению детей с национальными традициями народов Приднестровья. Созданы мини-музеи русской, молдавской и украинской культуры, в которых дети получают знания о народах, проживающих в Приднестровье, их традициях и обычаях. В ДОУ проводится обучение детей официальным языкам: украинскому и молдавскому. Традиционной стала организация будней и праздников, объективно зависящих от смены природных циклов; для православной культуры – это земледельческие, по своему происхождению, осенние, зимние, весенние и летние обряды и обычаи, приуроченные к духовным событиям православного календаря [2].

Системное включение материала регионального компонента в воспитательно-образовательный процесс детского сада позволяет расширить возможности индивидуального личностного развития каждого ребёнка; не только воспитывать, но и шире открывать интеллектуальный, нравственный и эстетический потенциалы.

В последнее время много говорят о патриотическом воспитании подрастающего поколения. Все понимают: человек, не любящий Отечество, не много стоит. Но все понимают и другое: ребенка легче научить решать задачи и правильно писать, чем любить Родину. Как это сделать? Скорее всего, начать с малого – рассказать о том месте, где родился ребенок и где живут его близкие, познакомить с историей, природой, культурой родного края. Говоря о воспитании патриота, гражданина Отечества, мы опираемся именно на умелое и целенаправленное формирование бессознательного чувствилища, любовного сердечного воспитания всего родного, укорененного в богатейшей духовной культуре. Осознание себя человеком, принадлежащим определенной нации с ее культурно-религиозным укладом «слагается,

формируется и закрепляется прежде всего и больше всего в детстве. Воспитание детей есть именно пробуждение их бессознательного чувствилища к национальному духовному опыту, укрепление в нем их сердца, их воли, их воображения и их творческих замыслов» [1; 38].

Вся образовательная система должна быть направлена на воспитание культурного, образованного человека с высокой мерой ответственности перед собой, людьми и Отечеством. Однако ведущая роль должна принадлежать педагогам-наставникам, воспитателям. Поэтому специальная духовно-нравственная подготовка воспитателей и всех педагогов должна стать первостепенной задачей нашего руководства. При этом не должно играть роли, на каком уровне базовой профессиональной подготовки находится педагог, какая категория ему присвоена при общей аттестации. В этих условиях чрезвычайно значимым становится такой весьма трудно определяемый критерий, как любовь к детям, к людям вообще и к своему делу. Степень этой любви у каждого человека своя, причем на каждой ступени его духовного развития. Она выражается у всех по-разному, весьма подвижна и зависит от того, как педагог умеет рефлексировать, то есть искренне анализировать состояние своей души, духовного роста [5].

Трудность выполнения этого фундаментального условия заключается в том, что процесс духовного совершенствования происходит внутри каждого своим путем и в той мере, которая ему отпущена. Поэтому ни в коем случае никому ничего нельзя навязывать на этом пути – ни обязательных посещений церкви, ни исповеди, ни тем более причастия. Единственное условие, которое можно и нужно соблюдать при формировании коллектива – это личное желание педагога продвигаться к постижению истины на путях православия.

Воспитательно-образовательные учреждения могут сотрудничать со специалистами в области культурообразующей религии: культурологами, богословами, священнослужителями и т.п. Они будут консультировать педагогов и родителей, участвовать в различных формах общественной и культурной жизни: семейных клубах, кружках, факультативах, встречах-беседах за круглым столом, календарных праздниках и т.п. Эти встречи будут способствовать повышению уровня православной культуры детей, их родителей и педагогов.

Подводя итог вышесказанного, можно сделать вывод, что педагогический коллектив нашего дошкольного учреждения в ходе проводимой работы решает следующие задачи:

– формирование у дошкольников основы национального самосознания и исторической памяти;
– воспитание чувства уважения, благодарности и любви к нашим соотечественникам, создателям, хранителям и защитникам духовного и материального наследия Приднестровья;
– осознание детьми ценности духовного и материального вклада каждого человека (в прошлом, настоящем и будущем) в общее культурное наследие нашего Отечества.

Список литературы:

1. Кураев А. В. Основы православной культуры: учебное пособие для общеобразовательных учреждений / А.В. Кураев. – М.: Просвещение, 2010. – 96 с. – Текст: непосредственный.
2. Бородина А. В. История религиозной культуры и основы православной культуры: Концепция религиозно-познавательного историко-культурологического курса / А.В. Бородина. – М., 2009. – Текст: непосредственный.
3. Бородина А. В. Основы православной культуры: Крещение Господне. Для дошкольников / А.В. Бородина. – М.: ОПК, 2009. – Текст: непосредственный.
4. Латышина Д.И. Основы религиозных культур и светской этики. Основы исламской культуры. 4-5 классы: Учебное пособие для общеобразовательных учреждений / Д.И. Латышина, М.Ф. Муртазин. – М.: Просвещение, 2010. – Текст: непосредственный.
5. Стандарты второго поколения: Концепция духовно-нравственного воспитания и развития личности гражданина России / А.Я. Данилюк, А.М. Кондаков, В.А. Тишков. – М.: Просвещение, 2009. – Текст: непосредственный.

К.А. Жосан, ст. преподаватель,
филиал ПГУ им. Т.Г. Шевченко
В.Д. Паскарь, директор,
Л.С. Ротаренко, зам. директора УВР,
МОУ «Строенецкая СОШ-д/с»,
г. Рыбница, Приднестровье

ПРОБЛЕМЫ В ВОСПИТАНИИ ТРУДНЫХ ПОДРОСТКОВ В СОВРЕМЕННЫХ УСЛОВИЯХ

В настоящее время, в связи с социально-экономическими и политическими изменениями, нравственное воспитание трудных подростков является одной из важнейших и многочисленных проблем. К сожалению, численность трудных подростков неуклонно растет, в результате чего возникает детская преступность, бродяжничество.

Ключевые слова: *воспитание, современные трудные подростки, причины «трудности», работа с трудными подростками, родители, школа, учитель, психолог.*

В современном мире подросток живет в сложно-социальной обстановке. Это связано, во-первых, с темпом и ритмом технико- технологических преобразований, предъявляющих к растущим людям новые требования. Во-вторых, с насыщенным характером информации, которая создает массу «шумов», глубинно воздействующих на подростка, у которого еще не выработано четкой жизненной позиции.

В-третьих, с экологическими и экономическими кризисами, поразившими наше общество, что вызывает у детей чувство безнадежности и раздражения. Протестные чувства развиваются у молодых людей неосознанно, растет их индивидуализация и в связи с этим пропадает общесоциальная индивидуализация, что приводит к эгоизму. Возрастная группа «Подростки» больше других страдает в нестабильной моральной, социальной и экономической обстановке, теряется необходимая ориентация в идеалах и ценностях, – ведь старые разрушены, а новые не созданы.

Нравственное воспитание подростков является весьма актуальной проблемой в настоящее время. Сегодня в стране происходят разительные изменения в социально-экономическом положении и воспитание и перевоспитание «трудных подростков» является одной из важнейших проблем, стоящих перед обществом. Актуальность данной проблемы связана с высокой подростковой преступностью, причинами которой являются недостатки семейного воспитания, дефекты учебно-воспитательного процесса школы, психофизиологические особенности ребенка, а также кризис подросткового возраста. [1, с.10-13]

Семья и школа – это неразрывно существующее социальные институты, обеспечивающие воспитательный процесс и взаимодействие на ребенка и его родителей. Семья – это та среда где маленький человечек учиться и должен творить добро, быть упорным, выбирать цель жизни, получать ценностные ориентиры поведения в обществе. Ни бытовые, ни материальные, ни престижные показатели не характеризуют степень благополучия или неблагополучия в семье, – а отношение только к ребенку.

Трудный подросток – это ребенок, лишенный счастливого детства, в отношении которого был нарушен принцип справедливости.

В его семье отсутствуют ответственность друг за друга и любовь, нарушено взаимодействие членов семьи между собой, а значит нет побуждающей и поддерживающей динамики роста личности ребёнка. Неправильное воспитание, неверное отношение к ребёнку – все это может изуродовать развитие его личности.

Один из важнейших социальных институтов – это школа, которая обеспечивает необходимый воспитательный процесс и необходимое воздействие на ребёнка, его родителей и социум.

Воспитание трудных подростков – это дело сложное. Прежде чем разобраться в этом, что и как следует выбрать родителям, необходимо понять: как и зачем подросток становится трудным. «Трудности» подростка могут быть следующими:

– он растет в неполной семье и лишен возможности наблюдать за примерами построения полноценных и гармоничных отношений;

– эмоциональная связь между родителями и их чадом отсутствует;

– мама и папа считают, что все достижения ребенка – исключительно их заслуга, если бы не они, он бы ничего не добился, и не забывают регулярно напоминать об этом сыну или дочери;

– родители, напротив, слишком много занимались ребенком, он единственное, что их интересует в жизни, и все свои усилия они направляли и направляют исключительно на него;

– маленького человечка жестоко наказывали, причем мера наказания не соответствовала провинности;

– в семье применяются разные подходы воспитания (например, мама говорит одно, папа – противоположное, или в воспитании старшего ребенка и младшего ребенка применялись разные принципы) и у чада, говоря языком подростков, «едет крыша» от обилия и противоречивости информации [2, с. 237]. И в учебной деятельности наступают трудности: детям трудно учиться и выполнять общие требования.

«Трудный» ребенок в силу разных причин становится не таким, как его сверстники. Одни дети в этом возрасте могут отставать в физическом развитии, другие, напротив, набирать бешеный темп роста, кто-то очень возбудим, а до кого-то невозможно достучаться, одни задержались в умственном развитии, а другие дети – вундеркинды. Каждый «трудный» ребенок труден по – своему. В какой же период жизни формируется ребенок с признаками «трудного»? Именно в детском возрасте формируется поведенческое отклонение детей. А.С. Макаренко говорил, что личность ребёнка формируется уже к пяти годам, а после пяти лет уже трудно что-либо перевоспитать.

Сегодняшние подростки дадут завтра жизнь новому поколению людей. Какие люди будут населять Землю: разрушители себя и планеты или созидатели? Это, конечно, во многом зависит от каждого из тех, кто окажется рядом с подростком в роли воспитателя. Хорошо, чтобы в этой роли выступал слаженный и прочный союз учителей и родителей, их взаимопонимание и взаимоподдержка.

Плодотворная работа с трудными подростками должна осуществляться с помощью опытного психолога. Ведь родители уже успели наделать немало ошибок в воспитании, что и привело к такому плачевному результату. И далеко не во всех случаях они способны исправить их самостоятельно. Папа и мама обязаны признать свою вину и незамедлительно понять в чем были допущены ошибки, чтобы избежать их повторения впоследствии. Родители должны быть готовыми к тому, что опытный психолог будет работать не только с ребенком, но непосредственно и с ними. Понятно, что все проблемы начались из-за того, что в семье было что-то неблагополучно [3, с.37].

Таким образом, проблема современных трудных подростков является одной из центральных психолого-педагогических проблем. В период кризиса всего общества общественная важность её становится огромной. Работа с трудными подростками является актуальным и сложнейшим направлением в профессиональной деятельности психолога. Психологическое благополучие подростков во многом зависит от того, насколько своевременно будет оказана психологическая помощь и поддержка трудным подросткам и их семьям. Своевременное диагностирование проблемы и возникших трудностей, коррекционная и консультационная работа с трудными подростками – является важнейшим направлением в совместной работе семьи, школы и психологической помощи.

Список литературы:

1. Васильева Р.М. Специфика работы с подростками девиантного поведения в культурно-досуговых учреждениях / Р.М. Васильева. – Текст: непосредственный // Вестник Чувашского государственного института культуры и искусств. – №8. – 2013. – С. 10-13.
2. Раттер М. Помощь трудным детям / М. Раттер - М., 2004. – Текст: непосредственный.
3. Рожков М.И. Воспитание трудного ребенка. Дети с девиантным поведением. учебно-методическое пособие / М.И. Рожков. – М., ВЛАДОС, 2003. – Текст: непосредственный.

Л.Б. Завируха, учитель-дефектолог,
А.В. Терлецкая, воспитатель,
А.Г. Швец, воспитатель,
МОУ «Рыбницкая СКОШ-д/с»,
г. Рыбница Приднестровье

РАЗВИТИЕ РЕЧЕВЫХ ТВОРЧЕСКИХ СПОСОБНОСТЕЙ ДОШКОЛЬНИКОВ С НАРУШЕНИЕМ ОПОРНО-ДВИГАТЕЛЬНОГО АППАРАТА С УМСТВЕННОЙ ОТСТАЛОСТЬЮ В ПРОЦЕССЕ ПРОВЕДЕНИЯ ИГРЫ-ДРАМАТИЗАЦИИ

В статье отмечается значение развития речевых творческих способностей дошкольников с НОДА с умственной отсталостью. Описываются возможности игры-драматизации в развитии речевого творчества детей. Даются рекомендации по работе с литературными текстами.

Ключевые слова: *речевое творчество, игра-драматизация, художественные произведения, эмоционально-экспрессивные средства, пластические движения, интонационная выразительность речи.*

Современный период развития образования характеризуется бурными процессами обновления системы, которая ориентируется на качественно иной уровень обозначенный в основном документе новых Государственных образовательных стандартов Приднестровской Молдавской Республики. Обновление прослеживается на всех ступенях образования, в том числе и на ступени дошкольного образования. Чтобы процесс воспитания и обучения детей был эффективным, его необходимо обеспечить определенным объемом информации, а также создать интегративные условия развития.

В этой связи для современной теории и практики обучения дошкольников актуальным является вопрос развития языковых способностей в естественных для ребенка видах деятельности. Основным видом деятельности детей дошкольного возраста с НОДА с умственной отсталостью является игра. Именно в процессе выполнения игровых действий ребёнок познаёт окружающий мир, проявляет к нему своё отношение, осваивает нормы общения и т.д.

Активизация игровой деятельности, обогащение игрового сюжета, игровых действий, которые в свою очередь обеспечат качественное развитие языковых навыков и умений ребёнка, возможно при постоянном пополнении познавательной сферы малыша, насыщения его жизни яркими эмоциональными впечатлениями, интересными, красочными событиями, играми [1].

Такими впечатлениями, чувствами, образами всегда наполнена игра-драматизация. Однако проявление такого вида деятельности возможно на основе знакомства детей с художественными произведениями, которые в свою очередь являются образцами правильной литературной речи для дошкольника с НОДА с умственной отсталостью.

Организация работы по ознакомлению детей с художественным произведением и последующей его драматизаций, должно характеризоваться последовательностью и системностью. Насколько

правильно будет проведена работа над содержанием текста, насколько очевиден факт возникновения игровых операций, не только в плане пластических движений, но и речевых [3].

Рассматривая вопрос развития языковых навыков и умений по основным направлениям: совершенствования лексической стороны речи ребёнка, правильное употребление грамматических форм языка, формирование и развитие связной речи и т.д., можно отметить, что все они находят свои решения в процессе работы над литературным произведением и его последующим обыгрыванием как в свободной игровой деятельности, так и в специально организованной.

В процессе работы, педагог должен проводить всесторонний анализ отобранного произведения. Оно должно отвечать высокохудожественым требованиям, соответствовать возрастным особенностям детей дошкольного возраста, быть доступно пониманию и восприятию ребёнком.

Наиболее приемлемым для работы с детьми являются сказки. Этот жанр близок и понятен дошкольникам с НОДА с умственной отсталостью, не зависимо от того, какие это сказки: о животных, волшебные или бытовые. Если работа над текстовым содержанием проведена качественно, то и драматизация будет характеризоваться содержательностью, динамичностью и проявлением творческой инициативы ребёнка в выборе эмоционально-экспрессивных средствах выразительности, в речевом творчестве. Творчество проявляется как в диалогической речи, когда ребёнок ведёт диалог от лица какого-либо персонажа, так и в монологической – например, роль ведущего. Созданный ребёнком образ индивидуален и не повторим, как в плане мимики, жестов, пластики движений, так и в плане речевого оформления. Игра-драматизация не является жёстким каноном, малыш должен знать только общую сюжетную линию. В связи с этим дети с НОДА с умственной отсталостью сами определяют содержание речевого материала к обыгрыванию того или иного героя, хотя и применяют речевые обороты из текста.

В процессе исполнительской деятельности значительно совершенствуется и интонационная выразительность речи малыша. Ведя диалог от лица сказочного персонажа, дети придают яркий эмоциональный окрас интонированию голосом, на основе определения характера обыгрываемого героя, анализа его поведения. Выбирая высоту тона голоса, темп речи ребёнок определит личностное отношение к тому или ионному персонажу [2,4].

В ходе подготовки к проведению игры-драматизации дети договариваются о распределении ролей, определяют основную сюжетную линию, оговаривают игровые действия и их последовательность. Всё это способствует развитию у дошкольников с НОДА с умственной отсталостью навыков общения со сверстниками, культуры поведения во время общения.

Учитывая приоритет наглядно-образного мышления у старших дошкольников, проведение игры-драматизации должно характеризоваться наличием востребованных атрибутов и декораций. Их наличие обеспечивает активизацию творческой инициативы ребёнка, самостоятельности в организации игры.

Игра-драматизация сложный вид деятельности, но в тоже время он служит благоприятным материалом для расширения словесного детского творчества. В ней осуществляется восприятие художественных произведений, элементарный анализ идеи и композиции сюжета, возможность последовательного показа содержания произведения, посредством эмоционально-экспрессивных средств выразительности и речевых способностей ребёнка. Именно развитие творческой личности является основным ориентиром современного дошкольного образования.

Список литературы:

1. Артемова Л.В. Театрализованные игры дошкольников /Л.В. Артемова. – М.: «Просвещение», 1991. – 127 с. – Текст: непосредственный.
2. Ворошнина Л.В. Художественно-речевая деятельность детей в детском саду / Л.В. Ворошнина. – Пермь: ПГПИ 1994. – 3с. – Текст: непосредственный.
3. Ушакова О.С., Гавриш Н. Знакомим дошкольников с литературой / О.С. Ушакова. – М., «Просвещение», 2003. – 142с. – Текст: непосредственный.
4. Ушакова О.С. Программа развития речи детей дошкольного возраста в детском саду / О.С. Ушакова. – М. «Творческий Центр «Сфера», 2002. – 6 с. – Текст: непосредственный.

Т.В. Клищевская, музыкальный руководитель,
МДОУ «Рыбницкий центр развития ребенка №3»,
г. Рыбница, Приднестровье

РОЛЬ МУЗЫКАЛЬНОГО ВОСПИТАНИЯ В РАЗВИТИИ ПАТРИОТИЗМА ДЕТЕЙ ДОШКОЛЬНОГО ВОЗРАСТА

В статье раскрывается роль музыки в патриотическом воспитании детей дошкольного возраста. Необходимость приобщения детей к теме Родины, военной тематике и любви к родному краю.

Ключевые слова: *патриотическое воспитание, музыкальное воздействие, Родина, народная культура, родной край*

Одним из составляющих воспитания маленького гражданина является воспитание патриотических чувств. И от нас, взрослых, зависит, что наши дети унесут из детства. В настоящее время повысился интерес людей к национальным особенностям своей страны. Задача современного человека – сохранить и использовать тот опыт, который был накоплен предыдущими поколениями. Музыке отводится особая роль в патриотическом воспитании ребенка [1,2].

Рассмотрим суть патриотического воспитания дошкольников средствами музыки в следующих аспектах: знание истории родной страны, любовь к родному дому и семье, к родной природе, к культуре народов, проживающих на территории Приднестровья.

В дошкольном детстве только начинаем решать задачу воспитания патриота своей Родины. И нам, педагогам следует тщательно выбирать те средства, которые доступны для понимания маленького гражданина. На музыкальных занятиях, праздниках мы закрепляем знания детей, полученные на других занятиях, слушанием песен и музыки военных лет, пением песен на военную тематику, разучиванием танцев, посвященных данной теме. Детские песни военной тематики легко запоминаются ребятами. Такие песни, как «Бравые солдаты», муз. А. Филиппенко, «Будем в армии служить» муз. Ю. Чичкова, а также «Буду военным», (слова и музыка Д. Трубачева) написаны в жанре марша, содержание их созвучно с желанием ребят быть сильными и смелыми, как защитники нашей Родины. Дети с удовольствием исполняют патриотические танцы, выполняют различные перестроения.

Говоря о защитниках нашей Родины, нельзя оставлять без внимания и тему Победы в Великой Отечественной войне. На эту тему сделана подборка бесед к слушанию песен военных лет. Все они подобраны в доступной для дошкольников форме и разделены на несколько циклов: песни грозовых лет («Священная война» муз. А.В. Александрова); лирические песни фронтовых дней («В землянке» муз. К. Листова; «Темная ночь» муз. Н. Богословского); прощальные песни («Вечер на рейде» муз. В. Соловьева-Седого; «Дороги» муз. А. Новикова и др.); песни, написанные после победы («Алеша» муз. Э. Колмановского, «Журавли» муз. Я.Френкеля и др.). Дети с желанием участвуют в военных играх, сценках, перевоплощаются в моряков, пограничников, летчиков и т.д.

Переходя к теме любви к родному дому и семье хочется отметить, что для ребенка дошкольного возраста, Родина – это не столько любовь к стране, родному краю, сколько любовь к близким ему людям: маме, папе, бабушке, дедушке. И эту тему широко рассматриваем на музыкальных занятиях, на праздниках, и досугах. Нет ни одной песни про маму, где бы не звучала ласковая, нежная мелодия, передающая любовь к единственной на свете мамочке, и неважно, на каком языке она звучит: на русском, молдавском или украинском. Маме мы посвящаем праздники – Международный женский день и День матери, включающих в себя различные виды художественного творчества: песни, танцы, художественное слово, театрализацию, игры.

В нашем ЦРР стало уже традицией проводить досуги ко Дню пожилого человека, посвященные бабушкам и дедушкам. Нельзя переоценить роль современных бабушек и дедушек в воспитании внуков. Дело в том, что старшее поколение – носители и хранители семейных ценностей и традиций. Дети любят бабушек и дедушек, поэтому совместные мероприятия получаются живыми и запоминающимися. А пожилым людям всегда есть чем поделиться с малышами: воспоминаниями, опытом, любовью. Сегодня восстановление семейной памяти необходимо всем – и детям, и взрослым.

Патриотическое чувство детей дошкольного возраста также нужно развивать воспитанием любви к родной природе. Эту тему мы раскрыли на республиканском семинаре, а также представили на городском смотре-конкурсе «Панорама методических идей». Красоту родной природы помогают раскрыть песни «Осень» (С. Насауленко), «Вийди, вийди, сонечко» (нар. мелодия, обр. Л. Ревуцкого); «Гиочелул» (слова и музыка М. Унгуряну). Ребята с большим удовольствием слушают и инструментальную музыку, характеризующую образы природы: П.Чайковский и А. Вивальди циклы «Времена года», С. Прокофьев цикл «Детская музыка», и симфоническая сказка «Петя и волк», Э. Григ сюита «Пер Гюнт» и множество других музыкальных произведений для детей. А атмосфера проводимых традиционных праздников по сезонам года надолго остаётся в памяти детей.

В настоящее время очень важна народная музыка в воспитании детей. Характерные для нее звуки, тембры, мелодии, формы «пронизывают» ребенка насквозь. Все народные песни и мелодии, используемые в слушании и в ритмической деятельности, обладают большими художественными достоинствами и высокой познавательной ценностью. Это «Хора и сырба» молдавская народная мелодия, «Танець з бубнами» украинская мелодия, «Кадриль», «Приглашение», «Ах ты, береза» русские народные мелодии.

Посредством народной музыки дети знакомятся с обрядами народов Приднестровья: «Масленница», «Колядування», «Мэрцишор» с образцами народного музыкального творчества, с жизнью и бытом народа. На занятиях народные песенки используем как попевки-распевки: «Андрей-воробей» русская народная мелодия, «Бім-бом» украинская народная приговорка и др. [3].

При рассмотрении патриотического воспитания в целом и фольклорных средств в частности, нельзя не упомянуть о таком средстве, как игра. В музыкальной деятельности используются такие народные игры, как «Дощик», «Перепелочка», «Подоляночка» (Украинские); «Гуси-лебеди», «Заря», «Каравай», «Горелки»(русские); Шапка Гугуцэ» (молдавская). Доступность детских народных

инструментов, их привлекательность и лёгкость игры на них в ансамбле приносят детям радость, развивают творчество, создают предпосылки для дальнейших занятий музыкой. Для ознакомления с народными музыкальными инструментами можно рекомендовать следующие: най, кобза, цимбалы (молдавские) балалайка, гусли, гармонь, трещотка (русские), трембита, торбан (украинские) [3].

Воспитать патриота – сложная задача, решение которой в дошкольном детстве только начинается. Систематическая работа, в том числе и по музыкальному воспитанию должна стать основой для дальнейшей работы по патриотическому воспитанию.

Список литературы:

1. Алябьева Е.А. Нравственно-этические беседы и игры с дошкольниками / Е.А. Алябьева. – М.: Вече, 2003. – 128 с. – Текст: непосредственный.
2. Аистенок. Примерная программа вариативной части плана образовательной деятельности. Для организаций дошкольного образования. – Тирасполь, 2014. – Текст: непосредственный.
3. Зацепина, М.Б., Антонова, Т.В. Народные праздники в детском саду. Методическое пособие для педагогов и музыкальных руководителей /Под ред. Т.С. Комаровой. – М.: Мозаика-Синтез, 2006. – Текст: непосредственный.

Е.И. Козий, директор,
Л.А. Сулима, заместитель директора по ВР,
А.В. Ботнарь, социальный педагог,
ГОУ «Попенская школа-интернат для детей-сирот и детей,
оставшихся без попечения родителей»
с. Попенки, Приднестровье

ПРЕИМУЩЕСТВЕННЫЕ ОСОБЕННОСТИ ПРОЦЕССА СОЦИАЛИЗАЦИИ ВОСПИТАННИКОВ ИНТЕРНАТА В СЕЛЬСКОЙ МЕСТНОСТИ ПРИДНЕСТРОВЬЯ

Авторы статьи исследовали особенности и условия социализации воспитанников школы – интерната в сельской местности. Детальный анализ особенностей организации жизнедеятельности воспитанников в сельской местности доказал преимущественные особенности социализации.

Ключевые слова: *социализация, сельская местность, учебно-воспитательный процесс, школа-интернат, воспитанники.*

В Приднестровской Молдавской Республике сегодня насчитывается 8 детских домов и школ-интернатов, подведомственных Министерству по социальной защите и труду ПМР. Четыре интерната находятся в городах, остальные в сельской местности. Три интерната работают по специальной (коррекционной) программе, так как воспитанники имеют медицинские заключения и нуждаются в специальном обучении и воспитании. Остальные учреждения являются общеобразовательными.

Из положения «Об общеобразовательной школе-интернат» Министерства Просвещения ПМР школа-интернат создаётся в целях оказания помощи семье в воспитании детей, формирования у них навыков самостоятельной жизни, всестороннего раскрытия творческих способностей детей, а также социальной защиты детей-сирот и детей, оставшихся без попечения родителей.

Основными задачами деятельности школы-интерната являются:

а). создание благоприятных условий, способствующих умственному, эмоциональному и физическому развитию личности;

б). обеспечение социальной защиты психолого-медико-педагогической реабилитации;

в). реализация общеобразовательных программ соответствующего уровня;

г). обеспечение охраны и укрепление здоровья воспитанников;

д). защита прав и интересов воспитанников.

Как мы видим, первоочередной задачей деятельности школы-интерната для ребенка-сироты и оставшегося без попечения родителей является создание благоприятных условий, которые способствуют:

– умственному развитию (кто учит, как учит, где учат и чему учат);

– эмоциональному развитию (психическое состояние ребенка, конфликты, стрессы, общение со сверстниками, взрослыми, близкое окружение);

– физическому развитию (питание, физические нагрузки, окружающая среда, ЗОЖ).

Если объединить задачи, которые стоят перед учреждениями интерната, то можно сказать, что это социализация воспитанников в современном обществе. Социализацией, по мнению ученых, называется «процесс усвоения индивидом образцов поведения, психологических механизмов, социальных норм и ценностей, необходимых для успешного функционирования индивида в данном обществе» [12, с. 686].

В связи с этим было решено провести исследование, целью которого является сравнительный анализ социализации воспитанников городских школ-интернатов и сельских интернатов, удаленных от

города, и выявление преимущественных особенностей этого процесса. Базой нашего исследования стало ГОУ «Попенкская школа-интернат для детей-сирот и детей, оставшихся без попечения родителей».

В ходе исследования были проанализированы следующие условия:

- территория, условия жизни и материально-техническая база школы-интерната;
- построение учебно-воспитательного процесса в школе-интернате;
- физическое и психологическое состояние воспитанников;
- занятия воспитанников в свободное время;
- социализация выпускников.

Также нами был изучен контингент воспитуемых, проведены анкетирование, беседы со старшеклассниками, выпускниками школы-интерната, опытными педагогами и проанализирован уровень социализации, то есть трудоустройство выпускников нескольких лет.

В результате проведенного исследования мы сделали следующие выводы.

Попенкская школа-интернат расположена на огромной территории в центре села на берегу реки Днестр. С территории школы открывается живописный вид на Цыповский монастырь, который находится на противоположном берегу реки.

Учебный корпус с просторными классами, спортивным и гимнастическим залом, мастерскими, два спальных корпуса, столовая, банно-прачечный комбинат, медпункт, спортивная площадка, каштановая роща с расположенными на ней тренажерами и детской площадкой, ореховая роща, вишневый сад, огород площадью 3 га. Все здания окружены зелеными насаждениями (ели, березы, тополя, кустарники).

Рядом со школой-интернатом находится культурный центр села – Дом культуры, парк, магазины, сельская школа.

Социокультурная среда села консервативна, устойчива и традиционна. На селе в большей степени, чем в городе, сохранилась целостность национального самосознания, внутреннее духовное богатство, бережное отношение к земле, дому и природе. Сельская природная среда естественна и приближена к людям. Она включена в жизнь и быт людей. Сельский школьник воспринимает природу как естественную среду собственного обитания. Сельская нравственно-этическая среда относительно устойчива. Из-за близкого расположения жилья педагогов и работников интерната у воспитанников есть возможность бывать в домашних условиях. В таких условиях у детей значительно раньше формируется уважение к семейным традициям, почитание старших, уважение к людям труда, взаимопомощь. Развитие школы-интерната неразрывно связано с ее социальным окружением, использованием воспитательного потенциала сельского социума.

Материально-техническая база школы-интерната, сегодня, конечно, требует вложений, но не уступает многим городским школам: газовое отопление, горячая вода, мебель, компьютерный класс с интернетом, библиотека с необходимой учебной и художественной литературой, современная одежда и обувь, обеспечение канцелярскими принадлежностями.

На построении учебно-воспитательного процесса и создании воспитательной системы сельской школы-интерната отражается ее малочисленность. В учреждении обучаются 113 учащихся. Малочисленность имеет свои положительные стороны. Если в городах классы насчитывают 30-35 учеников, учитель имеет нагрузку по две- три параллели, очень отдаленно знает психику и особенности своих учеников, то в сельском интернате от 12 до 20 учащихся в классе, и у педагога есть возможность изучить своих воспитанников, понять их поведение, нет возможности обидеть морально и физически. В небольшом коллективе интенсивнее идет процесс установления межличностных и деловых контактов между педагогами и учащимися, существует реальная возможность проявить себя в общем деле, объединиться, договориться о единстве действий. В школе-интернате все на виду, и это создает ситуацию совместного поиска, стимулирует активность учащихся и учителей.

Имеются особенно благоприятные условия для сотрудничества, организации совместной деятельности и общения, творчества педагогов и детей, старших и младших, так как нет резкой обособленности между классами, учащимися разного возраста. Знание личностных особенностей, бытовых условий жизни друг друга, отношений в группах способствуют установлению доброжелательных и доверительных отношений между педагогами и школьниками. При соблюдении ряда педагогических условий в школе-интернате формируется атмосфера многодетной семьи.

Возможности сельской школы во взаимодействии с социальной средой несравненно шире, чем городской. В отличие от городской школы, взаимодействующей на равных, а часто приспосабливающейся под требования среды, ближайшую социальную среду сельская школа приспосабливает под себя, превращая ее в среду воспитывающую, интегрируя ее воспитательные возможности.

В данной школе-интернате воспитанники включены в систему работы общественно полезной деятельности на селе (дела по благоустройству, забота о престарелых, охрана природы, краеведческая работа и т. д.) и производительного труда на огороде, участке, в саду.

В свободное время, на каникулах у воспитанников есть возможность много времени проводить на природе (лес, река, роща, поляны, поля). На базе школы-интерната работают филиалы художественной, музыкальной, спортивной школ, а также кружки и секции по разным направлениям. Дети не тратят

время на дорогу, есть время для полноценного отдыха. Они ограждены от таких соблазнов, как наркотики, уличные компании. В селе, где все друг друга знают, детям сложно стать жертвой преступлений.

Особенностью организации воспитательного процесса в сельской школе является возможность более гибкого построения режима работы школы, стирание резких граней между формами учебной и внеучебной деятельности, например, проведение учебных занятий и внеклассных мероприятий на природе, у костра, на берегу реки.

Исходя из вышеизложенного, можно сказать, что большой процент воспитанников получает хорошее базовое и среднее образование, ведет здоровый образ жизни, занимается спортом, закаляется. Они становятся выносливей к физическим нагрузкам, приобретают трудовые навыки. Старшеклассники учреждения в свободное и каникулярное время с заинтересованностью принимают участие в общественно полезном труде как на территории школы, так и за пределами, получая первый заработок. Как показывает статистика школы-интерната, выпускники, которые проходят службу в армии, показывают себя стойкими, выносливыми и трудоспособными. Анализируя опыт последующей социализации выпускников, хочется отметить, что воспитание в сельской местности имеет преимущественные особенности, главное из которых – отсутствие потребительского отношения к жизни.

В дальнейшем выпускники Попенкской школы-интерната хорошо адаптируются в жизнедеятельности сельской местности и являются достойными гражданами нашей республики, реализующими основные задачи аграрного комплекса, поставленные в стратегии развития на 2019-2026 годы.

Список литературы:

1. Приказ МП ПМР от 22.07.2003 года «Школа-интернат» / Бим-Бад Б.М. / Педагогический энциклопедический словарь. – М., 2002. – 939 с.
2. Голицына Н.С. Нетрадиционные занятия физкультурой в образовательном учреждении. Москва: Скрипторий, 2006 г.
3. Гурьянова М.П. Сельская школа и социальная педагогика: пособие для педагогов / М.П. Гурьянова. – Минск, 2000. – 447 с. – Текст: непосредственный.
4. Копусова В.В. Формирование нравственных ценностных ориентаций сельских подростков: дис. – Ярославль, 2000. – 208с – Текст: непосредственный.
5. Ясная Л.В. Социализация // Энциклопедический социологический словарь / Под общ. ред. академика РАН Г.В. Осипова. – М.: РАН. Институт социально-политических исследований, 1995. – 939 с. – Текст: непосредственный.

Я.И. Кузьма, специалист научно-образовательного центра, аспирант,
филиал ПГУ им. Т.Г. Шевченко,
Т.В. Бояркина, учитель русского языка и литературы,
МОУ «Рыбницкая русская гимназия №1»,
Т.И. Власюк, студент
филиал ПГУ им. Т.Г. Шевченко,
г. Рыбница, Приднестровье

ТУРИЗМ В ПРИДНЕСТРОВЬЕ

Данная статья посвящена познавательной функции туризма. Туризм как познание мира. Одним из перспективных регионов в сфере развития туризма является Приднестровье. Туризм как многодневные познавательные экскурсии. Деловой туризм. В статье речь пойдет о разработанной правительством программе и поддержки туризма, о проблемах и перспективах развития туризма в Приднестровье.

Ключевые слова: *туризм, познание мира, формы туризма.*

Туризм в Приднестровской Молдавской Республике – относительно слаборазвитая отрасль, несмотря на существование на территории республики природно-рекреационных и историко-культурных туристских ресурсов. Основным туристским ресурсом является природный комплекс долины реки Днестр.

По мнению специалистов, проблемами слабого развития туризма в республике является ряд причин как внутреннего, так и внешнего характера. Так, основной причиной является непризнанность Приднестровья, а также негативное мнение о республике в странах дальнего и ближнего зарубежья, сложная социально-экономическая ситуация, значительный износ материальной туристической базы, слаборазвитая туристическая инфраструктура [2].

Правительство разработало программу поддержки и развития туризма в республике на 2019-2026 годы. Сегодня документ презентовали поставщикам туристических услуг. Программа разработана на 7 лет и призвана решить две основные задачи – улучшить качество турпродукта и повысить туристическую привлекательность Приднестровья на внутреннем и международном рынке.

Представители отрасли на встрече с руководством высшего исполнительного органа признались, что очень долго ждали подобную программу и внимания государства в целом к туризму.

На первом этапе реализации программы будет уделено внимание инфраструктуре – в этом году запланирована установка указателей, ведущих к основным достопримечательностям; разработка новых табличек с названиями улиц, в том числе на иностранном языке; разработка сувенирной продукции. Также будет усовершенствована нормативно-правовая база, сформирован каталог поставщиков туруслуг. Особое внимание уделят и качеству подготовки кадров для отрасли.

В программе предусмотрена работа по улучшению сельского, этнографического, экологического, событийного, спортивного и делового туризма. Также будет проведена работа в области винного, лечебного, детско-юношеского туризма. Здесь следует сказать, что по каждому из видов туризма предусмотрена своя программа.

Одним из наиболее перспективных направлений в туристической сфере является культурно-исторический туризм. Гости, приезжающие в Приднестровье, хотят, как можно больше узнать об истории края. Свое знакомство с республикой каждый иностранный турист начинает с посещения главного города республики – Тирасполя. Здесь туристы могут удовлетворить свой исторический, культурный и архитектурный интерес. Для этого имеется необходимая туристическая инфраструктура – гостиницы, транспорт, рестораны и кафе на разный бюджет.

Наиболее посещаемые туристами города в республике – Тирасполь [1] и Бендеры.

Популяризация этого направления может пробудить интерес не только у иностранных туристов, но также иметь отклик среди местных жителей. В этом смысле Бендерская крепость – уникальное сооружение. На протяжении многих веков с ней были связаны многочисленные события, сыгравшие значительную роль в европейской истории, например, нахождение в ней и смерть гетмана Ивана Мазепы или стоянка с золотым обозом Короля Швеции Карла XXII после Полтавской битвы. Такие видные исторические фигуры, как Емельян Пугачев, Александр Суворов, Михаил Кутузов, Григорий Потемкин и многие другие тесно связаны с Бендерской крепостью.

Помимо традиционно популярных направлений – Тирасполя и Бендер – существенный потенциал с точки зрения развития культурно-исторического туризма имеется у северной части Приднестровья. Одно из интереснейших мест – село Рашков. На территории Приднестровья трудно найти населенный пункт с настолько богатой историей. По некоторым данным, история села насчитывает более 900 лет, хотя датой возникновения Рашкова принято считать 1402 год. В настоящее время в селе действует православная Свято-Троицкая церковь (1779 г.) и костел Святого Каэтана (1749 г.). Сохранились развалины православной Покровской церкви (1740 г.) и самой большой в регионе Синагоги (сер. XVIII в.).

Рашков славен своими природными достопримечательностями. Расположенная над ним гора Красная подвержена постоянным оползням и обвалам, которые возникают после проливных дождей и землетрясений. Западная часть этой горы является заповедной.

Другим привлекательным для туристов направлением севера республики может стать районный центр Каменка, впервые упоминающийся в исторических документах в XVII веке (1654 г.). Сам город находится в небольшой долине, с трех сторон окруженной цепью невысоких известняковых гор. Благодаря этому здесь царит особый микроклимат, способствующий ранней вегетации местной флоры.

Для дополнительного привлечения иностранных и местных туристов необходимо организовывать регулярные фестивали и массовые мероприятия в туристически привлекательных местах. Как удачный опыт, который нужно и далее развивать, можно рассматривать такие мероприятия как состоявшиеся летом этого года на территории Бендерской крепости «День семьи, любви и верности» и «Русская ярмарка». Прекрасной традицией становится празднование Дня вина на территории завода «КВИНТ».

Информационно-рекламная поддержка подобных мероприятий, безусловно, очень важна. Необходимо использовать все возможные ресурсы: от социальных сетей до стационарных рекламоносителей.

С другой стороны, Приднестровье, находящееся между Молдовой и Украиной, имеет статус непризнанного государства и является территорией бывшего вооруженного конфликта. Это привлекает в страну людей, интересующихся современной историей, политикой, конфликтами. В этом смысле страна может быть интересна туристам как место, где происходили яркие исторические события, где уважают историю своего края и не борются с памятниками прошлого. В этом контексте массовый снос памятников советской эпохи в Молдове и Украине лишь увеличит в перспективе интерес к Приднестровью, как к ареалу сохранения памятников советского архитектурного прошлого.

Также в Приднестровье имеются уникальные возможности для спортивного туризма. В первую очередь, это отдых на реке Днестр, начиная от сплава на туристических байдарках (однодневного или в течение нескольких дней с возможностью ночевок в палатках на берегах реки) и заканчивая

набирающим популярность вейкбордингом. Климатические условия Приднестровья позволяют продлить сезон спортивного отдыха на реке с апреля по октябрь включительно.

Несмотря на распространенные стереотипы о постконфликтной нестабильности в республике, Приднестровье на самом деле является настоящим оазисом безопасности. Формирование имиджа Приднестровья как островка безопасности и гостеприимства – перспективное направление для развития туризма, особенно на фоне роста преступности и терроризма в странах, являющихся традиционными направлениями туризма. При активной реализации такой информполитики Приднестровье могло бы привлечь дополнительный поток туристов.

Для более эффективной государственной политики в сфере туризма необходимо создание специального органа, который бы изучал опыт других стран, координировал работу с основными поставщиками туристических услуг, разрабатывал основные направления госполитики в сфере туризма и контролировал бы их реализацию.

Список литературы:

1. Кашлева М.Н., Мельничук А.А. Музеи Приднестровья / М.Н. Кашлева, А.А. Мельничук. – Тирасполь: ГУИПП «Бендерская типография «Полиграфист», 2015. – 76 с. – Текст: непосредственный.
2. Кудрин В. Путеводитель Приднестровье / В. Кудрин. – Бендеры: Бендерская типография «Полиграфист», 2014. – 290 с. – Текст: непосредственный.
3. Сапрунова В. Туризм: эволюция, структура, маркетинг / В. Сапрунова. – М.,1997. – Текст: непосредственный.
4. Сапунов А., Буяновский И. Молдавия и Приднестровье. По городам и весям. Практический путеводитель / А. Сапунов, И. Буяновский. – Москва: ГЕО-МТ, 2014. – 176 с. – Текст: непосредственный.

Т.А. Лозан, канд. пед. наук, доцент,
Рибницька філія ПДУ ім. Т.Г. Шевченка,
І.В. Мошняга, учитель початкових класів,
МОЗ «Рибницька українська середня
загальноосвітня школа№1 з г/к ім. Лесі Українки»,
м. Рибниця, Придністров'я

РІДНА МОВА ЯК СКЛАДОВА ІДЕЇ НАРОДНОСТІ ВИХОВАННЯ

У статті розглядається ідеї народності виховання у процесі вивчення рідної мови. Обґрунтовано роль і значення формування любові до рідної мови через вивчення культури, спадщини, звичаїв та народних традицій.

Ключові слова: *рідна мова, виховання, культура, народ, традиції, обряди.*

Система виховання в кожній країні зв'язана з умовами історичного розвитку народу та його потребами. Сучасні процеси глобалізації актуалізують проблему формування національної самосвідомості дітей. Зазначимо, що народність у вихованні прищеплює шанобливе ставлення до культури, спадщини, звичаїв і народних традицій свого народу, забезпечує освоєння культурних досягнень інших народів. Народність також означає повагу до світогляду народу. Крім того, проблема національно-мовної особистості в Придністров'ї має й суспільне значення, оскільки саме новому поколінню – сучасним школярам належить майбутнє Придністров'я, а зберегти надбання предків, створювати нову національну культуру, національну політику неможливо без знання рідної мови, без любові й поваги до неї.

Мета статті полягає в тому, щоб розкрити значення рідної мови як складової ідеї народності виховання для формування мовної особистості, громадянина своєї держави.

Ідея народності у процесі вивчення рідної мови обґрунтована в працях К. Ушинського, Г. Сковороди, А. Духновича, С. Русової, М. Драгоманова, М. Сумцова, В. Науменко, І. Огієнко та ін.

Надзвичайно глибоко вона відображена у творчості відомого педагога К. Ушинського. Він зазначав: «Народ без народності – тіло без душі, якому лишається тільки піддатися законові розкладання і знищитися в інших тілах, щоб зберегти свою самобутність» [1, с. 47]. Виходячи з того, що рідна мова є єдиним знаряддям, за допомогою якого засвоюються знання і передаються з покоління у покоління, К. Ушинський вважав головним завданням навчання − оволодіння рідною мовою. Він боровся за здійснення навчання та виховання дітей в сім'ях, дитячих садках та школах саме рідною мовою. «Коли зникає народна мова, – писав педагог, – народу немає більше!» [1, с. 89]. Учений уважав рідну мову кращим тлумачем природи, що оточує дитину, оскільки мова є відображенням Батьківщини та духовного життя народу. К. Ушинський дав цінні поради з розвитку мовлення і мислення дітей, починаючи з раннього віку. Ці поради не втратили свого значення і в наш час. Він довів, що розвиток мовлення дітей тісно пов'язаний з розвитком мислення і вказував на те, що думка і мова нерозривні.

І. Огієнко наголошував на тому, що рідна мова – це сила культури, а культура – сила народу. Вчений зазначав: «Без рідної мови немає всенародної свідомості, без такої свідомості немає нації, а без свідомої нації – немає державності як найвищої громадської організації, в якій вона отримує можливість всебічного розвитку» [4, с. 36].

М. Сумцов уважав мову скарбницею народного духу і вказував: «У кожній мові криються великі скарби духовного життя» [6].

Розглядаючи мову, С. Русова вважала її засобом розвитку розуму. Вона закликала розмовляти з дітьми рідною мовою, спонукала освоювати її. Мову потрібно розвивати всіма можливими засобами, робити ясною, ошатною, щирою, тому що вона – творче знаряддя, за допомогою якого виховуються думки, серце, слово правди та краси [5, с. 123].

Велике значення у первісному навчанні рідної мови потрібно надавати народній творчості: прислів'ям, загадкам, приказкам, примовкам, народним казкам та ін. У прислів'ях відбиті погляди й уявлення народу – народну мудрість. Загадки, на думку К.Д. Ушинського, дають привід до цікавої, живої бесіди з дітьми. Приказки та скоромовки допомагають розвивати у дітей почуття до звукових фарб мови.

Демократизація та гуманізація сучасної школи зумовлює актуальність відродження в людині духовної єдності поколінь, культури рідного народу. Традиції та обряди родинного та народного календаря зміцнюють сім'ю, виховують людські почуття, вчать любити й поважати матір та батька, рідний край, Батьківщину.

Прищеплення любові до рідної мови в Рибницькій українській школі відбувається через низку заходів. Ефективними формами роботи народного виховання засобами мови у школі є: свята («Посвята в козачата», «Андріївські вечорниці», «Святий Миколай», «Щедрівки та колядки», «Весняні заклички» та ін.), екскурсії та походи (у краєзнавчий, народознавчий, історичний музеї, екскурсії на підприємства міста, на природу тощо), виховні години, зустрічі з відомими людьми, виставки, конкурси на кращого знавця народної пісні «Пісня – душа народу», вікторини, створення народознавчого музею «Світлиця», виготовлення «Родинного альбому», карт «Пам'ятні куточки міста», календаря «Видатні дати міста» тощо.

Діти знайомляться з наступними урочистостями:

− ідейно-патріотичними (День Республіки, День Конституції, День Перемоги тощо);

− релігійними (Різдво, Коляда, Водохреща, Стрітення, Великдень, Івана Купала тощо);

− загальнонародними (День матері, День сім'ї тощо).

Науковою групою Т. Лозан та І. Мошнягою були створені підручники для учнів 1 класу загальноосвітніх шкіл Придністров'я з українською мовою навчання: «Наша абетка» [2] та «Літературне читання» [3], які містять достатню кількість вправ для формування культурологічної компетентності та прищеплення любові до рідного слова. Процес навчання рідної мови за цими підручниками супроводжуються трьома героями: Барвінком, Гугуце та Альонушкою, які знайомлять учнів з культурою і звичаями українського, молдавського та російського народів. Діти вивчають історію нашої Батьківщини, традиції різних народів, що населяють Придністров'я, читають про кумедні пригоди своїх однолітків, вчаться поважати один одного. «За століття багато чого змінилося в житті людей, у мові кожного народу. Але всі люди, як і раніше, найбільше цінують доброту, благородство, красу, любов до рідної землі та рідної мови» [2; 3].

На уроках української мови в початкових класах відбувається поступове ознайомлення молодших школярів із поняттями «рідна мова», «рідна культура», «засоби рідної мови», «український етикет», «національні цінності» тощо. Проводиться робота над національно-культурними текстами художнього та розмовного стилю, у ході якої у школярів формуються вміння сприймати національно-культурний текст (твори усної народної творчості та художньої літератури), розпізнавати в ньому відповідні мовні засоби, аналізувати стилістичне функціонування одиниць мови.

Отже, знайомство з українськими піснями поруч із обробкою текстів підручників на уроках української мови (а також на інших уроках навчально-виховного процесу) формує мовну картину особистості, як відбиття ментальності українського народу.

Формування любові до української мови, ознайомлення зі зразками фольклору народів Придністров'я здійснюється завдяки залученню дітей до участі в різноманітні шкільні об'єднання та гуртки:

- ляльковий театр «Лялька рукавичка»;
- фольклорний гурток «Синій птах»;
- гурток «Юний журналіст»;
- гурток «Художнє слово»;
- гурток «Риторика»;
- ансамбль «Золоті дзвіночки»;
- гурток «Кришталеві джерела»;
- танцювальний гурток «Світанок»;
- спецкурс «Народознавство»;
- спецкурс «Основи духовно-моральної культури народів Придністров'я».

Однією з головних передумов успішного проведення позакласної роботи з української мови є збудження і підтримування в учнів інтересу до неї. Виховання глибокого інтелектуального інтересу є важливим завданням позаурочних заходів. Систематично практикуючи позаурочні заходи з мови, учителі дають можливість дітям пересвідчитись у практичній цінності позакласної роботи, у позитивному впливові її на знання й навички з мови.

Види роботи надзвичайно різноманітні, їх можна об'єднати в кілька споріднених методикою і метою проведення груп: заходи, що пропагують науку про мову (виставки, лекції, бесіди про мову, зустрічі з видатними людьми, які працюють над словом); мовні конкурси (письмові, усні, КВК, вікторини, аукціони, олімпіади); свята мови (вечори, ранки, дні, декади, тижні); конференції й учнівські збори з питань мови; мовна преса, екскурсії (до бібліотеки, редакції, друкарні).

Дуже важливим для практики позакласної роботи з мови взагалі і для збудження в учнів інтересу до неї зокрема є питання про використання в позакласних заходах матеріалів «цікавої граматики» (правильніше − «цікавої мови»). Щоб оцінити роль і місце цікавого в позакласній роботі, треба насамперед не змішувати цікаве з розважальним. Матеріали «цікавої мови» використовуються не для того, щоб розважати учнів, а з метою ознайомлення їх з певними фактами мови, повторення і закріплення знань з відповідної теми.

Методи і прийоми проведення цієї позакласної роботи можуть бути такими ж, як і на уроці, однак зміст явищ, що розглядаються, повинен викликати інтелектуальний інтерес, породжувати бажання більше знати про мову, працювати над словом, заглибитись у науку про нього. Цілком зрозуміло, що для таких, видів позакласної роботи учителям доводиться старанно добирати мовний матеріал, щоб він був цікавим, відповідав віковим особливостям, рівню знань і запитам учнів. Це неабиякої складності робота, бо науково-популярної літератури з мовознавства, розрахованої на школярів, все ще явно недостатньо.

Усі ці перелічені заходи позитивно впливають на формування мовної свідомості, прищеплення любові до рідної мови, народної культури свого народу та народів, що населяють Придністров'я.

Таким чином, рідна мова багатьма педагогами трактується як важлива складова ідеї народності виховання. Вона служить засобом вираження думок, розвитком розумових сил вихованців, моральним становленням особистості, а також розвитком естетичних схильностей. Ефективне виховання підростаючого покоління неможливе без усвідомлення важливої ролі в цьому процесі мови.

Список літератури:

1. Ідеї К. Д. Ушинського в контексті сучасної педагогічної освіти та науки: 1991-2010 рр.: до 185-річчя від дня народж.: біобібліогр. покажч. / Акад. пед. наук України, Держ. наук.-пед. б-ка України ім. В. О. Сухомлинського; упоряд.: А. М. Доркену, І. О. Іванова, Т. В. Лога ; авт. вступ. ст. Л. Д. Березівська; наук. ред.: П. І. Рогова, А. М. Доркену; бібліогр. ред. І. О. Іванова ; наук. консультанти: О. В. Сухомлинська, О. Я. Чебикін ; рецензенти: Л. Д. Березівська, О. М. Яценко. – Одеса, 2010. – 124 с
2. Лозан Т.А. Наша абетка: підручник для 1 класу загальноосвітніх шкіл / Лозан Т.А., Мошняга І.В. – Тирасполь: ІРОіПК, 2015. – 206 с.
3. Лозан Т.А. Літературне читання: підручник для 1 класу загальноосвітніх шкіл / Лозан Т.А., Мошняга І.В. – Тирасполь: ІРОіПК, 2017. − 180 с.
4. Огієнко І.І. Наука про рідномовні обов'язки. / І.І. Огієнко. – К.: Обереги, 2004. – 72 с.
5. Педагогічна спадщина Софії Русової в контексті сучасності: Матеріали Всеукраїнської науково-практичної інтернет-конференції 24-26 березня 2016. – Ніжин: НДУ ім. М. Гоголя, 2016. – 150с.
6. Фольклористичні праці М.Ф. Сумцова в контексті української фольклористики другої половини XIX – початку XX століття. [Електронний ресурс]. – Режим доступу: http://www.revolution.allbest.

Никитина Т.Н., ст. преподаватель,
научный сотрудник МБС
Е. Барган, студентка
филиал ПГУ им. Т. Г. Шевченко
г. Рыбница, Приднестровье

СУДЬБА СОЛДАТА. ХАЛХИН-ГОЛ

В данной работе, основываясь на документальных данных и данных музея Боевой славы, рассматриваются события, происходившие перед началом Второй Мировой войны в 1939 г. на реке. Особое внимание уделено воспоминаниям нашего земляка, – участника боевых действий при Халхин-Голе.

Ключевые слова: *Халхин-Гол, Монгольская Народная Республика, Япония, СССР, воспоминания участника боевых действий при Халхин-Голе.*

Актуальность данной статьи обусловлена 80-летней годовщиной событий при Халхин-Голе. «Годовщина» наталкивает на мысли о Второй мировой войне, но, к сожалению, не каждый вспомнит о боях, происходивших в районе реки Халхин-Гол с мая по сентябрь 1939 г., а ведь их исход сыграл, возможно, решающую роль в ходе событий Второй мировой войны. И привел к формированию новой системы международных отношений и расстановке сил ведущих держав.

Многие европейские государства и США стремились привести к столкновению между Японией и СССР. Война могла привести к желаемому для США равновесию сил, ослаблению Японии и СССР и усмирению агрессивных настроений Японии. Япония же преследовала свои цели. Захват территории Монгольской Народной Республики, рассматривался Японией как способ занять выгодного плацдарма для осуществления нападения на Советский Союз и захвата территории Приморья. Также Япония хотела захватить пути, по которым Китай снабжался военной техникой из Советского Союза. Более того, страна восходящего солнца лелеяла мечту о господстве в Индии, Малой и Средней Азии, Европе, России и на Архипелаге. А также не стоит списывать со счетов задетое поражением у Хасана самолюбие гордой нации. Все эти причины подвигли Японию на начало провокации.

Время для нападения было выбрано не случайно. С точки зрения Японии, внимание СССР было приковано к Западу, Германия захватила Чехословакию и выдвинула территориальные претензии Польше.

Японский генеральный штаб планировал осуществление молниеносного захвата Приморья, что могло быть достигнуто за счет отвлечения советско-монгольского командования энергичными действиями «малых сил». Тем временем главная группировка Кавантунской армии из Восточной Манчжурии вторглась бы в Уссурийскую и Амурскую область и район Хабаровска.

По утверждению японских газет, поводом к началу столкновений послужили нарушения монгольскими войсками маньчжурской границы. В действительности же, «11 мая монгольские пограничные заставы, расположенные в 16-20 км восточнее реки Халхин-Гол, подверглись неожиданному нападению со стороны японо-маньчжурских войск и вынуждены были отойти к реке Халхин-Гол» [6].

Советский Союз не просто вмешался, но и выбил победу в этом районе ценой больших потерь, но не столько из-за приписываемого желания помочь монгольскому народу, подкрепленного «Протоколом о взаимной помощи» от 12 марта 1936г, сколько, несомненно, для защиты своей территории от хищнических нападок со стороны Японии.

Местность для боевых действий была выбрана японской стороной крайне неудачно для монголо-советских войск, т.к. войска Монгольской Народно-революционной армии почти не знали плоской и пустынной местности к западу от Халхин-Гола, затруднявшей ориентирование войск и открытой с восточного берега реки. В этом районе не было ни жилищ, ни источников пригодной для питья воды. Неровности и заболоченность почвы чрезвычайно затрудняли передвижение любой техники. В то же время силы Японии и Манчжурии, располагавшие точными картами, могли регулярно подкрепляться благодаря двум железным дорогам со стороны Манчжурии. Превосходство японцев представляла новейшая боевая техника, истребители, оружие, а также две специально построенные автомобильные дороги к Ганьчжур и железнодорожной станции Халун-Аршан.

Соотношение сил было неравным. К маю 1939 г. в районе боевых действий японское военное командование сосредоточило «около 38 тыс. войск, 135 танков, 225 самолетов», чему советско-монгольские войска могли противопоставить лишь «12,5 тыс. бойцов, 186 танков, 226 бронемашин и 82 самолета» [2. С. 49].

Сложно переоценить итоги боёв при Халхин-Голе, главным из которых, по мнению многих исследователей, является не изгнание японских захватчиков, а урок, который они получили. Именно опыт борьбы с неожиданно сильным противником повлиял «на решение правящих кругов Страны восходящего солнца не сотрудничать с гитлеровской Германией в ее нападении на Советский Союз в июне 1941» [4.С. 305], что во многом предопределило исход Второй мировой войны.

Сражения при Халхин-Голе подарили Советскому Союзу немало героев, на пример, мы можем говорить о «дебюте» Г.К. Жукова в качестве командира корпуса, особо проявившего себя в бою у горы Баин-Цаган. Но у жителей города Рыбницы также есть повод для гордости.

Николай Филиппович Шаляпин, призванный в армию в августе 1938г, еще не окончив полковую школу командного состава, был отправлен командиром танкового взвода на Халхин-Гол. Служил он в 11-й танковой бригаде им. М.П. Яковлева. Бывший командир танкового взвода спустя 40 лет вспоминал события, происходивших с 3 по 5 июля 1939г при горе Баин-Цаган с особой грустью и гордостью. В течение тех трех дней, силами 11 танковой бригады, 7-ой мотоброневой и 24-ого мотострелкового полка сопротивление врага было сломлено, и японцы устремились на правый берег Халхин-Гола. По словам Н.Ф. Шаляпина, «в этих боях впервые была применена танковая атака без пехоты, которая впоследствии нашла широкое распространение на полях Великой Отечественной войны» [7].

В своих воспоминаниях он рассказывал, что 3 июля бригада лишилась М.П. Яковлева, после чего командир роты передал Шаляпину по рации приказ, в соответствии с которым он направил свой танк на батарею врага. Командир роты был убит, больше указаний не поступало, а это значило, что солдатам предстояло действовать самостоятельно. Положение было тяжелым – японцы не намеревались сдаваться,

но танкистам удалось протаранить вражескую оборону, «уничтожив при этом до двух рот пехоты и три батареи противотанковых орудий» [7].

После этого столкновения состав батальона сократился на треть, но комиссар бригады взял командование на себя, и танкисты вновь устремились вперед и к концу ночи окружили врага с трех сторон. Единственным путем назад для японцев был путь через реку. Утром 4 июля враг перешел в контратаку, но даже его крупные силы авиации, обращенные в бегство советскими «ястребками», не обеспечили японцам желаемого результата. К вечеру советско-монгольские части предприняли третью атаку по всему фронту. Утром 5 июля сопротивление врага было сломлено.

В приказе по 11-й ордена Ленина танковой бригаде им. М. П. Яковлева с объявлением приказа восточной группы МНРА № 08 от 8 августа (1939 г) с поздравлением бойцов, командиров и политработников бригады по случаю награждения бригады орденом Ленина отмечается, что «11-я танковая бригада РККА под руководством бывшего ее героического командира – комбрига тов. Яковлева 3-5 июля беззаветно, героически дралась, защищая неприкосновенность границ МНР, являясь в боях примером мужества и героизма» [1. С. 127].

Николай Филиппович писал, что в боях при Халхин-Голе армия советского народа показала всему миру, что она непобедима.

Хочется также добавить несколько слов о самом солдате. Ему удалось внести свой вклад не только в событиях на Монгольской границе. В 1941 году он участвовал в обороне Москвы, в 1942 был командиром роты в боях за Сталинград, после чего участвовал в освобождении Молдавии на втором Украинском фронте, был участником Ясско-Кишиневской операции. Н.Ф. Шаляпин также освобождал Румынию, Венгрию, Будапешт и озеро Балатон. После последнего указанного сражения бойца считали убитым, но 23 года спустя, 9 мая ему был торжественно вручен орден Отечественной Войны первой степени. За всю свою карьеру военного, он прошел через десятки столкновений и был не раз ранен, но мужественно продолжал борьбу вплоть до 1944 г, когда в связи с ранением был вынужден закончить свой боевой путь. А в 1948 боец приехал в Рыбницу и работал уже по профессии – агрономом в селах Воронково и Ленино.

Бои при Халхин-Голе имели огромное значение в расстановке сил во Второй мировой войне. Неожиданно мощный военный потенциал Советского Союза заставил Японию пересмотреть свои планы и не принимать участия в нападении на него на стороне Германии. Планы европейских стран были расстроены. В ходе сражений впервые была применена танковая атака, не сопровождаемая действиями пехоты, благодаря своим продуктивным результатам взятая в дальнейшем на вооружение. В первой такой атаке принимал участие и житель г. Рыбницы – герой Николай Филиппович Шаляпин.

Список литературы:

1. Бойкова Е.Б. Халхин-Гол: взгляд на события из XXI века. Сборник статей / Е.Б. Бойкова – М.: Институт востоковедения РАН, 2013. – 156 с. – Текст: непосредственный.
2. Бушуева Т.С., Серегин А.В. Халхин-Гол. Исследования, документы, комментарии. К 70-летию начала Второй мировой войны / Т.С. Бушуева, А.В. Серегин – М.: ИКЦ «Академкнига», 2009. – 248 с. – Текст: непосредственный.
3. Курас Л.В. Японская военная миссия в Маньчжоу: подготовка к агрессии (к 75-летию событий на Халхин-Голе) / Л.В. Курас – Текст: непосредственный. // Власть. 2014. – Том. 22. – № 9. С. 143-147.
4. Мощанский И.Б. Информационная война. Органы спецпропаганды Красной армии / И.Б. Мощанский – М.: Вече, 2010. – 406 с. – Текст: непосредственный.
5. Черевко К.Е. Серп и молот против самурайского меча / К.Е. Черевко – М.: Вече, 2003. – 84 с. – Текст: непосредственный.
6. Сообщение ТАСС о столкновениях на монгольско-маньчжурской границе.Известия. 26.06.1939

Никитина Т.И., ст. преподаватель,
филиал ПГУ им. Т.Г. Шевченко,
г. Рыбница, Приднестровье

УМАНСКО-БОТОШАНСКАЯ ОПЕРАЦИЯ И ОСВОБОЖДЕНИЕ Г. РЫБНИЦЫ ГЛАЗАМИ ЕЕ УЧАСТНИКОВ

В данной работе, основываясь на документальных данных и данных музея Боевой славы, рассматриваются события, происходившие вперед 1944 г, период освобождения территории Советского Союза от немецко-фашистских оккупантов в результате проведения Уманско-Ботошанской операции. Особое внимание уделено воспоминаниям рыбничан – участникам освобождения г Рыбницы от немецко-румынских оккупантов.

Ключевые слова: *Уманско-Ботошанская операция, немецко-румынские оккупанты, воспоминание рыбничан.*

В этом году отмечается 75-летний юбилей со дня проведения Уманско-Ботошанской и Ясско-Кишинёвской операций и полного освобождения Молдавской ССР от фашистских захватчиков.

В начале 1944 года обстановка на советско-германском фронте окончательно сложилась в пользу Советского Союза. Советское Верховное Главное Командование спланировало и провело в течение года, начиная с января – десять стратегических наступательных операций под названием «10 Сталинских ударов». В течение января-февраля 1944 года советские войска прорвали блокаду Ленинграда, очистили от врага значительные территории ряда областей РСФСР и УССР, были разгромлены мощные группировки противника. Так в результате проведения Корсунь-Шевченковской операции (24 января – 17 февраля 1944 г.) была разгромлена крупная группировка вермахта. За разгром противника под Корсунь-Шевченковском генералу армии И.С. Коневу, первому из командующих фронтами в годы войны, 20 февраля было присвоено звание Маршала Советского Союза.

Советское командование предприняло все меры для того, чтобы не дать врагу столь необходимую для него передышку и без паузы начали Уманско-Ботошанской наступательную операцию, несмотря на не благоприятные метеорологические условия. Целью данной операции был разгром Уманской группировки противника, завершение освобождения Правобережной Украины и Молдавии и переноса боевых действий за пределы Советского Союза.

В операции принимали участие три фронта. По замыслу Ставки 1-й Украинский фронт имел задачу нанести удар во фланги армии «Юг» и отрезать пути отхода на запад севернее Днестра. Войска 3-го Украинского фронта должны были завершить разгром группы «А», выйти на Днестр и освободить Одессу. 2-й Украинский фронт должен был разбить Уманскую группировку противника и выйти на Днестр. Непосредственное руководство операцией и координацию действий Украинских фронтов осуществлял И.В. Сталин. Войсками 2-го Украинского фронта командовал Маршал Советского Союза И.С. Конев и начальник штаба генерал-полковник М.В. Захаров. В начале операции у советской стороны было превосходство в людях, в артиллерии и танках. Однако по данным разведки противник продолжал пополнять свои дивизии людьми, вооружением и боевой техникой и имел достаточно глубокую оборону.

Операция началась утром 5 марта 1944 года в 6 часов 54 минуты, туман был настолько плотным, что местность просматривалась не более чем на 100 метров, но это способствовало тактической внезапности прорыва обороны противника. Операция проводилась в сложнейших условиях большого некомплекта войск, техники и вооружения и ужасной весенней распутицы. Все грунтовые дороги раскисли и превратились в сплошное месиво с глубокими воронками и колеями от гусениц танков, залитыми водой.

Маршал Советского Союза И.С. Конев по окончанию войны написал книгу «Записки командующего фронтом», где описывает с позиции командующего проводимые им операции. Об Уманско-Ботошанской операции он пишет: «Из всех операций, о которых рассказывается в этой книге, самой трудной была Уманско-Ботошанская. История войн не знает более широкой по своим размахам и сложности в оперативном отношении операции, которая была осуществлена в условиях полного бездорожья и весеннего разлива рек.

В моей памяти неизгладимы картины преодоления солдатами, офицерами и генералами непролазной грязи. Я помню, с каким неимоверным трудом вытаскивали бойцы, застрявшие по самые кузова автомобили, утонувшие по лафеты в грязи пушки, надсадно ревущие, облепленные чернозёмом танки. В то время главной силой была сила человеческая…» [1, С.244].

Уманско-Ботошанской операция является одной из самых успешных наступательных операций советских войск. Операция показала высокий уровень боевого мастерства советских войск. Армии стремительно наступали по бездорожью, с ходу форсировали одну за другой крупные реки: Горный Тикич, Южный Буг, Днестр, Реут, Сирет, массово применяли охваты.

Освобождение Рыбницы и Рыбницкого района началось с 24 марта, а из последнего села района оккупантов изгнали только 4 апреля.

О том, какие трудности пришлось преодолеть участникам освобождения г. Рыбницы вспоминает бывший начальник штаба стрелкового батальона 41-й гвардейской дивизии Алексей Трофимович Довбня. «Обстановка для наступления в это время была тяжелая. Зима и весна 1944 г. были дождливыми. Земля была настолько намокшая, что ноги по колено погружались в грязь. Из-за этого наша артиллерия, обозы с боеприпасами и продовольствием, а также другая техника отстали от пехотных подразделений на десятки сотни километров. У нас ощущался острый недостаток боеприпасов, продовольствия, боевой техники. Но, несмотря на все это, гвардейцы упорно продвигались вперед. 24-25 марта 41-я Гвардейская стрелковая дивизия вплотную подошла к Рыбнице. Но фашисты укрепились на холмах восточнее Рыбницы. Они выставили танковые заслоны, а впереди них окопались пехота с отдельными узлами обороны. Завязались сильные бои, которые длились 4-5 дней. Противник бросил против нас эсесовские части, танки, авиацию. Много раз бой переходил в рукопашные схватки. Мы буквально по мерам продвигались вперед» [3].

Несмотря на танковое превосходство противника, советские танкисты смело вступали в бой и освобождали один населенный пункт за другим. Вот как вспоминает об освобождении г. Рыбницы танкист Иван Анатольевич Яблонский: «Когда части 25-й танковой бригады, в которой я воевал, вышли

к границе МССР – это был один из счастливых дней моей жизни. До родного дома оставалось совсем немного, но враг оказывал упорное сопротивление. С боями освободили Катериновку, Белочи, Большой Молокиш. Впереди – Рыбница. И тут я услышал в наушниках своего танкошлема: «За освобождение Ванькиного города! Вперед!» [5].

30 марта 41-я гвардейская стрелковая дивизия благодаря активной работе Рыбницкого подполья освободила город. 4 апреля части 41-й гвардейской стрелковой дивизии форсировали Днестр и начали наступление в Бессарабии.

Результаты Уманско-Ботошанской операции имели важное международное значение. Вступление советских войск на территорию Румынии вызвало смятение, правящих кругов Румынии, Венгрии и Болгарии. В апреле 1944 г. румынское правительство запросило у советского руководства условия перемирия. Результаты операции, мощь и стремительность удара войск 2-го Украинского фронта ускорили окончательное принятие союзниками решения об открытии Второго фронта в Европе.

Список литературы:

1. Конев И.С. Записки командующего фронтом / И.С. Конев – М., 1981. – Текст: непосредственный.
2. Они защищали и освобождали Молдову Пермь. 2001. – Текст: непосредственный.
3. Фонд РИКМ, ВМ. 1697. Воспоминания А. Довбни. – Текст: непосредственный.
4. В боях за Молдавию. Кишинев, 1970. – Текст: непосредственный.

Н.Е.Осадчая, воспитатель-методист по физической культуре,
В.Д.Эсенова, воспитатель-методист по физической культуре,
МДОУ «Рыбницкий детский сад №6 общеразвивающего вида»,
г. Рыбница, Приднестровье

ЗДОРОВЬЕ ПЕДАГОГА: СОХРАНЕНИЕ ПРОФЕССИОНАЛЬНОГО ДОЛГОЛЕТИЯ ВОСПИТАТЕЛЯ

В статье рассматривается сущность понятия «здоровье», выделены факторы риска, оказывающие существенное влияние на состояние здоровья педагога, предложен комплекс мер, необходимых для сохранения здоровья и профессионального долголетия педагога.

Ключевые слова: *здоровье педагога, профессиональное долголетие, фактор сохранения здоровья, укрепление здоровья, профессиональная деятельность.*

Здравствуйте! Это слово мы слышим с рождения. С него начинается каждый день. Здравствуйте! На первый взгляд, это самое обыкновенное слово. Но в нем всё: и свет улыбки, и радость встречи, и тепло рукопожатия, и пожелание здоровья. Говоря «Здравствуйте!», мы желаем человеку быть здоровым, крепким, сильным.

Здоровье – это, в самом простом понимании, – отсутствие болезней. Более сложно – здоровье, это состояние организма, когда мы можем сохранять свою дееспособность, выполнять те функции, которые нам привычны и понятны.

Чем продолжительнее профессиональная деятельность, тем заметнее она отражается на здоровье человека.

Профессию педагога можно отнести к группе риска: постоянное перенапряжение приводит к соматическим заболеваниям: язве желудка, гипертонии, ишемической болезни сердца, сахарному диабету. Данных об уровне здоровья педагогов целом нет, как нет и конкретных рекомендаций по их оздоровлению.

Возникает закономерный вопрос: «Почему педагоги болеют?».

Во-первых, они перегружены.

Во-вторых, сравнительно невысокая зарплата не позволяет полноценно восстанавливать здоровье, приобретать качественные продукты, выезжать на отдых в санатории, на морские курорты.

В-третьих, на нервно-психическом состоянии педагога негативно отражаются не всегда обоснованные требования родителей и критика его действий.

В-четвертых, молодежь реже и реже приходит работать в детские сады и школы, где остаются старые кадры, в основном пенсионного возраста.

А требования общества и потребителей образовательных услуг определяют достаточно жесткий круг профессиональных обязанностей специалистов ДОУ.

Речь идет о создании благоприятных условий для: 1) развития каждого воспитанника; 2) максимального овладения им знаниями, умениями, навыками в рамках программных требований и в соответствии с особенностями здоровья, как физического, так и психического; 3) сохранения, приумножения соматического, психического, социально-нравственного здоровья. В настоящее время

этот круг профессиональных обязанностей называют иначе: предоставление потребителю качественных профессиональных услуг.

Современный педагог должен не просто ориентироваться в требованиях сегодняшнего дня – он обязан предвидеть требования дня завтрашнего. И это особенно актуально в эпоху времен, постоянно трансформирующегося общества, интенсивного развития научно-технического прогресса и формирования информационного пространства [1].

Предъявляемые требования и те условия, в которых педагог осуществляет свою деятельность, профессиональные затруднения, с которыми он встречается повседневно, не могут не отразиться на его здоровье.

Быть здоровым должно стать для человека брендом, какими бы видами деятельности он не занимался. Каждый лично отвечает за свое здоровье, включая профессиональное. Один из известных современных феноменологов – Д. Ледер отмечает: «Когда мы пытаемся описать опыт здоровья, нас поражает то, как мало мы обычно фокусируемся на нем. Эта привычная тенденция упускать из виду здоровье, считать его чем-то само собой разумеющимся отражается в малом количестве описательной литературы, посвященной данному предмету. Быть здоровым – значит быть свободным от некоторых ограничений и проблем, побуждающих к саморефлексии» [5]. Индивид должен осознать: здоровье – явление не безграничное и, чтобы понять его ценность, нет необходимости в его утрате, перенесении серьезных заболеваний.

Фактором сохранения, приумножения здоровья должны стать «усилия самого человека». Осознание этого факта позволяет рассматривать здоровье индивида как личностный ресурс, как меру человеческих возможностей. Востребованное обществом, работодателями, оно должно служить гарантом его профессионального долголетия, дальнейшего качественного жизнесуществования, жизнеобеспечения, наконец – качества жизни. Современному человеку выгодно не только сохранять свое здоровье, но и приумножать его. Ведь «здоровье есть состояние целеполагающей жизнедеятельности, воспроизводящей психофизиологическую потребность в добровольном напряжении» [2]. Это с особой остротой актуализируется в зрелом возрасте, когда болезни препятствуют выполнению профессиональных функций. Здоровый человек обладает более высоким уровнем работоспособности. У него в большей степени, чем у больного, выражена способность к адаптации к окружающей действительности, смене ситуаций и жизненного пространства, он более устойчив к стрессам, оптимистичен.

Важным является и уровень физической подготовленности воспитателя как составляющей соматического компонента здоровья. Выносливость, сила, ловкость и другие физические кондиции способствуют проявлению большей активности в освоении физического пространства, противостоянию агрессивного воздействия среды обитания. Указанные свойства весьма значимы для специалиста, работающего с дошкольниками (у современных детей весьма часто наблюдается гиперактивность, нарушение внимания). Тем, кто не вынослив, быстро истощается физически и эмоционально, трудно совладеть с группой активных детей. Такому воспитателю нелегко регулировать как поведение детей, так и свои эмоции; он чаще допускает педагогические просчеты. На фоне переживаний неудач в профессиональной деятельности могут возникать – либо обостряться – психосоматические отклонения в здоровье. И наоборот, гармоничное физическое функционирование придает педагогу уверенность в себе, подтверждает значимость и статус среди коллег [4].

Закономерны вопросы связанные с сохранением здоровья педагога и возможностью продлить его профессиональное долголетие.

Необходимо сформировать у педагога желание сохранять свое здоровье и заботиться о нем начиная с самого элементарного, а именно с утренней гимнастики, прогулок на свежем воздухе, здорового сна, продолжительностью 7 – 8 часов, оптимистического взгляда на жизнь, приема лекарственных средств только по назначению, принятия себя.

Это простые и всем известные вещи, но они помогают человеку продлить активную жизнь. Каждый педагог об этом знает, но в силу разных причин (отсутствие воли, равнодушие к собственному здоровью, отвлечение на другие, менее значимые дела и т.д.) не использует [3].

Большой потенциал сохранения профессионального долголетия заключен в разнообразной продуктивной деятельности воспитателей: творческой, физкультурно-оздоровительной, его участие в коллективах художественной самодеятельности, клубах-студиях. Достаточно продуктивно влияет на профессиональное самосохранение педагога включение в исследовательскую деятельность, опытно-экспериментальную работу, разработку и апробирование инновационных проектов, подготовку методических и научных публикаций.

Педагогический коллектив образовательного учреждения понимает: любой вид творчества целителен. Кто-то пишет стихи, кто-то создает картины. Одни делают коллажи из фото, другие вяжут, мастерят поделки из дерева, глины. И что примечательно, не замечают, что сами для себя являются психотерапевтами. Кроме того, с педагогами работает профессиональный психолог. Он организует тренинги эффективного реагирования, отрабатывает коммуникативные навыки, апробирует эффективные модели поведения и т.д. Свою цель менеджеры ДОУ видят в сохранении

профессионального долголетия воспитателя. А для этого необходимо всемерное укрепление здоровья, проявление реального беспокойства и заботы.

Список литературы:

1. Голиков Н.А. Профессиональное развитие педагога: профилактика деформации и деструкции его личности / Н.А. Голиков. – Текст: непосредственный // Образование в современной школе. – 2005. – №10.
2. Дякина Ю.В. Человеческий капитал как фактор экономического роста в условиях современной России. Дисс. … канд. экон. наук. М., 2004.
3. Жирнов В.Д. Здоровье – атрибут антропийности / В.Д. Жиров. – Текст: непосредственный // Философия здоровья. М., 2001.
4. Козлова Л. Как сохранить здоровье педагога / Л. Козлова. – Текст: непосредственный // Здоровье дошкольника. 2010. №1.
5. Leder D. Health and Disease: 5 Experience of Health and Illness// Encyclopedia of Bioethics. N.Y., 1995. Vol. 2. P.1106 – 1113.

О.В. Плацында, учитель,
Н.В. Плацында, учитель,
МОУ «Рыбницкая РСОШ № 10 с г/к»,
г. Рыбница, Приднестровье

ПРИДНЕСТРОВСКАЯ ЛИТЕРАТУРА: ДУХОВНЫЕ ЗАВЕТЫ, РЕАЛИЗОВАННЫЕ В СЛОВЕ

В статье рассматриваются вопросы духовно-нравственного наследия приднестровской литературы. На материале анализа произведений Ларисы Черниковой, Валерия Кожушняна, Юрия Анникова и Анатолия Медынского делается вывод о преемственности духовных традиций Кирилла и Мефодия.

Ключевые слова: *духовные традиции, добро и зло, вера в человека.*

Идти в мир со святой верой в человека сложно. Идти в мир, к людям, при этом прощая им все свои обиды, сложнее вдвойне. Идти в мир, неся в себе свет двенадцати апостолов, почти невозможно. И всё же приднестровские авторы – эти наследники духовных традиций Кирилла и Мефодия – идут к своему читателю и в слове обретают спасение. Они не бегут за славой. Не ищут лёгких путей к человеческой душе. Они слушают своё сердце и в общении со своей совестью обретают ЗНАНИЕ – знание, которое даёт им право говорить с читателем с высоты обретённой истины.

Тысячи дорог к человеческому сердцу, до которого порой не достучаться, которое зачастую откровенно цинично. Тысячи дорог до читателя, в борьбу за душу которого вступают писатели Приднестровья. И эти тысячи дорог обретают не формы лабиринта, в западне которого отчаивается человек, а очертания ХРАМА – храма души, храма истины, без которого человек теряет свет во мраке земной жизни.

Если бы приднестровские авторы не понимали духовной силы слова, вряд ли бы они в своих произведениях бередили старые раны. Не говорили бы о наших ошибках. Не боролись бы за добро в наших сердцах. Не зажигали бы для нас свечу, около огня которой так мечтает согреться громада человеческой души. Но приднестровские авторы знают цену слову и поэтому побеждают звенящую пустоту наших душ своими произведениями.

Сподвижники Святого Духа – так можно назвать приднестровцев, которые в своих работах показывают нам дорогу к небу. В противовес воинам Апокалипсиса апостолы духа несут не разрушение, а созидание. Они исцеляют, даже когда показывают нам наши язвы. Они понимают, что струпы души – порождение семи смертных грехов. Но что удивительно, современный человек потерял перед этими пороками страх. Гордыня. Гнев. Уныние. Блуд. Чревоугодие. Корысть. Зависть. В лабиринте грехопадения нам комфортно. Искушение для нас – сладостная мука, от которой мы не торопимся убегать. А что в результате? Тяжело живём. Грешно живём. Но счастливо! От такого счастья уберегает нас Лариса Черникова – бендерская писательница, автор рассказов «Баклан» и «Инвалид».

Лариса Черникова

О чём рассказ «Баклан»? О птице, которую забивает человек. Две жизни, две сюжетные линии идут навстречу друг другу, чтобы потом пересечься в точке беды. Птица мало что знает о человеке. Она живёт в своём мире. И это мир неба, где есть счастье полёта, это траектория восхождения и обретения себя. А человек вписан в плоскость береговой линии. Человек приземлён и узколоб. Он не видит неба, потому что накачанная шея не позволяет ему смотреть вверх. Он разучился чувствовать, потому что пропил не только мозги, но и совесть. Баклан-птица и человек-дикарь на разных полюсах мира, созданного Богом. Но в рассказе инициирована встреча птицы и человека. Баклан видит человека после бедовой разгульной ночи и не узнаёт в дикаре человека. «Венец творения» проигрывает сейчас в сравнении с бакланом, потому что птица наделена духовным зрением, а человек омертвел от удовольствий и вседозволенности. «Дичи хочу! Дичи!» – кричит обезумевший человек и этим криком возвещает о своём ничтожестве.

Чем оборачивается встреча света и мрака? Гибелью птицы, но не победой зла. Человек, поднявший палку на птицу, в угаре похмелья словно избивает свою совесть, и она в муках оживает, начиная борьбу за человека уже вместе с чувством вины. Дорога к небу, или к своей душе, или к святой истине – это изломанный путь героев Ларисы Черниковой. В рассказе «Инвалид» бендерская писательница задумывается над проблемой кощунственного отношения к убогим и ущемлённым. Главный герой рассказа – Иннокентий, но сам он, по кому проехало «постперестроечное» время, называет себя Кешка. Вполне в духе цинично-ироничного отношения к людям и обстоятельствам. Вполне в духе человека, который отрёкся от духовной памяти.

Герой работает инвалидом. Он отточил в себе талант вызывать жалость к искалеченным войной парням. Придумал правдоподобную легенду: причислил себя к ветеранам войны в Афганистане. Создал соответствующий имидж, для чего часами сидел перед зеркалом и отрабатывал движения парализованного инвалида. У бомжей за чекушку добыл старый пиджак с орденскими планками и, наконец, начал вводить в действие план по оболваниванию доверчивых граждан.

«Стыд быстро прошёл, – пишет о герое Л. Черникова. – А вот обозлённость осталась. Каждый раз, подбивая «бабки», заработанные за день, Кешка саркастически ухмылялся про себя: «Спасибо вам, придурки милосердные. Как я вас?! Ух, лопухи! «Совки» несчастные» [1, с. 36].

Иуда два тысячелетия назад предал Иисуса Христа. Предал за тридцать сребреников. Кеша в реалиях нового времени тоже предавал – предавал веру людей в добро и милосердие, предавал память о погибших, предавал святое дело юродивых, которые на Руси спасали заблудшие души. Предавал и за это получал деньги – милостыню. Как изощрённо сила искушения перевернула всё с ног на голову. Милостыня обернулась платой за подлость. Калека превратился в падшего ангела. И всё же, как бы низко ни пал герой, автор борется за его душу.

В сюжете рассказа появляется ветеран Великой Отечественной войны. Он, обвиняя Кешу в кощунстве над памятью, со злом борется не злом, а силой прощения. Ветеран с болью в голосе говорит ряженому афганцу: «Не юродствуй, инвалид. Память о ребятах не трогай. Не трогай память… о сыне моём» [1, с. 38].

Саднящая в сердце боль приводит к приступу. И смерть, которая нависает сейчас над стариком, отрезвляюще действует на Кешу. Герой в отчаянии кричит: «Ах ты господи, помирает… да я пошутил. Дядя! Очнись! Не умирай! Ну, виноват я, виноват! Ну, прости! Ну, пожалуйста! Потерпи… сейчас… я сейчас «скорую» вызову…» [1, с. 38]. На перекрёстке жизни и смерти отпадает вся шелуха бедовой жизни. Как на страшном суде задумываешься о своих грехах. И в итоге, заглянув в глаза смерти, бежишь от предательства, бежишь от греха, мраком которого расписана дорога смерти.

Что предлагает Лариса Черникова в финале рассказа? Свет в конце тоннеля этой запутанной жизни. Кеша даёт ветерану валидол, и этот уже настоящий инвалид I группы делает глубокий вдох. «Они смотрели друг на друга как два бойца, вышедшие из тяжёлого боя. Это был их общий бой. И у каждого – свой. Им дано было выжить» [1, с. 38].

Победить искушения, выжить в мире, который предлагает тебе изломанную картинку счастья, сложно. Ещё сложнее остаться человеком, когда общество выживает тебя из круга счастливчиков и делает тебя изгоем. Такой мир, обозреваемый со дна общества, пугающе уродлив. Он укрупняет все семь смертных грехов и всё же в плоскости человеческого прощения становится не дорогой на Голгофу, а лабиринтом обретения истины. Об этом размышляет в своих произведениях Валерий Кожушнян и в каждом рассказе борется за добро в душе человека, показывая изнанку жизни.

Валерий Кожушнян

Один из рассказов называется «Магарыч». Это сокращённая фамилия главного героя Магарычева, которому пришлось пройти сложными и запутанными дорогами. У героя была семья, любящая жена, работа, которая приносила самоудовлетворение. Был мир спокойно-тревожного счастья. Но в одночасье всё рухнуло. Беда пришла, откуда не ждали – со стороны начальника цеха, который позарился на чужое: соблазнил жену Магарычева. Нарушение одной из 10 христианских заповедей: «Не пожелай жены ближнего своего» – впустило в мир лавину порока, и грехи стали множиться как снежный ком. Магарычев избил начальника, попал в тюрьму на долгих 3 года, не простил жену и остался без дома.

Притча о блудном сыне отражённым светом входит в образно-ритмическую систему рассказа. Мы видим героя в таёжном мире бараков и вагончиков. Здесь привыкли после тяжёлого дня до изнурения души и тела пить. Здесь не понимают и не принимают того, кто презирает законы барачной жизни. Здесь даже время изменило свой ход: превратилось в длинно-тягучее послепохмельное забытьё. И всё же в этом мире Магарычев не потерялся. Наоборот, противопоставил ему свою правду жизни. Герой не пьёт, как все, не ввязывается в драки. Магарычев читает! Читает стихи, чем ставит себя в ситуацию изгоя и отщепенца. Но для героя чтение – это возвращение к храму души. Блудная душа этого продубленного бедой человека прошла уже свои круги ада. Ей осталось только не потерять свет обретённого рая. И этот свет даёт слово. Слово, которое обретает силу очищения. Слово, которое было в начале сотворения мира.

Что может сделать человек, который избавился от слепоты души и сердца? Что в силах Магарыча? Герой может побороться за души ещё не совсем испитых молодых людей. В рассказе появляется 17-летний Евгений. С ним и ведёт задушевные разговоры Магарыч. И эти беседы превращаются в своеобразную исповедь. Символично, что исповедуется Магарыч не батюшке, а 17-летнему пареньку, ведь правда прозрения должна дойти до сердец молодых. «Кто водку глотает, – говорит главный герой, – не умеет жизни радоваться. Душу взаперти держит. Незрячая душа пострашней истинной слепоты будет» [3, с. 81]. «И я хлестал водку безбожно… И что я за это время скопил себе? Да окромя дряни – ничего… Да, человеку крепкая вера нужна. Звезда, что ль. Путеводная. Тогда он многое сможет» [3, с. 82].

Трудно не согласиться с выводами героя. Путеводной звездой может стать поэтическая строчка, как стали спасением для Магарыча стихи Н.А. Некрасова. Путеводной звездой могут стать воспоминания о доме, как это было с блудным сыном. Путеводной звездой всегда будет вера. И это хорошо понимает Валерий Кожушнян, который берёт на себя подвижнический подвиг борьбы за человека.

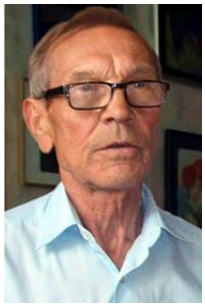
Ю. Анников

Многих приднестровских авторов можно сравнить с молитвенниками за веру. Только молитва у этих людей – поэтическое или прозаическое слово. Произведениями они творят храм души своих читателей, продолжают дело, начатое Кириллом и Мефодием. И каждое из таких произведений можно сравнить с бусинами в православных чётках: 33 бусины, которые венчают крестик с кисточкой. Художественным воплощением таких православных чёток можно назвать миниатюры дубоссарского писателя Юрия Анникова. Они называются «Затеси» – как зарубки на память, как древний след-стёс, сделанный предками для тех, кто придёт потом. Это духовные заветы, реализованные в слове. Это исповедь человека, умудрённого опытом.

Одна из миниатюр называется «Православный крестик». В ней Юрий Анников переносится в далёкую страну детства и вспоминает первую свою встречу с Богом: «… меня долго с иконами да лампадами обхаживали, потом бухнули с головой в ледяную купель и крестик на шею повесили – маленький, грустный-грустный. Так вот и оказался он в четырёхлетней ручонке, крестик – тепленький такой…» [1, с. 8]. Защита православного креста воспринимается ребёнком как обволакивающая музыка колокольного звона. Теплящаяся в душе вера не даёт оступиться во взрослом мире. Память о силе креста смиряет боль и обиды. И человек идёт по жизни, чувствуя духовную защиту.

А вот что о православном кресте пишет рыбницкий поэт Анатолий Медынский:

Он ведь один на всех,
Он и у каждого свой,
Носит его человек,
Носит и шар Земной.
И ни одна из планет
Не рождена без него.
Веришь, поймёшь или нет –
Не изменить ничего [2, с. 29].

Действительно, не изменить хода вещей: в православном Приднестровье всегда будут радовать глаз соборы, церкви и часовенки, всегда будет звучать умиротворяющая музыка колокольного звона, всегда будет человек идти к храму, пусть своей дорогой, но к храму.

Список литературы:

1. Литература Приднестровья. Учебник-хрестоматия. 7 – 9 классы. Учебник для организаций общего образования / Авт.-сост.: Т.А. Арабаджи, И.Л. Павловская. – Тирасполь: ПГИРО, 2011. – 168 с. – Текст: непосредственный.
2. Медынский А. Радуюсь тем, что живу: Стихотворения / А. Медынский. – Бендеры, 2009. – 296 с. – Текст: непосредственный.
3. Кожушнян В.И. Магарыч / В.И. Кожушнян // Литературное Приднестровье. Антология 1990 – 2000. – Текст: непосредственный.

О.В. Плацында, учитель,
Н.В. Плацында, учитель,
МОУ «Рыбницкая РСОШ № 10 с г/к»,
г. Рыбница, Приднестровье

РОМАН ДЭНИЕЛА КИЗА «ЦВЕТЫ ДЛЯ ЭЛДЖЕРНОНА»: ЦЕНА «АБСОЛЮТНОЙ ГЕНИАЛЬНОСТИ»

В статье, посвящённой роману Дэниела Киза «Цветы для Элджернона», рассматриваются вопросы, связанные с категориями счастья и греха. Слабоумие расценивается вовсе не как расплата за грехи. Слабоумие, по Кизу, – это не кара, а своеобразная защита от цинизма и гордыни реального мира.

Ключевые слова: *интеллект, одиночество, научный эксперимент, семья.*

Есть книги, которые «освещают для человека пустоту». Они становятся проводниками по дорогам жизни, потому что берут на себя смелость говорить о наших грехах и ошибках. Есть книги, которые дерзают показать нам будущее, где человеку не осталось места, потому что индивидуальность оказалась лишним грузом. И есть книги, продолжающие традиции первой книги христиан – Библии. Это в них мы находим истины, следование которым помогает нам не потерять себя. Роман американского писателя Дэниела Киза «Цветы для Элджернона» – одно из таких произведений.

Могут ли знания сделать человека счастливым? Нужно ли обладать высоким IQ, чтобы быть личностью? Эти вопросы задаёт своему читателю американский автор и утверждает, что категория счастья нисколько не зависит от интеллекта. Главным героем романа становится Чарли Гордон – слабоумный молодой человек, интеллект которого в результате эксперимента был доведен до уровня гения – IQ 185, а потом стремительно упал до прежней отметки – IQ 86. Роман, полный шифров-подсказок, фиксирует историю борьбы с тьмой слабоумия, которая в плоскости борьбы добра и зла превращается в притчевый роман о цене абсолютной гениальности.

Каким мы видим главного героя в начале произведения? Чарли лишён памяти о семье: всё поглотили чёрные дыры болезни. 33-летний мужчина-подросток мечтает поумнеть, потому что интеллект, как думает Чарли, сможет вернуть герою утраченную семью. Мы видим неуверенного в себе человека и всё же счастливого. Здесь словно срабатывает закон «В слабости сила твоя». Но что парадоксально, избавившись от слабости незнания, герой утрачивает своё детски наивное счастье. И сила знания оборачивается тоской одиночества.

Эксперимент над человеком (операция по удалению вредоносных клеток головного мозга) вписан в рамки 9 месяцев. Это время созревания плода в утробе матери. Символика чисел задаёт тему библейских перекличек. Возникает вопрос: «Кто создаёт гениев – Бог? Или все лавры рождения гениального человека надо отдать науке?» На этот вопрос вместе с главным героем отвечает читатель, на протяжении всего романа внимательно считывающий подсказки-шифры.

Первая подсказка – символический образ яблока. Уже после операции обращает на себя внимание следующий эпизод (запись от 10 апреля). Во время всеобщего смеха над слабоумным (на вечеринке Чарли заставили танцевать, делали подножки, хохотали над идиотом, валяющимся у ног развлекающейся публики) одна из девушек протянула Чарли искусственное яблоко.

« – Эй, Чарли, скушай фрукт.

Я [Чарли] укусил яблоко, оно оказалось ненастоящим. Тогда Фрэнк [парень из пекарни] сказал:

– Я же говорил, он сожрёт его! Только такой кретин не может отличить пластмассовое яблоко от настоящего.

Я лежал, а они глядели на меня сверху вниз и ржали, ржали… Внезапно я почувствовал себя голым. Мне захотелось спрятаться и чтобы меня никто никогда не нашёл» [1, с. 49-50].

Традиционный образ яблока как плода с древа познания символически обыгрывается в эпизоде. Плодом познания стала операция по улучшению интеллекта. Чарли действительно за 9 месяцев эксперимента открыл для себя этот мир, который оказался уродливой копией прежнего рая. Незнание слабоумного, оказывается, было для Чарли на порядок счастливее, чем правда о реальном мире. А с интеллектом, пусть и искусственным, пришло ощущение уязвимости, реализованное в мотиве наготы.

Вторая подсказка: искусственный интеллект – одно из воплощений змея-искусителя. Интересен в этом ключе разговор Чарли с Фанни Бирден (девушка из пекарни). «Когда Адам и Ева, – говорит Фанни, – отведали плод с древа познания, то увидели, что они наги, узнали похоть и стыд. Это был грех. После этого врата рая навсегда закрылись для них» [1, с. 115].

Грех и исследования учёных в области изменения интеллекта Дэниел Киз ставит на одну чашу весов. Что на другой? Человечность. С ростом IQ Чарли её теряет. Профессор Немур обвиняет Чарли в том, что тот стал циником и что гениальность убила в бывшем слабоумном человечность. В агонии гордыни Чарли даёт такую характеристику учёному миру: профессора и учёные ловко изображают из себя гениев; работая вслепую, эти обычные люди убеждают других в своём праве вторгаться в чужой мир.

При всём цинизме в одном герой Дэниела Киза прав: люди не должны претендовать на роль Бога. Делать человека гением или нет – прерогатива Творца, которому открыто провидение. А человек может улучшать этот мир, но не вправе биологически «совершенствовать» природу человека. Сам герой позже признаётся себе: «Человек, обладающий разумом, но лишённый способности любить и быть любимым, обречён на интеллектуальную и моральную катастрофу, а может быть, и на тяжёлое психическое заболевание» [1, с. 256].

Третья подсказка в защиту эволюционного развития и отрицания искусственно созданной гениальности – книга Мильтона «Потерянный рай», которую герой читает на протяжении романа. Запись от 7 октября проясняет некоторые тёмные места дневников Чарли Гордона. «Когда я взял с полки «Потерянный рай», то припомнил только Адама, Еву и древо познания… А потом, подняв глаза от стола, я увидел себя взором Чарли, держащего в руках «Потерянный рай», и осознал, что стараюсь разорвать обложку книги. <…> белые языки страниц смеялись надо мной, потому что я не мог уразуметь, что они хотели мне сказать» [1, с. 297].

Наивный и доверчивый Чарли Гордон вместо награды за мотивацию после операции получил ад на земле. Поначалу этот ад талантливо был замаскирован успехами на ниве науки. Но позже реальность потерянного рая воплотилась в распаде личности и стремительной деградации. Чарли стал жертвой эксперимента, утратил чистоту, наивность, доверие и превратился в того, кого трудно даже пожалеть. В записи от 21 октября читаем слова Алисы Кинниан (учитель): «До операции ты не был таким. Ты не валялся в собственной грязи, не жалел самого себя, не засорял мозг бесконечным сидением перед телевизором, не огрызался и не рычал на людей. В тебе было что-то, что вызывало уважение… У тебя была улыбка…» [1, с. 306].

Удивительно, но даже из этого звериного состояния Чарли выходит достойно. В клинику Уоррена (психбольница) герой уходит свободным от обид, претензий и разочарований, уходит просветлённым и почти счастливым. В записи от 21 ноября отмечает: «Я уежаю на всегда в Уоррен…Чесное слово я буду стараца стать умным штобы мне с нова стало хорошо» [1, с. 316-317].

Как понимать такой финал? Что победило злобу и агрессию? Здесь стоит вспомнить первую запись Чарли, в которой герой говорит о своём возрасте: «Мне 32 года и через месяц у меня день рождения». В 33 года свой крестный путь прошёл Иисус Христос. Сначала было предательство, потом дорога на Голгофу и смерть-искупление ради грешных и слабых людей. Символика крестного пути налицо. Весь эксперимент – это дорога расплаты за дерзкое желание. И Чарли-глупыш, а потом Чарли-умник проходит этот путь к своей Голгофе – в смерти разума обретает воскресение. Воскрешается душа, не отравленная гордыней.

Вывод, который делает Дэниел Киз, очевиден: искусственный интеллект и бездушные гении опасны для общества. А высокий IQ не гарант того, что ты будешь счастлив.

В чём феномен гениальности по Дэниелу Кизу? В том, что гениальность не может ограничиваться только высоким интеллектом. Природная гениальность, такая как, например, у Леонардо да Винчи (IQ 220), Альберта Эйнштейна (IQ 200), Вольфганга Амадея Моцарта (IQ 165), включает в себя ещё и бескорыстное желание жить и творить для людей и мира. К тому же гениальность сопряжена с невероятной ответственностью: чем больше тебе дано, тем больше с тебя спросится. И преступно думать, что гениям позволено всё. Не случайно А.С. Пушкин говорил: «…гений и злодейство – две вещи несовместные» [2, с. 449].

Лабиринты кизовского романа запутаны и хитроумны, но это не дорога в никуда. Это путь к истине, которую открывает для себя читатель вместе с главным героем Чарли Гордоном. И эта истина иносказательно отражена в названии романа – «Цветы для Элджернона». Цветы на могилу мышонка – сами по себе кизовская загадка, и всё же в этом образе отразилась главная идея романа: мы вынуждены приносить цветы на могилу разума, когда учёные в своих экспериментах идут против природы.

Цветы для Элджернона – это и аллегория изломанного мира. Что-то не то с миром, если цветы мы дарим не родным и близким, а несём на могилу мышонку, погибшему в ходе лабораторных испытаний. Что-то не то с миром, если от детей, пусть и больных, отказывается семья. И как результат – счастье уступает место вселенскому одиночеству, а уязвимый человек, например, слабоумный, превращается в предмет насмешек.

Говоря об этической стороне опытов над людьми, автор предостерегает человечество от гуманитарных катастроф, вызванных тем, что мы выбираем искусственный разум. Такая ситуация опасна

засильем циничных людей, уверовавших в своё превосходство. А где выбор диктует гордыня, там нет места любви и состраданию.

Эпистолярный жанр позволяет Дэниелу Кизу проникнуть в подсознание главного героя, а фокусы с орфографией и пунктуацией (первые и последние записи изобилуют ошибками) дают картину нестандартного восприятия этого мира. Люди разные, и кто сказал, что человек с IQ 160 и выше полезнее обществу, чем не очень умный Чарли Гордон? Где эта грань признания? Финал романа показывает, что миру необходимо добро. И порой это добро светится в глазах слабоумных. Только свет добра в силах развеять мрак одиночества.

Обращение к библейским образам позволяет Дэниелу Кизу утвердить мысль о том, что гений, лишённый человечности, обречён на моральную катастрофу. Но даже у заблудшей души есть право на прощение. В книге Д.Киза это прощение реализовано в возвращении к слабоумию. Библейская фраза «Будьте как дети» воплощена здесь сполна.

Книга о нашей вине перед слабоумными после прочтения становится для каждого Ариадниной нитью в лабиринте ошибок, грехов и их искупления.

Список литературы:

1. Киз Дэниел. Цветы для Элджернона/ Дэниел Киз; [пер. с англ. С. Шарова]. – Москва: Издательство «Э», 2017. – 320 с. – Текст: непосредственный.
2. Пушкин А. С. Сочинения. В 3-х т. Поэмы; Евгений Онегин; Драматические произведения. – М.: Худож. лит., 1986. – Т 2. – 527 с. – Текст: непосредственный.

Протеирей Александр Сливка,
Настоятель Михайло-Архангельского храма,
с. Колбасна, Рыбницкий район, Приднестровье

ДУХОВНО-НРАВСТВЕННОЕ ВОСПИТАНИЕ СЕМЕЙНЫХ ЦЕННОСТЕЙ

В данной статье рассмотрены вопросы духовно-нравственного воспитания семейных ценностей на примере семьи, школы, общества, святоотеческих учений, воспитания молодого поколения в духе христианского понимания семьи.

Ключевые слова: *Бог, Церковь, семья, Христианство, воспитание, ценности, нравственность, общество, молодежь, человек, брак, таинства, мужчина, женщина, взгляды, традиции.*

«Многие родители обучают детей иностранным языкам, художествам обучают, но о христианском учении и воспитании небрегут: таковые родители рождают детей к временной жизни, и к вечной жизни их не допускают. Горе им, ибо не тела, но души человеческие убивают своим нерадением!»
Св. Тихон Задонский

Бог сотворил человека по образу Своему и по подобию (Быт. 1, 27); Создавая мир, Бог мог сразу наполнить его людьми, но вместо этого Он создал одного мужчину и одну женщину, которым повелел наполнить землю людьми (Быт. 1,27). Создавая человека по своему Образу и непрестанно поддерживая его существование, Бог запечатлевает в мужчине и женщине призвание, и тем самым способность и ответственность любить и строить общность. Через таинство брака, Бог предлагает супружеским парам участие в совместном творении мира, он доверяет им и ожидает, что они с ответственностью будут решать трудные задачи.

Каждая семья призвана служить жизни. Супружеская любовь делает мужчину и женщину способными к величайшей самоотдаче, благодаря которой, они становятся соработниками Бога, передавая дар жизни новому человеческому существу. Каждая человеческая жизнь для Бога имеет бесконечную ценность. Таинство брака создает идеальные условия для того, чтобы дарить жизнь новому поколению, чтобы новый человек появился в мире в атмосфере любви и взаимного уважения. Тем самым Бог передал человеку частичку Своей роли Создателя; Он оставил землю «не наполненную людьми»; поручив это мужчине и женщине. Порождая потомство, супруги участвуют вместе с самим Богом в сотворении мира. Поэтому абсолютно необходимо, чтобы супруги вели жизнь полную молитвы и доверия Богу. В молитве супруги получают дополнительные силу, истекающую из таинства брака, - видимый знак, не видимого присутствия Бога. Из этого источника может черпать каждый, кто приходит к нему с чистым сердцем. Чтобы постоянно жить с чистым сердцем, необходимо избегать всего, что Библия и Церковь называет грехом.

Христианская семья призвана принимать живое и ответственное участие в миссии Церкви, свойственным ей и особым образом, то есть, отдаваясь служению церкви и обществу всем своим существом и действием. Может решение задач, которые церковь ставит перед современной семьей, вначале покажутся трудными, но никто не заменит семьи в ее участии в развитии общества. Семья

является наиболее ценной ячейкой общества, призванной давать сем свидетельство благородного и бескорыстного посвящения себя общественным проблемам, и главной задачей ее является дать обществу полноценного, образованного, воспитанного индивидуума.

Школа и семья – это два социальных института, от взаимодействия, которых зависит эффективность процесса воспитания молодого поколения. Взаимодействие школы и семьи – это взаимосвязь педагогов, учащихся, родителей в процессе их совместной деятельности и общения. Такое партнерство способствует сплочению связей между семьей и школой. Школа, ученики и родители становятся единой командой. Несомненно, что такая работа укрепляет взаимопонимание и доверие между семьей и школой.

Самое главное место в этой системе занимает семья. Семья была и в будущем будет основой воспитания подрастающего поколения. Влияние семьи на ребенка сильнее, чем влияние школы, в этом не приходится сомневаться. Являясь ведущим фактором развития личности ребенка, семья воспитывает гражданина, будущего семьянина, законопослушного члена общества, оказывает существенное влияние на выбор профессии.

В семейных традициях заложена великая сила семейного воспитания. Семья дает маленькому человечку представление о жизненных целях и ценностях, о том, как надо себя вести. Объяснения и наставления родителей, их пример, весь уклад в доме, семейная атмосфера вырабатывают у детей привычки поведения и критерии оценки добра и зла, достойного и недостойного, справедливого и несправедливого. Именно в семье складываются представления ребенка о добре и зле, об уважительном отношении к ценностям.

Именно в семье ребенок впервые « что такое хорошо, а что такое плохо». Именно с близкими людьми в семье он переживает чувства любви, дружбы, долга, ответственности, справедливости. Из семьи складываются представления ребенка о вежливости, внимательности, о честности, о сострадании, о правилах поведения в обществе.

Молодое поколение в любом обществе представляет собой ярко выраженную общность сверстников, объединенную одной – преобладающей молодежной субкультурой. Это мощный поток, направленный целиком в будущее, несущий в себе идеалы и увлечения данной эпохи. Стремительно меняется современный мир. Невиданными темпами развиваются новые технологии. Человеческие возможности расширяются во многих сферах деятельности.

В своем большинстве молодое поколение либерально по своим убеждениям, будь то политические, религиозные, или иные взгляды. И несмотря на то что основы образования и воспитания молодые люди получили от старшего – консервативного поколения, они часто настолько расходятся в своих взглядах на жизнь, что остается только удивляться. Здесь и увлечения восточной философией, неразрывно связанной с религиозными атрибутами, и почитание культа смерти, и сверхмодные взгляды на устоявшийся уклад житейских традиций. Молодому поколению нередко приходится выслушивать обидные обвинительные речи и очень часто они раздаются со стороны верующих. Кого-то раздражает и пугает молодежная культура, бурная общественная активность молодых людей, их привычки и увлечения, манера говорить и одеваться.

Как найти сое место в этой палитре увлечений православному молодому человеку, живущему в современном мире? Не злоупотребляем ли мы критикой? Не слишком ли много времени тратим на то, чтобы оставить «диагноз духовных болезней»? Не упускаем ли при этом саму возможность помочь молодым людям открыть им путь к истине, христовой и добродетельной жизни?

По отношению к молодежи мы часто бываем несправедливы. В каждом юноше и в каждой девушке живет неистребимый образ Божий. За внешним и наносным скрывается прекрасна душа , лучшие качества которой так ярко проявляются в экстремальных ситуациях: на службе в армии, в наряженной учебе, в помощи ближнему, попавшему в беду, в творческом поиске. А если кто-то из молодых «уходит в страну далече», падает в бездну греха, то часть ответственности за то несем мы – христиане, не сумевшие показать, раскрыть подлинную красоту жизни во Христе, жизни в Церкви. Мы испиваем горькую чашу за нашу теплохладность, и горше всего приходится молодежи. По истине по слову пророка: «Отцы ели кислый виноград, а на зубах у детей оскомина» (Иер. 31, 29).

Суетясь и пытаясь угодить современному веянию моды, молодые люди теряют частичку себя, становятся рабами чего-то противоречащего Божественному началу в человеке.

То что сейчас модно и популярно со временем станет регрессивным, и консервативным. Либеральные идеи нашего времени неизбежно превращаются в отжившие предубеждения, а современные кумиры уходят и становятся достоянием истории.

Взрастить и сохранить в себе живую веру в Бога, приобрести чистоту мыслей и чувств к чему призывает Своих последователей Господь бывает трудно, и без Божественной помощи не возможно, но компромисс с миром «лежащим возле», губителен, ибо «дружба с миром есть вражда против Бога» (Иак. 4; 4).

Слова Спасителя «В мире скорбны будете, но мужайтесь, ибо я победил мир» (Ин. 16; 23) вселяют надежду, что отказ ради следования за Христом от мирских увлечений, сулящих удовольствия, обернется для христианина духовным сокровищем, которое не истлевает, не стареет, не выходит из моды, как истинное и вечное.

Список литературы:

1. Азбука веры. Православная библиотека. Святитель Филарет Московский (Дроздов). Пространный Православный Катехизис Православной Кафолической Восточной Церкви
2. Зайцев Д. В. Бытие // Православная энциклопедия. Том VI. — М.: Церковно-научный центр «Православная энциклопедия», 2003. — С. 412-428. — 752 с. — 39 000 экз. — ISBN 5-89572-010-2
3. Тихон Задонский. Т. 2: Сокровище духовное, от мира собираемое Святоотеческое наследие Собрание творений (Том 2). Изд-во Сестричества во имя свт. Игнатия Ставропольского, 2008

Е.В. Пясецкая, директор,
Т.Н. Калина, заместитель директора по УВР,
О.В. Коваль, заведующий структурным подразделением,
МОУ ДО «Центр детского и юношеского творчества»,
г. Рыбница, Приднестровье

ВОЗМОЖНОСТИ И ПЕРСПЕКТИВЫ РАЗВИТИЯ РАБОТЫ С ОДАРЕННЫМИ И ТАЛАНТЛИВЫМИ ДЕТЬМИ В ОРГАНИЗАЦИЯХ ОБЩЕГО И ДОПОЛНИТЕЛЬНОГО ОБРАЗОВАНИЯ

В публикуемой статье авторы рассматривают возможности создания необходимых условий для выявления и развития способностей детей в различных направлениях общего и дополнительного образования. В работе рассматриваются основные трудности организации единой системы работы с одаренными и талантливыми детьми, выделены формы работы с одарёнными и талантливыми детьми, представлен опыт создания муниципальной системы выявления и поддержки одаренных детей.

Ключевые слова: *образование, дополнительное образование, одаренные дети, талант, условия развития, творчество, система работы.*

Для того чтобы наше государство стало действительно развитым и конкурентоспособным, нам необходимо быть высокообразованной нацией. Современный мир диктует свои условия и для существования в нем недостаточно простой поголовной грамотности населения. На сегодняшний день миру необходима личность творческая, интеллектуально развитая, умеющая учиться, гибко адаптироваться к непрерывно изменяющимся жизненным обстоятельствам, личность способная применять полученные знания в реальной жизни, находить возможности рационального и нестандартного разрешения возникающих препятствий. Работа с одарёнными детьми актуальна и перспективна для всей системы образования, поскольку одарённые дети в общем и дополнительном образовании – это интеллектуальный потенциал и для развития самой системы образования.

Дополнительное образование, как составная часть концепции непрерывного образования детей, представляет собой естественного партнёра школы, где в первую очередь внимание отдается личности ребёнка, а не самим учебным программам. Таланты рождаются не часто, а гениев вообще за всю историю человечества насчитывается не более 400. По словам поэта-гуманиста А. Бебеля: «Гении не падают с неба, они должны иметь возможность образоваться и развиться» [6]. Владимир Павлович Эфроимсон, генетик, эволюционист обозначает, что человечество действительно нуждается в чрезвычайно многочисленных гениях и замечательных талантах [3]. Если это так, то откуда они возьмутся? Он считает, что их нужно выискивать, развивать и давать им возможность реализации. Действительно, для роста и развития любых способностей нужны условия и возможности.

Именно в системе дополнительного образования у детей есть возможность свободного выбора образовательной деятельности, специализации программ и времени их освоения. При этом вид их деятельности определяется индивидуальными наклонностями каждого одарённого ребёнка [1].

Однако, самым проблемным вопросом, с которым сталкивается система образования, является вопрос раннего выявления и развития способностей учащихся. Для решения этого вопроса, необходимо выстроить систему работы со всеми детьми как с одаренными. Т.е. поставить во главу угла идею о максимальном развитии познавательных и творческих способностей, умений и навыков всех учащихся [8].

Для внедрения такого подхода необходимо предусмотреть решение следующих управленческих вопросов, касающиеся выявления и поддержки одаренных и талантливых детей в условиях организаций общего и дополнительного образования:

- разработать систему поддержки и сопровождения одарённых детей и программу работы с одарёнными детьми;
- обеспечить методическое сопровождение;
- сформировать банк диагностических методик по выявлению способностей и талантов детей;
- повысить готовность педагогов работать с талантливыми и способными детьми;
- организовать просветительскую и консультационную работу с родителями.

Признание руководством государственной администрации нашего города и управления народного образования того, что создание муниципальной системы работы с одаренными детьми является одним из приоритетных направлений деятельности, привело нас к решению о создании муниципального центра поддержки и развития одаренных детей «КУРС» на базе МОУ ДО «Центр детского и юношеского творчества». Участие во всевозможных интеллектуальных и предметных олимпиадах, творческих конкурсах, фестивалях, телекоммуникационных проектах дает возможность каждому ребенку раскрыть свои таланты и реализовывать интересы, выходящие за рамки школьной программы.

За год работы разработаны Положение о центре поддержки и развития одаренных детей «КУРС», программа развития Центра, проекты договоров о сотрудничестве с кафедрами Рыбницкого филиала ПГУ имени Т.Г. Шевченко, проведены тематические сессии, объявлены конкурсы «Ученик года» и «Идея года 2019». В ближайшей перспективе перед нами стоят следующие управленческие и организационные задачи:

1. Выявление одаренных и потенциально одаренных детей, показавших высокие результаты учебной и внеучебной деятельности на территории Рыбницкого района и г. Рыбница, их поддержка и сопровождение.
2. Нормативно-правовое и информационно-методическое обеспечение работы с одаренными детьми.
3. Нормативно-правовое обеспечение работы с одаренными детьми.
4. Психолого-педагогическое сопровождение одаренных детей.
5. Организация и проведение массовых мероприятий, тематических просветительских и предметных школ, слетов, конкурсов, фестивалей, олимпиад и др. мероприятий для одаренных и талантливых детей.

В системе дополнительного образования могут быть выделены следующие формы работы с одарёнными детьми, большинство из которых мы планируем реализовать:

- индивидуальное обучение или обучение в малых группах по программам творческого развития в определённой области;
- работа по исследовательским и творческим проектам в режиме наставничества (в качестве наставника выступают, как правило, учитель или педагог);
- очно-заочные занятия;
- каникулярные сборы, лагеря, мастер-классы, творческие лаборатории;
- система творческих конкурсов, фестивалей, олимпиад;
- детские научно-практические конференции и семинары.

Одаренный ребенок без поддержки похож на прекрасное, но замерзшее и одинокое дерево. И приоритетной задачей дополнительного образования является «обогреть» его своим профессионализмом, добротой, вниманием, терпением, тактом, чуткостью, гибкостью и юмором. Именно в тот момент, когда государство приложит все усилия для реализации поставленной задачи, наступит весна и дерево зашумит зеленой, благодарной листвой [7].

Одаренные дети являются уникальной возможностью современного общества возместить необходимость в экстенсивном воспроизводстве интеллектуального человеческого ресурса. Именно эти дети – национальное достояние, которое необходимо оберегать и которому надо помогать. Именно в этом состоит наша миссия, именно к этому стремится наше общество.

Список литературы:

1. Абакумова Е.М. Развитие творческого потенциала воспитанников учреждения дополнительного образования / Е.М. Абакумова. – Текст: непосредственный // Учитель в школе. – 2008. – № 4. – С. 92 – 95.

3. Азаров Ю. Ускоренное выявление и развитие детских дарований / Ю. Азаров. – М.: Воспитание школьников. 2009. No1. – Текст: непосредственный.

2. Акимова Е.А. Индивидуальное обучение одаренного ребенка / Е.А. Акимова. – Текст: непосредственный // Учитель в школе. – 2009. – № 3. – С. 85 – 86.

3. Алексеева Н. В. Развитие одаренных детей: программа, планирование, конспекты занятий, психологическое сопровождение / Н. В. Алексеева – Волгоград: Учитель, 2011. – 182 с. – Текст: непосредственный.

4. Голованов В.П. Методика и технология работы педагога дополнительного образования / В.П. Голованов. – М.: Владос, 2004, – 239 с. – Текст: непосредственный.

5. Джумагулова Т.Н., Соловьева И.В. Одаренный ребенок: дар или наказание / Т. Н. Джумагулова, И. В. Соловьева. – Санкт-Петербург: Речь, 2009. – 160 с. – Текст: непосредственный.

6. Касперская О. В. Кафедра русского языка. Система работы с одаренными детьми / О. В. Касперская. – Волгоград: Учитель, 2011. – 119 с. – Текст: непосредственный.

7. Монина Г.Б., Рузина М.С. Ох, уж эти одаренные дети. Талант и синдром дефицита внимания: двойная исключительность / Г.Б. Монина, М. С. Рузина. – Санкт-Петербург: Речь, 2010. – 128 с. – Текст: непосредственный

Л.Н. Спотарь, музыкальный руководитель,
Е.Г. Голодная, заведующий,
О.А. Осипова, воспитатель,
МДОУ «Рыбницкий детский сад № 25,
общеразвивающего вида»,
г. Рыбница, Приднестровье

ЭСТЕТИЧЕСКОЕ ВОСПИТАНИЕ ДЕТЕЙ ДОШКОЛЬНОГО ВОЗРАСТА КАК ФАКТОР РАЗНОСТОРОННЕГО РАЗВИТИЯ ЛИЧНОСТИ

В статье излагается проблема важности использования полихудожественного подхода для разностороннего развития дошкольника.

Ключевые слова: *художественно-эстетическое развитие, организация работы, полихудожественный подход, дошкольник.*

Долгие годы дети в дошкольных учреждениях были изолированы от серьезного, «взрослого» искусства. Лишь в последнее время представители различных наук (педагогической, психологической, искусствоведческой), а также педагоги-практики обратили серьезное внимание на эту проблему. Было доказано, что ребёнок дошкольного возраста обладает значительными потенциальными возможностями для восприятия, понимания и эмоциональной отзывчивости на произведения искусства (Н. Ветлугина, Л. Выгодский, А. Запорожец, Т. Комарова и др.). Кроме того, все большее внимание специалистов привлекают не отдельные виды искусства, а художественная культура в целом как сильнейший эмоциональный фактор и как среда формирования личности ребенка, что нашло отражение в различных концепциях и программах дошкольного воспитания и образования.

Художественная культура поистине является феноменом педагогического процесса. Она оказывает огромное влияние на формирование духовной жизни ребенка, развивает его интеллект и эмоции, потребности в общении и творческие способности. Этому должна способствовать работа различных студий: студии изобразительного искусства; хореографической; театральной; вокальной студий; а также кружков: бумажной пластики, художественной вышивки.

Однако, сегодня в студиях и кружках заняты не все дети. Полихудожественный подход в развитии ребенка вполне может осуществляться в ежедневных занятиях музыкой, рисованием, в процессе ознакомлением с художественной литературой [1, с.265].

Термин «полихудожественный» образован из двух частей: первая составная часть сложного слова, указывающая на множество, разнообразный состав, произошло от греческого слова «poli» - соответствует русскому «много». Таким образом, «полихудожественный подход» - это множественный, разнообразный по форме и содержанию, применению технологий, методов, видов художественного искусства подход в художественно-эстетическом развитии ребёнка [2, с.191].

Формированию эстетического творческого отношения к миру уделяется недостаточно внимания. В процессе работы в русле нашего приоритетного направления, связанного с художественно-эстетическим развитием детей, видя положительный результат активного функционирования работы студий и кружков, мы всё более отчетливо осознаём необходимость организации специальных форм деятельности, направленной на развитие детей дошкольного возраста. Их основой, безусловно, должны явиться синтез трех видов искусства: живописи, музыки и литературы [3, с.144]. Цель работы нашего коллектива в этом направлении – не передача знаний, умений и навыков, а формирование особой субкультуры ребенка, понимаемой как единство его эстетических вкусов, нравственной позиции, познавательных потребностей. Основные цели, преследуемые нами: создание условий для развития личности ребенка и реализации его «Я»; приобщение его к общечеловеческим ценностям культуры, отраженным в произведениях разных видов искусства; помощь в постижении детьми своеобразия и единства «языка» разных видов искусства; развитие эмоциональной сферы и культуры чувств; воспитание способностей к пониманию посредством искусства эмоций других людей и адекватной реакции на них; формирование потребности в общении со взрослыми и сверстниками, воспитание культуры общения; приобщение ребенка к процессам познания собственной ценности и ценности другого человека; развитие интеллекта и речи; приобретение детьми базовых представлений и формирование навыков из области каждого вида искусства. Сформулированные задачи должны решаться с учётом отношения к дошкольному возрасту как к важному периоду развития личности в целях обеспечения условий для полноценного проживания ребенком этого периода [4, с.68].

Объективными основаниями организации работы в этой области послужили: ориентация на культурные и педагогические традиции в особенности традиции практики дошкольного образования в художественно-эстетическом воспитании. Перспективная цель нашего педагогического коллектива сегодня: создание целостной системы художественно-эстетического воспитания. Основными направлениями достижения поставленной цели являются: обновление содержания воспитательно-образовательного процесса по художественно-эстетическому развитию; укрепление материально-технической базы; освоение новых педагогических технологий, методик; выявление творческих

способностей у детей (в речевой, музыкальной, изобразительной, театрализованной деятельности) и дальнейшее их развитие [5, с.75]. Художественно-эстетическому развитию воспитанников должно способствовать создание условий, превышающих требования государственного образовательного стандарта только в этом случае достижение поставленных целей может быть обеспечено работой нашего педагогического коллектива, а проблема полихудожественного подхода в эстетическом воспитании детей дошкольного возраста будет успешно решена.

Список литературы:

1. Холопова В. Н. Теория музыки: мелодика, ритмика, фактура, тематизм. Учебное пособие / В. Н. Холопова − Лань, 2010. – 368 с. – Текст: непосредственный.

2. Иванова И. Г. Художественно-эстетическое воспитание детей в условиях предшкольного образования / И.Г. Иванова // Образование и саморазвитие. Науч. журн. - 2010. - № 6. – 243с. – Текст: непосредственный.

3. . Погодина, С.В. Теория и методика развития детского изобразительного творчества: учеб. пособие для студ. учреждений сред. проф. образования / С.В. Погодина. - 3-е изд., стер. – М.: Издательский центр «Академия», 2012. – 352 с. – Текст: непосредственный.

4. Шумова, П. М. Дополнительное образование как средство выявления, поддержки и развития творческого потенциала одарённых детей / П. М. Шумова // Одарённый ребенок. – 2012. – № 2. – 136 с. – Текст: непосредственный.

5. Смолер, Е.И. Развитие интеллектуальной активности в старшем дошкольном возрасте / Е.И. Смолер. – Минск: РИВШ, 2011. – 160 с. – Текст: непосредственный.

Т.С. Ганжа, студентка,
филиал ПГУ им. Т.Г. Шевченко
г. Рыбница, Приднестровье

ПОЛИТИКА ИНФЛЯЦИОННОГО ТАРГЕСТИРОВАНИЯ КАК ФАКТОР УСПЕШНОГО РАЗВИТИЯ ЭКОНОМИКИ ПМР

В данной статье была раскрыто понятие инфляционного таргетирования, рассмотрена концепция абстрактного развития современной страны, рассмотрены аспекты ведения бизнеса в Приднестровье, выделены ряд преимуществ использования политики инфляционного таргетирования и предполагаемый эффект от применения политики инфляционного таргетирования в Приднестровье.

Ключевые слова: *инфляционное таргетирование, центральный банк, развитие бизнеса в Приднестровье, экономический рост.*

В современной экономической формации с существующими информационными технологиями, наблюдается прогресс во многих областях человеческой жизнедеятельности. В частности, большинство стран, находясь в определенных условиях и под влиянием внутренних и внешних факторов, способны обеспечить экономический рост, модернизировать законодательную базу, финансовые и материальные потоки, ставить долгосрочные цели при планировании бюджета страны.

Если выделить абстрактно отдельную страну, исключив влияние косвенных внутренних и внешних факторов, то можно заметить следующую тенденцию развития. Малый и средний бизнес, а также индустриальные объединения, находясь в добросовестной конкуренции, принимают множество управленческих стратегических решений, в частности, ценовую политику для удержания\захвата рынка. Существенно определив своё положение на рынке, выделив наиболее прибыльные сегменты рынка и укрепив ценовую политику уже на долгосрочный период, малый и средний бизнес, а также индустриальные объединения получают существенное развитие своих организаций. Закупается новое оборудование, открываются побочные линии производства, а вместе с этим – производится новая продукция. С новой продукцией и новыми объемами бизнес способен выходить на внешние рынки, тем самым встречаясь с глобальной конкуренцией, и, тем самым, вести свое развитие в мировом масштабе, применяя стандарты и нормы других стран мира, открывая для себя новые рынки сбыта.

Для осуществления вышеописанной абстрактной экономической деятельности предприятий в рамках отдельного государства очень важно обеспечение государством стабильности на финансовом рынке. Грамотная политика центрального банка, существенный контроль фондовых и валютных бирж, оптимальные условия для банковской сферы. И чтобы бизнес, выстраивая свою ценовую политику, а также выходя на внешние рынки, мог вести долгосрочное планирование, очень важно, чтобы цены внутри страны были стабильными, и финансовые экономические потоки не были подвержены резкими падениями.

Бизнес рынок Приднестровской Молдавской республики на сегодняшний момент имеет свои специфические тенденции и направления. Большинство крупных предприятий и организаций не имеют внутри страны конкуренции, тем самым являясь непризнанными монополистами в той сфере, в которой эти предприятия работают. Малые и средние предприятия, не смотря на многолетнюю стабильность и присутствие конкуренции, вместе с крупными предприятиями, на сегодняшний день занимаются «стабильным выживанием». Предприятия способны из года в год обеспечить свою деятельность и только – ни о существенном развитии, ни о долгосрочном планировании речи и не идет. ПМР – экспортно-ориентированная страна, и за последние 5 лет экспорт продукции растет. Приднестровский бизнес уже сразу ориентируется на стандарты и нормы мировых рынков и отдельных стран. И на сегодняшний день большинство предприятий и фирм существуют за счет внешних рынков, приднестровская продукция успешно реализуется и является достаточно конкурентоспособной. Однако стабильности на финансовом рынке ПМР не наблюдается. Показатель инфляции с годами не является критическим, но цены на продукции растут, а процентные ставки по кредитам ведущих банков не изменяются и находятся на уровне 14-17%.

С целью оптимизации и поиски стабильности на финансовом рынке ПМР, центральному банку ПМР как и Верховному Совету ПМР предлагается применять политику инфляционного таргетирования. Инфляционное таргетирование можно трактовать как установление целевых ориентиров инфляции, достижение которых в среднесрочном периоде обязательно для монетарных органов регулирования. Высказывается мнение, что данный режим представляет собой довольно простую процедуру, которая заключается в следующих действиях. Центральный эмиссионный банк страны осуществляет прогнозирование предполагаемого уровня инфляции, после чего эти прогнозные значения

сопоставляются с целевыми ориентирами инфляции, которые нужно достичь, а полученная разность между прогнозируемыми параметрами и целевым ориентиром показывает, каким образом требуется скорректировать монетарную политику.

Инфляционное таргетирование имеет ряд преимуществ:

– четкое соответствие целей и приоритетов денежно-кредитной политики;

– режим таргетирования инфляции помогает довольно быстро снизить темп роста инфляции и поддерживать ее низкие темпы, создавая условия и предпосылки для устойчивого и сбалансированного роста экономики;

– инфляционное таргетирование способствует росту независимости центрального банка, ориентируя его на достижение одной цели – в виде снижения инфляции и ее последующей стабилизации на низком уровне;

– внедрение режима инфляционного таргетирования предъявляет более высокие требования к уровню профессиональной подготовленности работников органов денежно-кредитного регулирования, нового уровня проведения макроэкономического анализа.

Применение политики инфляционного таргетирования является шагом конкретных и единственных действий. Выбрав эту политику, центральный банк ПМР станет ключевой фигурой в развитии экономики страны, тем самым, обретя независимость. Осуществив данную политику, бюджет ПМР с каждым годом будет перестраиваться с направления «удержать позиции», при которой бюджет ПМР и Центральный банк ориентированы на борьбу с инфляцией, на «путь на развитие». Значительные денежные средства, освободившейся от ведений текущей политики, можно будет направить на обеспечение финансовой стабильности.

Практика показывает, что спустя 2-3 года ведения политики инфляционного таргетирования, произойдут существенные положительные экономические изменения.

Малые и средние предприятия, ведя внутреннюю конкуренцию, смогут обеспечить значительный рост и прогресс благодаря стабильному уровню инфляции, из-за чего:

– цены на материалы и запасы для предприятий не будут расти с каждым годом, отсюда – стабильность ценовой политики, что является немаловажным для осуществления деятельности на внешнем рынке;

– кредиты для юридических со временем станут более «дешевыми» – стабильная политика позволит центральному банку обеспечить развивающихся уже малого и среднего бизнеса, а также крупных предприятий, предоставлять кредиты по низкой процентной ставке для внутрифирменного развития, отсюда – совершенствование маркетинговой политики, улучшение качества продукции, что позволит стать более конкурентоспособным на внешних рынках.

Бюджет ПМР сможет перенастроить себя на уровень поддержания развития и обеспечение прогресса. Увеличения поступлений в бюджет от развивающихся предприятий можно будет направить на развитие фондовых и валютных бирж, которые на данный момент отсутствуют на практике в ПМР, тем самым позволить приднестровскому бизнесу развивать себя, увеличивая стоимость бизнеса.

В целом, применение политики инфляционного таргетирования позволит приднестровской экономике двинуться с мертвой точки при существующему влиянию внешних факторов, обеспечить макроэкономическую стабильность, развитие внутреннего рынка, экономическое развитие предприятий и организаций.

Список литературы:

1. Малкина, М.Ю. Инфляционные процессы и денежно-кредитное регулирование в России и за рубежом: Учебное пособие /М.Ю. Малкина. – Москва: Инфра - М., 2012. –310 с. – Текст: непосредственный.

2. Моисеев С.Р. Денежно-кредитная политика: теория и практика: Учебное пособие /С.В. Мойсеев. – Москва: Московская финансово-промышленная академия, 2011. –784 с. – Текст: непосредственный.

3. Официальный сайт Евразийского экономического союза. Денежно-кредитная политика стран-участников Евразийского экономического союза: Казахстана, Белоруссии, России, Армении, Кыргызстана. – 2015. – URL: http://eec.eaeunion.org/ru/act/finpol/dofp/valuta/Pages/monetary_policy.aspx. – Текст: электронный.

Е.А. Гарбузняк, методист-организатор,
И.Ю. Парфентьева, зам. директора по уч. работе,
ГОУ СПО «Рыбницкий политехнический техникум»,
г. Рыбница, Приднестровье

ДУАЛЬНАЯ СИСТЕМА ПОДГОТОВКИ СПЕЦИАЛИСТОВ КАК ФОРМА ИНТЕГРАЦИИ ПРОФЕССИОНАЛЬНОГО ОБРАЗОВАНИЯ И ПРОИЗВОДСТВА

В статье рассматриваются направления, формы сотрудничества и преимущества совместной работы образовательной организации среднего профессионального образования и промышленного предприятия при подготовке специалистов. Представлены результаты внедрения дуальной системы обучения в учебный процесс ГОУ СПО «Рыбницкий политехнический техникум».

Ключевые слова: *дуальная система обучения, учебный процесс, профессиональный стандарт, рынок труда.*

В реалиях современного рынка образовательных услуг организации профессионального образования чтобы оставаться конкурентоспособными должны постоянно открывать новые профессии и специальности, которые будут востребованы у работодателей. Для открытия новых профессий и специальностей материально-техническая база должна соответствовать требованиям государственных образовательных стандартов. Но после распада СССР обновлять и пополнять учебное оборудование стало практически невозможно в связи с высокими темпами развития и стоимостью нового оборудования. Особенно эта проблема проявилась в учебных заведениях нашей Республики.

В связи с этим в последние годы в системе образования дуальная система обучения приобретает большое значение. Цель дуального обучения – развитие технического и профессионального образования путём создания высокоэффективной, конкурентоспособной системы подготовки и переподготовки кадров рабочих и технических специальностей [4]. Суть такой системы заключается в том, что основной объем учебной и практической нагрузки осваивается на базе предприятия. Таким образом у обучающихся компетенции формируются на современном актуальном оборудовании в реальных условиях производственного процесса.

В Приднестровье функционируют несколько инновационных площадок по внедрению дуальной системы образования. Одной из таких площадок является ГОУ СПО «Рыбницкий политехнический техникум» (РПТ).

В 2018-2019 учебном году согласно приказу Министерства Просвещения ПМР № 360 от 19.04.2018 г. «О введении в действие решений государственной аккредитационной коллегии МП ПМР от 17.04.2018 г.» [3] и договору об организации и проведении практико-ориентированного (дуального) обучения №1 от 10.05.18 года РПТ начал вести образовательную деятельность по специальностям 22.02.01 «Металлургия черных металлов» и 22.02.05 «Обработка металлов давлением», реализуемым по дуальной системе обучения, совместно с ОАО «Молдавский металлургический завод» (ММЗ).

С 1 сентября 2018 г. произведен набор 2-х групп среднего профессионального образования (СПО) по специальностям «Обработка металла давлением» и «Металлургия чёрных металлов». Обучение проводится в рамках исполнения поручения Президента ПМР В.Н. Красносельского о пошаговом внедрении дуальной системы подготовки кадров в связи с потребностью Республики и пониманием всеми заинтересованными сторонами о необходимости подготовки квалифицированных специалистов для промышленности Республики, в частности, для Рыбницы и Рыбницкого района – металлургической.

Установлены направления совместной работы техникума и предприятия в области формирования и совершенствования профессиональных компетенций обучающихся. Заключены трёхсторонние договоры, в которых обучающимся созданы условия для успешного обучения и получения выбранной специальности. При этом предприятие обязуется [2]:

1. Обеспечить необходимые безопасные условия обучающемуся при проведении занятий на территории ОАО «ММЗ», проводить обязательные инструктажи по охране труда, с оформлением соответствующей документации, в предусмотренных законом случаях проводить обучение безопасным методам работы.
2. Закрепить наставника из числа опытных работников предприятия для руководства практикой обучающихся.
3. Предоставить обучающемуся меры социальной поддержки: стипендия, питание, бесплатный проезд.
4. Возможность заключить трудовой договор по трудоустройству с обучающимся, успешно прошедшим итоговую аттестацию и получившим документ об образовании, на срок не менее трех лет.

В 2018-2019 учебном году всё обучение в первом полугодии проходило в стенах техникума. Во втором полугодии РПТ начал вводить дисциплины учебного плана, читаемые специалистами завода. Соответственно один раз в неделю студенты со второго полугодия обучались в учебном центре завода.

В этом, 2019-2020, учебном году, обучающиеся будут полностью проходить обучение на заводе (учебная и производственная практика и часть профессиональных дисциплин), так как на предприятии

имеются оборудованные учебные классы, а занятия по специальным дисциплинам смогут проводить высококвалифицированные сотрудники предприятия.

На старших курсах больше внимания будет уделяться формированию организаторских навыков, подготовке будущих мастеров, менеджеров среднего звена. Дуальная система обучения является выгодным сотрудничеством, как для обучающегося, так и предприятия. Благодаря ей обучающиеся смогут получить бесценный практический опыт, включающий в себя все необходимые профессиональные навыки, расширение профессионального кругозора и осознанное самосовершенствование по выбранной специальности, быструю адаптацию к изменяющимся условиям рынка труда, поскольку во время обучения обучающиеся приобретают как минимум две рабочие специальности. Но самое главное – это гарантированное трудоустройство после завершения обучения.

В свою очередь, завод поучает следующие выгоды от сотрудничества:

1.Составление учебных планов реализуется с учётом предложений работодателя, то есть квалификация будущих специалистов соответствует действующим на производстве профессиональным стандартам.

2.Будущий специалист прямо на рабочем месте приобретает профессиональные навыки, умения, компетенции, а следовательно, он будет подготовлен к работе на производстве и мотивирован на производственную деятельность.

3.Обучающиеся знакомится и усваивает нормы корпоративной культуры на практике.

4.Предприятие экономит на кадровом рекрутинге, выпускники СПО остаются работать на этом же предприятии.

5.Кадровые службы совершают меньше ошибок: за время продолжительной производственной практики уже можно отметить сильные и слабые стороны обучающихся.

С целью улучшения профессиональной подготовки специалистов техникум формирует партнерские взаимоотношения через такие формы, как: регулярная разъяснительная и организационная работа с предприятием-партнёром по дуальному обучению; разработка совместно с представителями ММЗ рабочих учебных планов и программ с учётом специфики производства; разработка учебно-программной документации и методик организации учебного процесса, анализ и оценка подготовки специалистов; оценка рынка труда с целью прогнозирования подготовки специалистов; проведение профориентационной работы с обучающимися школ города и района.

В то же время работодатель принимает участие в профессиональных конкурсах мастерства, научно-практических конференциях, в профориентационной работе (проведение экскурсий на предприятиях), выступает в качестве председателей на итоговой государственной аттестации выпускников и рецензентов дипломных проектов, предоставляет базу для прохождения производственных практик и обеспечивает улучшение материально-технической базы.

Все эти мероприятия позволят осуществить подготовку специалистов, готовых работать в современных, передовых условиях производства для экономики нашей Республики.

Но педагогический коллектив техникума не останавливается на достигнутом. Осуществлён набор студентов в группу «Обработка металлов давлением» на 2019-2020 учебный год. На сегодняшний день заключены договоры и с другими организациями г. Рыбницы и Рыбницкого района: ООО «Рист» (договор об организации и проведении практико-ориентированного (дуального) обучения №2 от 9.01.2019 г. по профессии: 4.35.01.14 «Мастер по техническому обслуживанию и ремонту машинно-тракторного парка», специальности 4.35.02.07 «Механизация сельского хозяйства»), ООО «Фиальт-Агро» (договор об организации и проведении практико-ориентированного (дуального) обучения №3 от 9.01.2019 г. по профессии: 4.35.01.14 «Мастер по техническому обслуживанию и ремонту машинно-тракторного парка», специальности 4.35.02.07 «Механизация сельского хозяйства»). Планируется сотрудничество по дуальной системе обучения и с другими предприятиями города и района (дорожные службы, ЗАО «Рыбницкий цементный комбинат» и др.).

Таким образом, дуальная система обучения внедрена в учебный процесс техникума, однако быстрыми темпами к ней переходить невозможно, поскольку это требует качественной подготовки, как от работодателей, так и учебных заведений. Для успешной реализации данной системы необходима планомерная и целенаправленная совместная работа двух участников учебного процесса.

Список литературы:

1. Постановление Правительства ПМР №15 от 19 января 2018 года «Об утверждении Положения о практико-ориентированной (дуальной) системе подготовки кадров». – Текст: непосредственный.

2. Постановление Правительства ПМР №338 от 11 декабря 2017 года «Об утверждении Положения о базовых предприятиях государственных организаций профессионального образования Приднестровской Молдавской Республики». – Текст: непосредственный.

3. Приказ Министерства Просвещения ПМР № 360 от 19 апреля 2018 года «О введении в действие решений государственной аккредитационной коллегии МП ПМР от 17.04.2018 г.» – Текст: непосредственный.

4. Жанкабыл, Г.Е. Дуальное обучение – залог качественного образования. /Г.Е. Ханкабыл – Текст: электронный. // Молодой ученый. – 2017. – №10. – С. 35-38. – URL https://moluch.ru/archive/144/40434/

И.С. Гораш, студентка,
В.В. Шульга, студентка,
В.П. Пысларь, преподаватель,
БПФ ПГУ им. Т.Г. Шевченко
г. Бендеры, Приднестровье

БЕЗРАБОТИЦА КАК ВАЖНЕЙШАЯ СОЦИАЛЬНО ЭКОНОМИЧЕСКАЯ ПРОБЛЕМА ПРИДНЕСТРОВСКОЙ МОЛДАВСКОЙ РЕСПУБЛИКЕ

В данной статье рассматривается одна из наиболее актуальных проблем Приднестровской Молдавской Республики – проблема безработицы. Дается определение «безработицы» и ее классификация. Указываются уровень и динамика безработицы за 2014г. и 2018г. Приводятся основные направления и меры по борьбе с безработицей.

Ключевые слова: *безработица, рынок труда, рабочая сила, занятость, анализ.*

Одну из основных проблем современной Приднестровской экономики представляет собой проблема безработицы, которая выступает в качестве сложного и противоречивого макроэкономического явления экономической жизни. Занятость населения – это одна из главных задач государственной политики регулирования рынка труда в условиях растущей и изменяющейся экономики ПМР. Для решения указанной задачи требуется объективная оценка трудовых ресурсов, которыми располагают административно – территориальные образования, для их эффективного и полного использования.

Трудовые ресурсы это один из видов экономических ресурсов, к которому относятся люди с их способностью производить товары и услуги. Они включают в себя занятое и не занятое в экономике трудоспособное население. Трудовые ресурсы один из прочих экономических ресурсов, подчиняющихся законом спроса и предложения на рынке труда. Состояние трудовых ресурсов ПМР за период с 2014 по 2018 год отражен в таблице 1.

Таблица 1

Трудовые Ресурсы ПМР за 2014-2018 г.

	2014	**2015**	**2016**	**2017**	**2018**	**Абсолютный темп изменения 2018 к 2014, (%)**
Трудовые ресурсы – всего	315,6	283,5	282,1	280,5	274,4	**-13,1**
Экономически активное население	147,5	140	136,6	138,7	137,1	**-7,05**
Экономически неактивное население	168	143,6	145,6	141,8	137,3	**-18,27**

Из данных, отраженных в таблице 1 следует, что темп изменения численности трудовых ресурсов за период с 2014 г. по 2018 г. отрицательный, в частности их уменьшение составило –13,1%. Темп изменения экономически активного населения за период с 2014 г. по 2018 г. является отрицательным и составил –7,05 %. Наибольшим изменениям подверглось экономически неактивное население темп изменения которых составил –18,27 %.

В государственном секторе экономике в 2018 году занято 64,1 тыс. человек, т.е. на 3,6 тыс. чел. меньше чем в 2014 г. А в негосударственном секторе экономике в 2018г. занято 74 тыс. чел. что на 4,3 тыс. чел. меньше чем в 2014 г. (рис 2).

Рис 1. Распределение численности занятого населения в организациях различных форм собственности за 2014-2018 г.

Полностью сбалансировать спрос на труд и предложение трудовых ресурсов в рыночной экономике нельзя, но с помощью мер государственного регулирования можно и необходимо привести уровень безработицы к естественной норме. На уровне государства важно уметь прогнозировать конкретные размеры несоответствия спроса и предложения и факторы, его вызывающие. Основные направления государственного регулирование занятости и рынка труда это:

– регулирование развития системы рабочих мест;

– регулирование спроса на рабочие места;

– государственная политика в развитии системы образования, профессиональной подготовки и переподготовки кадров.

Безработица, является фактором, серьезно усугубляющим напряженность, в обществе, что, в свою очередь, ослабляет экономическую безопасность страны.

Рис 2. Динамика уровня безработицы за 2014 г.-2018 г.

Данные показывают спады и подъемы уровня безработицы. Уровень официально зарегистрированной безработицы в ПМР в 2018 году составил 1,9 % т.е. на 1,6% меньше по сравнению с 2014 годом (рис.1).

По данным Единого государственного фонда социального страхования ПМР численность официально зарегистрированных граждан, не занятых трудовой деятельностью, в 2018 году составила 2632 человек, на 2525 чел. меньше показателя 2014 года. Из общего числа зарегистрированных граждан женщины составляют 1228 человек или 46,7 %, что на 1635 чел. или 8,8 % меньше показателя 2014 г.

Проблема занятости затрагивает не только экономическую, но и социальную сторону общества и должна быть в центре внимания государства.

Таким образом, целью проводимой социально-экономической политики государства является повышение уровня занятости, она должна быть нацелена на предупреждающие мероприятия в борьбе с безработицей.

Для населения страны важна их социально- экономическая защищенность, что и должно обеспечить государство через государственные гарантии, такие как:

1. гарантия минимального размера пособия по безработице;
2. стипендии в процессе профессионального обучения;
3. субсидирование безработицы, нацеленное на трудоустройство инвалидов, стажировку работников и выпускников, профессиональное обучение, замещение свободных рабочих мест;
4. и прочие мероприятия.

Большое значение в регулировании занятости и информировании о наличии вакантных мест на рынке труда имеют центры занятости населения, являясь представителями государства и выполняя возложенные на них функции должны содействовать помощи безработным.

Таким образом, государство важный спасательный инструмент, в руках которого полная и эффективная трудовая обеспеченность населения.

Список литературы:

1. Ежегодник Государственной службы статистики Приднестровской Молдавской Республике 2019г. – URL http://mer.gospmr.org/gosudarstvennaya-sluzhba-statistiki.html – Текст: электронный.
2. Закон Приднестровской Молдавской Республики «О занятости населения». 2001. – URL http://zakon-pmr.com/DetailDoc.aspx?document=62365 – Текст: электронный.
3. Горшенина, Е.В. Занятость и безработицы. / Е.В. Горшенина. – Текст: непосредственный. // Экономические исследования. – 2017. – № 3. – С. 5-9..
4. Кубланов, А.М. Занятость и заработная плата населения как показатели социального качества жизни / А.М. Кубланов. – Текст: непосредственный // Научный журнал НИУ ИТМО. Серия: Экономика и экологический менеджмент. –2018. – № 1. – С. 33-40. – Текст: непосредственный.

О.А. Кирица, студентка,
Е.С. Козьма, ст.преподаватель,
филиал ПГУ им. Т.Г. Шевченко
г. Рыбница, Приднестровье

СТРАХОВАНИЕ КАК ЭКОНОМИЧЕСКАЯ КАТЕГОРИЯ И ЕГО РОЛЬ В ГРАЖДАНСКО-ПРАВОВЫХ ОТНОШЕНИЯХ

В статье раскрывается сущность страхования, его основные функции и виды: добровольное и обязательное. Описываются случаи введения обязательного страхования в ПМР и принципы, на которых оно базируется. А так же указано, что необходимо предоставить при оформлении полиса ОСАГО и как формируется цена.

Ключевые слова: *страховые отношения, страховые резервы, страховщик, страхователь, добровольное страхование, обязательное страхование.*

Страхованием является способ возмещения убытков, причиненных физическим или юридическим лицам при наступлении страхового случая.

В страховых отношениях участвуют две стороны: страховщик и страхователь.

Страховщиком выступает страховая организация, которая может быть частной, акционерной или же государственной. Она организует формирование, а также использование страхового фонда. Страховщик вырабатывает условия страхования, принимая на себя обязательства по возмещению ущерба или выплате страховой суммы страхователю при наступлении страхового случая [5].

Страхователь – это клиент страховой компании, выступающий в виде физического или юридического лица, которое выражает страховой интерес и вступает в гражданско-правовые отношения со страховщиком в силу закона.

В обязанности страхователя входит своевременная оплата страховых взносов, которые прописаны договором, а также он имеет право при наступлении страхового случая получить страховую выплату [4].

Формирование страховых резервов – это способ использования средств, которые необходимы не только для распределения между всеми страхователями, но и ещё для соответствующего покрытия всевозможных масштабных убытков, с которыми может столкнуться страховая компания в ходе своей деятельности [3, 5].

Страхование связано с экономической необходимостью для общества иметь резервные фонды. Эти фонды могут быть созданы либо путем самострахования, либо же за счёт внесения взносов юридических и физических лиц в страховую организацию [2].

Деятельность страховых организаций ПМР включает в себя следующие виды страхования:

1. Добровольное страхование:
- страхование ответственности.

2. Обязательное страхование:
- страхование жизни и здоровья госслужащих;
- личное страхование пассажиров;
- прочие виды обязательного страхования (обязательное страхование авто-гражданской ответственности).

1. Договор добровольного страхования – заключается в соответствии с действующим законодательством. Закон может определять подлежащие добровольному страхованию объекты и наиболее общие условия страхования. Конкретные условия регулируются правилами страхования, которые разрабатываются страховщиком.

Такая форма страхования не носит принудительный характер и предоставляет страхователям возможность выбора услуг, существующих на страховом рынке [1].

Добровольное страхование всегда ограничено по срокам. В договоре прописано начало и окончание срока. Непрерывность добровольного страхования может быть обеспечена путем повторного

перезаключения договора на новый срок. Добровольное страхование действует только при уплате разового или периодических страховых взносов. Неуплата страхового взноса ведёт к расторжению договора.

Особенность страхования ответственности заключается в том, что страховщик страхует страхователя от имущественной ответственности перед третьим лицом, в том случае, если страхователь нанёс ему ущерб.

Существует множество объектов страхования. Все виды страхования ответственности можно сгруппировать следующим образом:

– страхование гражданской ответственности физических лиц, которое возникает на основании общих законов (типичное – страхование ответственности владельцев автотранспорта).

– страхование гражданской ответственности юридических лиц, связанное с экологическим загрязнением, либо же риском радиоактивного заражения.

– страхование профессиональной ответственности работников. У страхователя должен быть страховой интерес, обусловленный наличием судебной системы, которая строго наказывает за нанесение профессионального ущерба.

Общие черты видов страхования ответственности:

– при заключении договора страхования ответственности известны два лица – страхователь и страховщик;

– величина ущерба не известна (устанавливается максимальный предел страховой ответственности);

– защищают, в первую очередь интересы страхователя, но в немалой степени и потерпевшего. Страхование ответственности снижает ответственность самих страхователей (т.е. виновников нарушения).

2. Обязательное страхование – данная форма страхования отличается от добровольной тем, что у потенциального страхователя есть обязанность страховать, которая устанавливается законом. Она наступает сразу при возникновении страхового случая.

Инициатором обязательного страхования является государство, которое в форме закона обязует юридические и физические лица вносить средства для поддержания общественных интересов.

Государство устанавливает обязательную форму страхования в том случае, когда страховая защита тех или иных объектов связана не только с интересами отдельных страхователей, но и интересами общества в целом. Обязательное страхование в ПМР проводится на основе определённых законодательных актов, которые предусматривают:

– перечень объектов, подлежащие страхованию;

– объем страховой ответственности;

– уровень страхового обеспечения, основные права и обязанности сторон, участвующие в страховании;

– порядок установления тарифных ставок страховых платежей;

При обязательном страховании достигается максимальная полнота объектов страхования. Обязательная форма страхования исключает выборочность отдельных объектов страхования, присущую добровольной форме.

В Приднестровской Молдавской Республике установлены следующие случаи введения обязательного страхования:

– если такое страхование связано с риском гражданской ответственности гражданина или организации, который может наступить из-за причинения вреда жизни, здоровью или имуществу других;

– если такое страхование предполагает обязанность заключить договор в пользу третьего лица о страховании его жизни, здоровья или имущества на случай причинения вреда указанным имущественным интересам;

– если такое страхование временно находится в обязанности юридических лиц, которые имеют в хозяйственном ведении и оперативном управлении имущество, которое является государственной собственностью.

В случаях, когда страхователем выступает государство в лице своих органов или государственные унитарные предприятия и уплата страховых взносов осуществляется за счет средств, представленных из соответствующего бюджета, такое обязательное страхование называется государственным обязательным страхованием.

В соответствии со статьей 1042 ГК ПМР лицо, в пользу которого должно быть осуществлено обязательное страхование, вправе, если ему известно, что страхование не произошло, потребовать в судебном порядке его осуществления лицом, на которое возложена обязанность такого страхования.

Обязательное страхование базируется на ряде принципов:

– принцип обязательности – при обязательном страховании не требуется предварительного соглашения между страховщиком и страхователем, так как обязательное страхование устанавливается законом, согласно которому страховщик должен принять на страхование определенные объекты, а страхователь – внести необходимый платеж.

– принцип сплошного охвата обязательным страхованием указанных в законодательстве объектов. Страхователь должен застраховать все объекты, которые подлежат обязательному страхованию, а страховщик – застраховать их.

– принцип действия обязательного страхования, независимо от внесения страховых взносов страхователем – предполагает, что, если страхователь не уплатил страховой взнос вовремя, взнос будет с него взыскан в судебном порядке. В случае гибели или повреждения застрахованного имущества, которое не оплачено страховыми взносами, страховое возмещение подлежит выплате с удержанием задолженности по страховым платежам.

– принцип бессрочности обязательного страхования – основывается на том, что объект обязательного страхования страхуется в течении всего срока службы. При переходе такого объекта страхования к другому владельцу, страхование не прекращается, оно теряет свою силу лишь при гибели застрахованного имущества.

– принцип нормирования страхового обеспечения – в целях упрощения страховой оценки и порядка выплаты страхового возмещения устанавливаются нормы страхового обеспечения в процентах от страховой оценки или в рублях для данной местности на один объект.

Закон об обязательном страховании автогражданской ответственности (ОСАГО) вступил в силу 11 мая 2017 года. Приобрести полис ОСАГО должны все автовладельцы, независимо от того, есть ли у них страховки соседних государств. В частности наличие молдавского полиса также не освобождает водителя от обязанности иметь приднестровскую страховку.

Чтобы его оформить, необходимо с собой иметь права водительское удостоверение и свидетельство о регистрации транспортного средства (техпаспорт). Стоимость ОСАГО зависит от объёма двигателя автомобиля, возраста водителя и его водительского стажа. Для пенсионеров, инвалидов и участников боевых действий предусмотрены скидки. Рассчитать сумму лично для себя можно с помощью онлайн-калькулятора на сайтах страховых компаний. Средняя же цена полиса ОСАГО – около 300 рублей по базовой ставке. При следующем оформлении страховки, через год, у водителей начнёт накапливаться скидка.

Страховщики уменьшают размер страховой премии по договору обязательного страхования автогражданской ответственности:

– пенсионерам по возрасту;

– инвалидам;

– защитникам Приднестровья;

– участникам боевых действий в Афганистане;

– гражданам, пострадавшим вследствие Чернобыльской катастрофы и иных радиационных или техногенных катастроф.

Размер страховой премии не может быть уменьшен страховщиком, если:

– в договоре в качестве лиц, допущенных к управлению транспортным средством, указаны лица, которые не относятся к льготной категории граждан;

– договор заключен без указания лиц, допущенных к управлению транспортным средством (неограниченное количество лиц).

Смысл для приднестровцев страховки ОСАГО в том, что в случае ДТП, выплачивать ущерб пострадавшей стороне вместо виновника происшествия будет страховая компания. Важный аспект – возмещать ущерб страховая компания будет, только если факт ДТП зафиксирован официально, если виновник ДТП вписан в действующий полис ОСАГО и находился в трезвом состоянии.

Список литературы:

1. Александров, А.А. Страхование. /А.А. Александров. – М.: ПРИОР, 2008, – 192с. – Текст: непосредственный.

2. Ардатова, М.М. Страхование в вопросах и ответах. /М.М. Ардатова, В.С. Балинова, А.Б. Кулешова, Р.З. Яблукова. -М.: Спутник, 2006, – 354 с. – Текст: непосредственный.

3. Балабанов, И.Т. Страхование. /И.Т. Балабанов. - М.: Спутник, 2007, – 428с. – Текст: непосредственный.

4. Бендина, Н.В. Страхование. / Н.В. Бендина. – М.: ПРИОР, 2005, –144с. – Текст: непосредственный.

5. Крутик, А.Б., Никитина Т.В., Страхование. /А.В. Крутик, Т.В. Никитина. СПб.: Нева, 2006, – 273с. – Текст: непосредственный.

Е.С. Козьма, ст. преподаватель,
В.Н. Щёголева, студентка,
филиал ПГУ им. Т.Г. Шевченко
А.П.Щёголева, вед. специалист МУ «РУНО»,
г. Рыбница, Приднестровье

МОДЕЛЬ МОНИТОРИНГА КАК УПРАВЛЕНИЕ ПРОФЕССИОНАЛЬНОЙ ДЕЯТЕЛЬНОСТЬЮ РАБОТНИКА В ОРГАНИЗАЦИИ

В статье рассмотрены опыт и перспективные направления мониторинга управления карьерой и профессиональной деятельностью сотрудников организации, которые отражаются в периодизации становления профессиональной личности.

Ключевые слова: *мониторинг, сотрудник организации, становление личности, профессиональная деятельность, управление профессиональной деятельностью.*

Во все времена успех предприятия непосредственно зависит от того, как умело будут подобраны и организованы кадры в отделах. Насколько эффективно осуществляется управление кадровым составом, зависит то, насколько уделяется должное внимание профессиональному росту работников любого звена. При помощи мониторинга можно определить уровень профессионализма сотрудников предприятия в динамике на любом этапе деятельности.

Мониторинг профессионального роста сотрудников на предприятии - это непрерывный процесс диагностико-прогностического отслеживания изменений в профессиональной деятельности работников, целью которого является исследование результатов наблюдений и управление их профессиональным становлением. Новые формы рыночных отношений в общественной деятельности обусловили потребность организации в поиске новых резервов и механизмов управления персоналом, способных обеспечить такой уровень производства качественных товаров и услуг, удовлетворяющие запросы потребителей.

Любая организация, независимо от вида деятельности и поставленных целей вынуждена внедрять методы и способы повышения качества производимого товара или оказанной услуги. Таким образом, работники организации становятся одними из главных ресурсов центра внимания на предприятии.

В результате развитие персонала на предприятии повышает его ликвидность и стоимость на рынке труда. Все эти рычаги побуждают организацию тщательно подходить к планированию вложений в персонал и рассчитывать их эффективность. Обучение персонала должно быть уместным, целесообразным, эффективным. Для того чтобы правильно подойти к расчёту ожидаемого экономического эффекта инвестиций в профессиональный рост персонала организации по его обучению, необходимо придерживаться следующей стратегии, которая отвечает на три вопроса:

- обучать или не обучать сотрудника;
- зачем обучать сотрудника;
- кого обучать, чему и как обучать сотрудника.

На сегодняшний день в компаниях не уделяется должного внимания мониторингу управления карьерным и профессиональным ростом работника. Многие руководители пренебрегают системного проведения наблюдений, бесед и анализа профессиональных кризисов, влияющих на процесс становления мастерства сотрудника [2].

К мониторингу и оценке профессионализма и карьеры того или иного человека можно подходить по-разному:

во-первых, с позиций окружающих его людей, которые судят о его карьере, сопоставляя с собственными представлениями;

во-вторых, с позиций самого работника, т.е. как субъективно осознанное отношение работника к своему положению в профессиональном плане, к своему статусу, достигнутом, положению на иерархической служебной лестнице.

Уровень профессионализма сотрудника формируется постепенно в процессе его обучения и уже непосредственно в самом процессе осуществления его профессиональной деятельности. Путь становления профессионала получил название профессиональное становление личности, этот путь проходят все специалисты и его подразделяют на четыре этапа [3].

Первый этап - это этап формирования профессиональных намерений. В самом начале идет выбор будущей профессии, осознание того, с чем именно будет связана жизнь, планирование примерного профессионального роста и развития самих профессиональных качеств сотрудника. На данном этапе сформировалось собственное представление сотрудника о профессиональной среде, в которой он начнет свое развитие в профессиональной сфере.

На второй этап профессионального обучения переходят те, кто уже сформировал примерное представление того, что его ждет в будущем. Чаще всего получают базовые профессиональные знания в учебном заведении в возрасте от 17 до 24 лет. Со стремительным развитием технологий необходимо

достаточно часто походит курсы переподготовки, из этого следует, что обучение профессиональным знаниям и навыкам не прекращается, они постепенно дополняются и корректируются в рабочей среде.

Следующий этап - этап профессиональной адаптации. Проходя через стадию адаптации, молодой специалист полностью погружается в рабочую среду, познает все на практике, что ранее знал только в теории, постепенно привыкает к новой обстановке. Важную роль на этом этапе играет окружение, ведь именно в этот период формируется дальнейшее представление и планы на дальнейшее развитие в выбранной сфере, многое может повлиять на отношение сотрудника к своей работеНа этап частичной или полной реализации личности в профессиональном труде переходит уже профессионал своего дела, он уверенно принимает сложные профессиональные решения, на основе многолетнего опыта работы. Благодаря накопленному опыту в профессиональных кругах его признают мастером своего дела и прислушиваются к его советам, а также считаются с его мнением. Он передает собственный опыт молодому поколению.

Исходя из высказывания выдающихся людей, можно сказать, что самый медлительный человек, если он только не теряет из виду цели, идет быстрее в профессиональном росте, нежели тот, кто блуждает бесцельно [1].

Список литературы:

1. Бодров, В.А.. Психология профессиональной пригодности. Учебное пособие для вузов. /В.А. Бодров. – М.: ПЕР СЭ, 2001. –511 с. Текст непосредственный.

2. Мониторинг профессионального роста персонала. – Режим доступа: https://xreferat.com/60/2317-1-monitoring-professional-nogo-rosta-personala.html. Текст электронный.

3. Климов, Е.А. Основные этапы и фазы развития профессионала. /Е.А. Климов. – Режим доступа: – URL: https://studfiles.net/preview/2101348/page:3/. Текст электронный.

А.А. Кучеренко, преподаватель
С.Г. Придыус, студентка
филиал ПГУ им. Т.Г. Шевченко
г. Рыбница, Приднестровье

КАДРОВАЯ ПОЛИТИКА ГОСУДАРСТВА КАК ФАКТОР УСПЕШНОГО ДОЛГОСРОЧНОГО РАЗВИТИЯ

В этой статье были рассмотрены основные аспекты деятельности государства в области кадровой политики, текущая кадровая политика в Приднестровье, демографическая кадровая ситуация в Приднестровье и анализ наблюдения мигрирующих кадров.

Ключевые слова: *кадровая политика, кадровая политика государства, миграция, демографическая ситуация.*

Согласно энциклопедическим трактовкам, кадровая политика – это совокупность правил и норм, целей и представлений, которые определяют направление и содержание работы с персоналом. Понятие кадровой политики в отношении органов государственной власти или любого предприятия имеет прямую и обратную связь с понятием кадрового потенциала, который следует понимать, как способность конкретного субъекта (системы, государства, объединения, предприятия и т.п.) нарастить и усилить количество трудовых ресурсов определенной специализации и, главное, качество их профессиональной подготовки. Кадровая политика в современности опирается на имеющиеся кадры и их потенциал. При этом она должна предусматривать эволюцию кадрового потенциала и мероприятия по его усиления. Кадровая политика должна в полной степени привлекать и эффективно использовать имеющийся кадровый, трудовой ресурс. Со своей же стороны, кадровый потенциал государства действенно влияет и формирует ее кадровую политику.

По большому счету, кадровый потенциал является подсистемой экономического потенциала предприятия, организации или государства в целом. Составными элементами этой подсистемы является индивидуальный потенциал работников. В государственных органах – это потенциал госслужащих, демографический, этнокультурный и образовательный потенциалы. Кадровый потенциал государства состоит из элементов, которые связаны между собой и постоянно меняются. В нынешних условиях переориентации ПМР на направление развития с Россией кадровый потенциал отдельных предприятий, учреждений, регионов, страны следует рассматривать как поэлементно, так и в целом, учитывая нестабильную миграцию кадров между названными уровнями и влиянием этого фактора на сущность и содержание кадровой политики.

Анализ литературных источников свидетельствует, что термин «кадровая политика» в соответствии с целями исследования определяется и рассматривается по-разному. В широком смысле кадровая политика – это система сформулированных принципов и норм, приводящих человеческие ресурсы субъекта (государства, организации, предприятия) в ответ со стратегией и тактикой его

политической, экономической и т.д. деятельности. При этом работа с кадрами (отбор, аттестация, обучение, продвижение по службе) планируется согласно с целями и задачами организации. В узком смысле понятие кадровой политики сокращается до набора конкретных правил, подбора персонала для выполнения текущей деятельности предприятия или организации.

Далее, кадровую политику подразделяют по видам на пассивную, реактивную, превентивную, активную, рациональную. Реактивная и превентивная кадровые политики является наиболее развитыми, так предусматривают контроль за симптомами ухудшения ситуации в работе с персоналом, например, отток квалифицированной рабочей силы или снижение мотивации к труду, и соответствующее реагирование на негативные тенденции. Но, если реактивная кадровая политика не прогнозирует и не планирует развитие персонала, тогда более развитая превентивная политика должна прогнозировать и задачи по развитию персонала. Очевидно, что каждый субъект должен проводить прогрессивную кадровую политику. В литературе подчеркивается, что понятие «кадровая политика» является одной из составляющих более широкого понятия «управление персоналом» и эти два понятия не следует отождествлять.

Анализ приднестровской нормативно-правовой базы дает основания утверждать, что она в целом соответствует мировым стандартам. Но, несмотря на основательные научные обработки и фундаментальный характер нормативной базы, проблемы кадровой политики в государстве еще остаются и требуют дополнительного освещения, систематизации и обработки. Для понимания современной кадровой политики в государстве, прежде всего, нужен скрупулёзный анализ информации о причинах массовой смены персонала на должностях председателей районных, местных, областных государственных администраций, руководителей органов исполнительной власти, заместителей министров и других должностных лиц. Задача состоит в том, чтобы наработанные теоретические постулаты и выводы были реализованы на практике [1].

Именно поэтому недостатки кадровой политики в государстве и пути их преодоления будем рассматривать на показательных конкретных примерах, т.е. нерешенных частях общей проблемы кадровой политики в ПМР. Для преодоления спада в экономике, освоения прорывных технологий и реализации инновационных решений, как в промышленности, так и в сельском хозяйстве необходимы высококвалифицированные кадры для всех сфер производства, что должно обеспечиваться кадровой политикой в государстве. Первостепенную роль в решении стратегических задач кадровой политики играет реализуемая в стране система образования и уровень развития науки [2].

Вопросы образования имеют решающее значение как для выбора стратегии развития государства, так и перспектив каждой приднестровской семьи. Уровень образования членов семьи определяет вектор его интересов и материального благополучия на многие годы вперед. Поэтому кадровая политика в образовании должна, прежде всего, быть ориентированной на обеспечение работой выпускников приднестровских вузов. Но в этом вопросе есть очевидные проблемы.

В ПМР расходы на высшее образование меньше, чем затраты на другие виды образования. При этом структура безработицы в стране свидетельствует, что больше безработица охватывает младших специалистов, далее по этому показателю идут специалисты, бакалавры, магистры. По направлениям образования больше всего безработица имеет место среди специалистов в сфере экономики, коммерции и предпринимательства. На втором месте по этому показателю находится инженерия. Огромная безработица в сельском хозяйстве. Безработица наблюдается среди специалистов в области права, гуманитарных наук, среди педагогов и медиков. В то же время есть значительный спрос на рынке труда на менеджеров продаж и работников в сфере услуг, а также рабочие профессии. При этом наибольшее количество студентов обучаются по таким направлениям образования, как право, экономика и предпринимательство, гуманитарные науки, естественные науки, не коррелирующие со спросом на рынке труда. И есть небезосновательные опасения в том, что значительное количество выпускников ВУЗов по этим специальностям окажутся на скамье безработных.

Приведенные данные косвенно свидетельствуют о том, что подготовка кадров с высшим образованием не соответствует запросу рынка труда в государстве. Перекос направления образования в сторону гуманитарной, юридической, экономической за счет технической, инженерной, что фиксируется в последние годы, явно не соответствует перспективам развития экономики государства, как страны с высокотехнологичной промышленностью и передовой наукой. В результате в ПМР появился дефицит высококвалифицированных инженеров, технологов, конструкторов, работников среднего звена производственных профессий. Заработная плата опытного токаря или фрезеровщика сегодня в два и более раз выше, чем у инженера. На рынке труда растет дефицит работников этих профессий.

Старшее поколение выходит на пенсию, а молодых рабочих кадров такого профиля готовят в недостаточном количестве. Не говоря уже о качестве их подготовки. Направления подготовки кадров определяются уровнем государственного финансирования различных сфер образования, распределением выделенных на образование расходов бюджета. Поскольку промышленность и сельское хозяйство дают наибольшую долю национального валового продукта и валютных поступлений в государство и имеют огромную перспективу развития, то, соответственно, на подготовку специалистов для этих отраслей экономики необходимо направлять и большинство бюджетных средств. Следует решительно сократить

государственные расходы на подготовку юристов, финансистов, маркетологов, гуманитариев, а также других невостребованных рынком труда специалистов.

Не исключено, что целесообразно пересмотреть распределение объемов государственного финансирования между ВУЗами и среднетехнического образования. Можно с уверенностью ожидать, что такие меры по совершенствованию кадровой политики в сфере образования уменьшат безработицу в государстве. То, что наличие высшего образования помогает в трудоустройстве и является положительным фактом. Но при этом приднестровское общество и рынок труда проявляют категорическое неприятие резкого снижения профессиональной подготовки выпускников многих ВУЗов.

Целесообразно также увеличить количество студентов, обучающихся по направлениям, на которые существует спрос на рынке труда. Далее провести переаттестацию ВУЗов, в процессе которой следует отменить лицензии и разрешения на право обучать студентов на непрофильных для конкретного ВУЗа специальностям. Следует рассмотреть возможность привлечения иностранных инвестиций в сфере образования для восполнения потребностей на рынке труда. При этом, эффективная кадровая политика должна предусматривать государственное финансирование только главных ВУЗов и только таким заведениям предоставлять разрешение выдавать дипломы о высшем образовании государственного образца. И еще одно, похоже, опасное для государства направление – это ориентация приднестровской молодежи на получение высшего образования за рубежом.

При детальном анализе этого предложения оказывается, что она совсем не отвечает, во-первых, государственной кадровой политике, а во-вторых, интересам самих жителей ПМР. Так, выезжая на обучение в Россию или Молдову, наши студенты прямо и косвенно финансируют экономику и систему образования чужого государства. Кроме того, выпускники ПГУ им. Т.Г. Шевченко получают сертификат о признанности диплома РФ, а также имеют возможность сделать апостиль диплома в Республике Молдова.

Важно также помнить, что некоторая часть молодежи, примерно 30-45%, которая учится за рубежом, там и остается работать, не возвращается в ПМР. А это для государства плохо со всех точек зрения. Отток молодежи из ПМР негативно сказывается на процессе воспроизводства кадров. Касаясь кадровой политики, невозможно обойти и вопрос изучения иностранных языков в школах и использования иностранного языка при обучении студентов. Безусловно, знание английского языка расширяет возможности трудоустройства выпускников вузов, в том числе и за рубежом. Но государство финансирует образование своих граждан вовсе не для того, чтобы стимулировать их выезд работать в другие страны. Кадровая политика в государстве должна учитывать и этот фактор.

Очевидно, что при изучении кадровой политики в государстве необходимо рассмотреть также аспекты системы среднего, школьного образования. Недостатки этой системы очевидны. Многочисленные исследования показывают, что наиболее острыми для среднего образования являются проблемы старения педагогических кадров, низкая заработная плата и снижение статуса работников образования, рост неравенства разных слоев населения в доступе к качественному образованию, снижение профессиональной подготовки педагогических кадров и другие.

В завершение темы следует подчеркнуть, что кадровая политика государства в сфере образования должна быть рассчитана на долгосрочный период, потому что результаты реформ проявятся только через 15-20 лет. Кадровая политика государства обязана своими целями и задачами опередить на поколения вперед.

Как положительный аспект развития кадровой политики в государстве следует оценивать повышение квалификации работников, которые не имеют достаточного опыта работы на государственной службе. Такая мера, безусловно, уместна и необходима, поскольку эффективность работы руководителей органов государственной власти зависит от профессиональной подготовки государственных служащих его аппарата.

Демографическая ситуация в стране показывает, что при определенном уровне жизни ряды семей, имея интеллектуальный и/или рабочий потенциал, имеют средства и возможности выехать работать за рубеж, чем собственно они и пользуются. Однако тенденция событий последних 10-ти лет говорит о влиятельных политических и экономических изменениях в отрицательную сторону: отсутствие политической стабильности и развитие экономики в Республике Молдова, смена власти в Украине и война на востоке страны, политическая и экономическая изоляция России. Все эти масштабные события уравнивают возможности и средства граждан вышеописанных стран из-за низкой политической стабильности и экономического спада. В этом ключе наблюдается закономерный итог в двух направлениях:

1. Ряды семей с определенным уровнем жизни, выражающие способность мигрировать в соседние государства, уже не имеют желания миграции, т.к. уровень их жизни при миграции не изменится, а значит, смысла в этой миграции нет.

2. Находящиеся за рубежом граждане ПМР, испытывая на себе текущую обстановку в Российской Федерации, Украине и Республике Молдова в экономическом и социальном плане, мигрируют обратно в ПМР из-за отсутствия реальных перспектив в странах текущего жительства.

Тенденция первого направления может говорить о том, что кадровая политика ПМР должна уже сегодня разрабатывать бюджетные, экономические и социальные проекты по созданию рабочих мест, т.к.

тенденция мигрировать из ПМР постепенно снижается, а рынок предложения труда ПМР очень ограничен. Значит, для недопущения увеличения безработицы нужно реализовывать программы и модернизировать как законодательную базу, так и кадровую политику в целом для недопущения критической ситуации в стране.

Второе направление тенденции имеет весомую роль по сравнению с первым. Возвращаясь обратно в ПМР, граждане ПМР не возвращаются сюда как простые кадры, а как кадры с имеющимся опытом и багажом знаний. Данный опыт можно разбить по следующим направлениям:

- Менеджмент. Кадры, проработавшие в других странах, как под управлением, так и в качестве управляющих, принесут важнейший опыт взаимодействия руководства с подчиненными, тем самым смогут обеспечить дальнейшее внутрифирменное развитие предприятий и фирм ПМР в области как работы управленцев, так и взаимодействия рабочих с управленцами.

- Маркетинг. Объемные рынки Украины и России при существующем уровне высокой конкуренции заставляют многие компании применять грамотные, и, зачастую, неординарные маркетинговые действия. Отсюда, получивший опыт в этом направлении специалист, способен принести значительное развитие отдельной фирмы ПМР.

- Планирование и организация. Ведущие фирмы соседних государств имеют выходы на внешние рынки. И для обеспечения стабильности внутри фирмы, а также для успешности в борьбе с конкуренцией фирм соседних стран принимают грамотные подходы к планированию и организации бизнеса и производства. Налоговые льготы и взаимодействия государства с бизнесом помогут мигрировавшим назад специалистам реализовывать их накопленный опыт в открытии и реализации своего дела.

Также не стоит забывать о том, что специалисты, особенно в России, чаще всего работают с людьми разных национальностей и вероисповеданий. Полученный специалистом, в рамках взаимодействия с коллегами и руководителями, опыт позволит осуществить в каждом отдельном предприятии ПМР оптимальное взаимодействие с коллегами и руководителями разных национальностей на новый уровень.

Развитие ПМР напрямую зависит от кадровой политики в государстве. Ключевыми факторами успеха в формировании кадрового потенциала государства является человеческий капитал, а именно компетентные, критически мыслящие, активные, ответственные личности. Образованная, владеющая английским и другими иностранными языками молодежь – это тот фундамент, на котором должна базироваться кадровая политика ПМР. При этом кадровая политика должна предусматривать преемственность в развитии кадров, а именно принятие перспективной молодежью профессионального опыта работников старшего возраста.

Список литературы:

1. Аверин, А.Н. Управление персоналом, кадровая и социальная политика в организации. /А.Н. Аверин. 3-е изд. - М.: Инфра – М., 2005. –224 с. Текст непосредственный.

2. Голубев, К.М. Особенности управления персоналом в системе государственной службы. /К.М. Голубев, Н.Р. Молочников, Л,Н. Захарова // Устойчивое развитие: общество и экономика: сборник трудов конференции. Краснодар, 2016. –С. 32-35. Текст непосредственный.

Н.А. Мазурик, учитель
МОУ «РРСОШ № 10 с г/к»
г. Рыбница, Приднестровье

ИНВЕСТИЦИОННАЯ ПОЛИТИКА ПМР

В статье рассмотрены направления и принципы инвестиционной политики ПМР на современном этапе. Определяется, что приоритетным для государства является формирование благоприятных условий для инвестиционного климата в целях повышения конкурентоспособности экономической системы государства.

Ключевые слова: *инвестиции, законодательство, соглашения, форум.*

Для нормального развития экономики необходим постоянный приток инвестиционных ресурсов. Эта сфера в последние годы всё более становится объектом внимания приднестровских властей, деловых кругов и общества в целом. «Инвестиционный климат», как и политический, требует постоянного совершенствования. Если в государстве повысится инвестиционная активность, относящаяся к числу важнейших показателей, начнут решаться и другие экономические проблемы. К ним можно отнести: структурную перестройку национальной экономики и технический прогресс, преодоление инфляции, пополнение бюджета, увеличение числа рабочих мест. Поэтому важным является осуществление анализа инвестиционных процессов с целью привлечения инвестиций [1].

В экономической литературе советского «доперестроичного» периода понятие «инвестиции» трактовалось как капиталовложения только лишь в основные средства, в то время как инвестиции в прочие виды экономических ресурсов, таких как информационные ресурсы, ценные бумаги, запасы, духовный капитал, не имели значения. Западная экономическая литература рассматривает инвестиции в единстве двух аспектов: ресурсов (капитальные ценности) и вложений (затраты). Этот подход впервые появился в работах Дж. М. Кейнса, английского экономиста. В последние годы в научной литературе уделяется должное внимание инвестированию и в людей, в человеческий капитал [2]. В инвестиционной деятельности как средство для достижения желаемого результата можно выделить благоприятное инвестиционное законодательство ПМР.

В положениях Конституции ПМР предусматривается исключительная компетенция государства в создании правовых основ единого рынка и в регулировании внешнеэкономических отношений. Основными источниками права в области инвестиционных отношений в Приднестровье являются закон «Об иностранных инвестициях» 1995 года, закон «Об инвестиционной деятельности» 2009 года, «О государственной поддержке инвестиционной деятельности» 2018 года. Инвестиционная законодательная база в республике очень привлекательна. Созданы пять производственных свободных экономических зон – села Кременчуг, Гиска, Протягайловка, Коржево, а также бендерский микрорайон Северный, с налоговыми преференциями для юридических лиц, занимающихся непроизводственной деятельностью, например, IT – технологиями. Существует прогрессивная шкала льгот по уплате налога на доходы в зависимости от инвестиционной суммы, при ее увеличении льготы увеличиваются. Предусмотрены преференции по освобождению от пошлины оборудования, транспортных средств, комплектного оборудования и других средств производства, ввозимых на таможенную территорию ПМР для технического перевооружения и модернизации производства. Иностранные инвестиции пользуются государственной защитой и гарантиями, они не могут быть реквизированы, национализированы, конфискованы.

На основании данных из статистического ежегодника ПМР можно сделать вывод, что темпы инвестиционного развития республики с 2014 года росли в основных отраслях экономики во всех экономических районах. В области промышленности во всех городах, кроме Каменки наблюдается рост капиталовложений, особенно в Григориополе, Бендерах и Рыбнице. Это связанно с поддержкой и развитием уже сложившегося производства этих городов. Большие капиталовложения государства происходили в 2016 и 2017 годах в сельское хозяйство страны, в некоторых районах они увеличились даже в 3 раза. Пик инвестиций пришелся на 2016 год, когда осуществлялась помощь Российской Федерации. Капвложения в транспорт, связь и строительство увеличились только в нескольких городах – в Тирасполе и Бендерах. А в Григориополе, Каменке и Дубоссарах наблюдается рост инвестиций в торговле и общепите. 2016 год стал положительным в плане инвестиций государства в операции с недвижимостью, во всех городах наблюдалась активность. Удивительно, но до 2018 года отсутствовало инвестирование в самую привлекательную отрасль «отдых и туризм» в самых красивых районах республики – Каменке, Рыбнице, Григориополе. Значит эта ниша открыта для иностранных и частных инвестиций. Итоговые показатели 2016, 2017 годов свидетельствуют о том, что развитие экономики республики в течении данного периода происходило динамично и поступательно, что обеспечило стабильные темпы роста основных макроэкономических показателей. Но в 2016 году ухудшение внешнеполитической и внутриэкономической ситуаций привели к негативным последствиям в строительстве, промышленности и транспорте. В этих непростых условиях сбалансированная социально-экономическая политика государства с 2017 года, а также гуманитарная и финансовая помощь Российской Федерации, позволили сохранить ориентир республики на повышение уровня и качества жизни ее населения.

Для решения задач по улучшению инвестиционной деятельности в Приднестровье были проведены 7 инвестиционных форумов, основная цель которых состояла в возможности представить экономический потенциал республики иностранным инвесторам. Если в первом форуме участие приняли 50 потенциальных инвесторов из 13 стран мира, то во втором и последующих свыше 70 из более чем 20 стран. Только по итогам 3 форумов были подписаны 23 соглашения, 6 из которых уже претворены в жизнь на 5,2 миллионов долларов США. 2 инвестсоглашения были подписаны в первый день проведения VI Приднестровского международного инвестиционно-экономического форума в 2018 году. Первое соглашение касается выращивания и заморозки ягод и фруктов. Регион привлек инвестора благоприятным инвестиционным климатом, а также крепкими аграрными традициями. Второе инвестсоглашение касается открытия в Бендерах фармацевтического производства. На рассмотрении исполнительной власти региона находится еще 15 инвестпроектов. В октябре 2019 года прошел VII инвестфорум, где в первый день были подписаны 4 соглашения о намерениях с инвесторами из Польши, Украины, Израиля и России. Проекты находятся на разных этапах готовности и в ближайшее время будут запущены. В центре Москвы откроется Торговый дом Приднестровья. Министр экономического развития Сергей Оболоник отметил, что рост инвестиций составил 146 %, что является серьезным достижением для ПМР. В 2020 году обнулят импортные пошлины на товары, используемые в технологических процессах. Нулевая ставка будет применяться, в частности, в отношении кожевенного сырья, нитей и пряжи, а также сырья для металлургической промышленности. В Бендерах создана

ассоциация «Крепости Днестра». В нее планируется включить 5 крепостей Бендерскую, Белгород-Днестровскую, Сорокскую, Хотинскую и Каменец-Подольскую. С 2009 года по 2019 год наблюдается приток иностранных инвестиций. Часть инвестиционных вложений направлялась на развитие промышленного сектора республики и сельское хозяйство, что свидетельствует о заинтересованности инвесторов в развитии приднестровских предприятий.

В Приднестровье инвестиционная деятельность ведется в двух направлениях, как капиталовложения самого государства в основные отрасли экономики, так и привлекаются иностранные инвестиции в отдельные отрасли экономики. В условиях жесткой конкуренции и непризнанности Приднестровье стремиться к созданию более либеральных режимов регулирования деятельности иностранных инвесторов, закрепленных законодательно. Для инвестиционной деятельности Приднестровье обладает рядом преимуществ: транспортно-географическим положением, развитой банковской системой, промышленным потенциалом и условиями для развития интенсивного сельского хозяйства. Для привлечения туристов и инвесторов каждая отрасль, город и район разработали свои инвестиционные программы экономического и социального развития.

Даже несмотря на определенные достигнутые успехи в инвестиционном процессе, Приднестровская Республика еще не вышла из состояния кризиса. И в соответствии со Стратегией развития ПМР на период 2019-2026 гг., озвученной в декабре 2018 года президентом ПМР В.Н. Красносельским перед государством поставлены определенные цели, связанные с привлечением иностранных инвестиций в экономику нашей страны. Ведь с прибывающими к нам инвесторами и либеральным экономическим климатом, начинает меняться и политический статус нашей республики – от непризнанной и малоизвестной она становится хоть и экономически, но все же привлекательной и признанной.

Список литературы:

1. Алиев, А.Р. Инвестиционная политика государства и пути её совершенствования. /А.Р. Алиев. // Аудит и финансовый анализ. – М.: Инфра-М., – 2012. -№6. – С.305. -311. – Текст: непосредственный.

2. Ганин, Ю.В. Инвестиционная привлекательность Приднестровья. /Ю.В. Ганин // Партнер: Журнал для деловых людей. – 2009. - №6. – М.: Инфра-М., – С.9-11. – Текст: непосредственный.

Г.П. Минченко, зам. директора по УВР,
Л.П. Болдеску, директор,
МОУ «Ержовская СОШ»,
г. Рыбница, Приднестровье

МАРКЕТИНГОВАЯ СЛУЖБА В ОБРАЗОВАТЕЛЬНОМ УЧРЕЖДЕНИИ

В статье освещены основные вопросы содержания и организации маркетинговой деятельности в современном учебном заведении, рассматриваются ведущие аспекты маркетинга, систематическая работа над которым повышает его конкурентоспособность на рынке образовательных услуг.

Ключевые слова: *маркетинг, маркетинговое исследование, образовательная услуга, маркетинговые коммуникации, каналы распределения маркетинговых услуг.*

Некоторые руководители учебных заведений, особенно те, которым пришлось работать в советские времена, не представляют, что школа может быть тесно связана с рыночной экономикой. Но, как писал известный автор, жить в обществе и быть от него независимым нельзя. То есть, жить в стране, где все строится на рыночных отношениях, и быть вне этого процесса - невозможно.

Здоровые рыночные отношения имеют природный характер. Им присущи такие черты, как жесткая конкуренция, стремление быть первым, уметь устранить слабого и тому подобное. Международная практика и экономисты по этому поводу единодушны - качество образования, особенно базового школьного, во многом зависит от тех ресурсов, которые есть в школах: высококвалифицированные учителя, качественная материальная база (достаточное количество классных комнат, помещений, оборудования, компьютерных и мультимедийных программ и т.п.), специальные фонды для внеклассного обучения и кружковой работы, использование инновационных методов в учебном процессе, хорошие условия для летнего отдыха школьников, качественно проведена внеклассная работа [1, с.276].

Все это можно реализовать при условии достаточного финансирования. Но для развития учебного заведения только государственных (бюджетных) средств недостаточно, следует привлекать и другие ресурсы.

Поэтому современным руководителям учебных заведений необходимо овладеть методикой фандрайзинга. Фандрайзинг (с англ. Fundraising - сбор фондов) - это комплекс различных методов и процедур нахождения ресурсов для реализации социально-значимых проектов.

Жесткая конкуренция, которая существует между современными учебными заведениями, приводит к тому, что более слабые заведения (с низкой квалификацией педагогических кадров, недостаточной материальной базой, плохими условиями для учебы и отдыха, некомпетентным руководством и т.д.) снижают свой статус, теряя при этом учеников и престижных родителей-спонсоров. Руководителям таких учебных заведений не хватает знаний и умений маркетинговой деятельности.

Существует много определений маркетинга. Сущность этой науки, искусства и деятельности заключается в том, что маркетинг - это деятельность, имеющая отношение к рынку (в данном случае рынка образовательных услуг), это работа с рынком ради осуществления обмена, цель которого - удовлетворение потребностей человека. Рынок (в первичном смысле этого слова) - это совокупность существующих и потенциальных покупателей образовательных услуг [3, с.105].

Конкуренция услуг в образовательной среде очень велика. Особенно это касается городов, где, как правило, сосредоточена сеть образовательных учреждений новой формации (лицеев, гимназий, учебно-воспитательных комплексов), наличие которых обостряет конкурентную борьбу. Перед руководителями этих учреждений возникают вопросы: как предложить свои образовательные услуги, как позиционировать их среди услуг других учебных заведений и тому подобное.

Маркетинговую деятельность в учебном заведении можно рассматривать с позиции системного подхода, который включает следующие взаимосвязанные компоненты: диагностический, целевой, ресурсно - содержательный, организационный, контрольно-аналитический и оценочно - результативный, что вполне соответствует основным функциям управленческой деятельности руководителя учебного заведения [2, с.306].

На этом этапе маркетинговой деятельности, прежде всего, следует провести тщательное изучение рынка образовательных услуг в вашем регионе.

Типичный процесс исследования рынка включает четыре этапа: определение необходимой информации для анализа; поиск и сбор данных; анализ данных; проведение мероприятий с целью использования этих данных.

Необходимую информацию для анализа рынка можно получить из разных источников: газет и журналов образовательного направления; актов проверок учебных заведений; бесед с потребителями образовательных услуг; базы данных о новейших технологиях в области образования; перспективного плана социально-экономического развития (района, города) и др.

Анализ рынка образовательных услуг подразделяется на: анализ деятельности конкурентов относительно деятельности собственного учебного заведения; анализ потребителей; определение профиля и сегментов рынка. Для проведения анализа деятельности конкурентов необходимо определить основные типы конкурентов (прямые конкуренты, потенциальные конкуренты), дать им краткую характеристику, изучить их сильные и слабые стороны. Кроме того, нужно провести анализ текущей конкуренции и перспективы.

Для определения сильных и слабых сторон учебного заведения по отношению к конкурентам необходимо воспользоваться анализом SWOT (strong - сила, weak - слабость, opportunities - возможности, threats - угрозы), выяснив сильные стороны, возможности и угрозы. Анализ SWOT - это анализ факторов, влияющих на деятельность учреждения. Они делятся на две категории:

- внутренние факторы (действуют изнутри, их влияние может корректироваться руководителем);
- внешние факторы (влияющие на заведение извне).

Внутренние факторы способствуют высокому и низкому уровню развития учебного заведения.

О высоком уровне учебного заведения свидетельствуют: наличие опыта деятельности на рынке, высокий рейтинг, имидж и репутация учебного заведения, высококвалифицированный персонал, наличие уникальных технологий предоставления образовательных услуг, ограничивающие конкуренцию, налаженные связи с научными центрами, высшими учебными заведениями, наличие современной материально-технической базы, наличие опыта в разработке маркетинговых стратегий.

О низком уровне учебного заведения свидетельствуют: отсутствие вышеуказанных факторов, тяжелое финансовое положение, отсутствие конкретного конкурентного преимущества, неэффективная деятельность учебного заведения по отдельным направлениям.

Внешние факторы, влияющие на деятельность учебного заведения, также делятся на две категории: возможности со стороны рынка и угрозы.

К возможностям можно отнести наличие: специальных лицензий, патентов, сертификатов, сдерживающих появление конкурентов, спроса на рынке образовательных услуг, существование рыночной ниши, нормативно-правовых актов, способствующих развитию деятельности образовательного учреждения, уникальных технологий (компьютерных, мультимедийных и т.д.), эксклюзивных договоров.

Угрозами могут быть: неблагоприятное и нестабильное законодательное поле, появление сильных конкурентов, новые технологии, учебное заведение не в состоянии реализовать, умышленные действия конкурентов (интриги, слухи, сплетни), которые подрывают имидж учебного заведения.

Для того, чтобы учебное заведение выделялось среди других, оно должен отмечаться: уникальностью, своеобразным опытом работы, наличием имиджа, авторитета, конкретными результатами работы.

Необходимо помнить главное: конкурентное преимущество определяется не учебным заведением, а рынком, в частности потребителями и их готовностью приобрести предложенные образовательные услуги.

Организация маркетинговой деятельности требует от руководителя системного видения проблемы, которая, кроме диагностического компонента, предусматривает рассмотрение целевой, содержательной, ресурсно-содержательной, организационной, контрольно - аналитической, оценочно-результативного составляющих целостной деятельности по маркетингу руководителя учебного заведения.

Список литературы:

1. Лукьянец, Т. И. Маркетинговая политика коммуникаций: учеб. Пособие. / Т. И.Лукьянець. - 2-е изд., Доп. и перераб. - М .: Финансы, 2004. –263с. – С.9-11. – Текст: непосредственный.

2. Образовательный менеджмент: учеб. пособие / под ред. Л. Даниленко, Л. Карамушка. - М .: Школьный мир, 2003, –341с. – С.9-11. – Текст: непосредственный.

3. Павленко, А. Ф., Войчак, А. В. Маркетинг: учебно-метод. пособие для самост. изуч. дисц. / А. Ф. Павленко, А. В. Войчак. - 2-е изд., Доп. и перераб. - М .: Финансы, 2001. – 189с. – С.9-11. – Текст: непосредственный.

А.О. Олейник, студент
О.А. Клочкова, студентка
Д.В. Палий, студентка,
(науч. руководитель, профессор, к.э.н. Трач М. И.)
филиал ПГУ им. Т.Г. Шевченко
г. Рыбница, Приднестровье

ОСОБЕННОСТИ ИСПОЛЬЗОВАНИЯ ОСНОВНЫХ ОПЕРАЦИОННЫХ ФОНДОВ НА ПРИМЕРЕ ООО «РИСТ»

В данной статье раскрыта проблематика использования основных операционных фондов организации, учтены особенности начисления, и использования амортизационных отчислений, а также приведена классификация признаков основных фондов. Рассмотрены аспекты ведения амортизационной политики в ООО «РИСТ» а также были выдвинуты предложения по совершенствованию использования основных операционных активов.

Ключевые слова: *основные фонды, операционные активы, амортизация, политика амортизационных отчислений, использование амортизации.*

Разнообразие видов и элементов основных фондов предприятия определяет необходимость их предварительной классификации с целью обеспечения целенаправленного управления ими (табл. 1).

Таблица 1

Классификация признаков основных фондов

Признаки	Группы операционных основных фондов
По функциональным видам	1. Основные средства 2. Нематериальные фонды 3. Незавершенные капитальные вложения 4. Средства, предназначенные для монтажа 5. Долгосрочные финансовые вложения 6. другие виды
По характеру обслуживания отдельных видов предприятий	Операционные основные фонды Инвестиционные основные фонды Непроизводственные основные фонды
По характеру владения	Собственные основные фонды Арендованные основные фонды
По формам залогового обеспечения кредита и особенностями страхования	Движимые основные фонды Недвижимые необоротные фонды

Сформированные на начальном этапе деятельности предприятия основные фонды требуют постоянного управления ими. Это управление осуществляется в различных формах и различными функциональными подразделениями предприятия. Часть функций этого управления возлагается на экономическое управление и его неотъемлемую составную часть – экономическое управление активами.

Политика управления использование операционных основных фондов – это часть финансовой стратегии предприятия, суть которой заключается в финансовом обеспечении своевременного их обновления и высокой эффективности использования. Выбор схемы финансирования операционных основных фондов предприятия неразрывно связан с учетом особенностей использования как собственного, так и заемного капитала [2].

Предприятие, использующее только собственный капитал для формирования операционных основных фондов, имеет наивысшую финансовую устойчивость (его коэффициент автономии равен единице), но ограничивает темпы своего развития (т.к. не может обеспечить формирование необходимого дополнительного объема фондов в периоды благоприятной конъюнктуры рынка) и не использует финансовые возможности прироста прибыли на вложенный капитал.

Предприятие, использующее заемный капитал для формирования операционных основных фондов, имеет более высокий финансовый потенциал своего развития (за счет формирования дополнительного объема фондов) и возможности прироста финансовой рентабельности деятельности, однако, в большей степени генерирует финансовый риск и угрозу банкротства, которые увеличиваются по мере наращивания удельного веса заемных средств в общей сумме используемого капитала.

Эффективность использования капитала предприятия одновременно зависит от двух групп факторов:

– оптимального сочетания собственного и заемного капитала, долгосрочных и краткосрочных источников финансирования инвестиционных потребностей предприятия;

– от общего объема вложений в основные и оборотные средства, сколько их находится в сфере производства и сфере обращения, в денежной и материальной формах и насколько оптимальное их соотношение.

Все это обуславливает необходимость разработки взвешенной политики формирования капитала и его согласование с политикой формирования фондов предприятия.

Возможность формирования операционных основных фондов сельскохозяйственного предприятия определяется соотношением их собственного и заемного капитала. Как бы ни хотелось сельскохозяйственному товаропроизводителю опираться в своей производственной деятельности на собственные средства, но реалии настоящее диктуют собственные условия. На современном этапе развития практически нет предприятий, не используют в своей деятельности заемный капитал. При этом стоимость сформированных таким образом источников финансирования должна обязательно соотноситься с размером эффекта от его использования.

Необходимость формирования финансовых ресурсов сельскохозяйственных предприятий определяется потребностью в операционных основных активах и оптимизацией их структуры с позиций обеспечения условий эффективного использования собственного и заемного капитала. Условия формирования высоких конечных результатов деятельности предприятия в значительной мере зависят от структуры капитала, используемого предприятием. Структура капитала представляет собой соотношение между собственными средствами и обязательствами, используемые предприятием для осуществления производственно-хозяйственной деятельности. Оптимальная структура капитала – это самое благоприятное соотношение из возможных вариантов использования собственного и заемного капитала, при котором предприятие, свободно маневрируя наличными денежными средствами, способно обеспечить непрерывный процесс производства и реализации продукции и наиболее эффективную пропорциональность между затратами и доходами.

Согласно теории средневзвешенной стоимости капитала оптимальная структура капитала будет находиться в точке, в которой значение средневзвешенной стоимости капитала будет минимальным [1] (табл. 2).

Таблица 2

Варианты выбора доли для осуществления деятельности предприятия

Показатели	Варианты выбора					
	1	2	3	4	5	6
Общая потребность в финансировании, %	100	100	100	100	100	100
Собственный капитал, %	90	80	70	60	50	40
Кредит, %	10	20	30	40	50	60
Уровень возможных выплат на собственный капитал, %	18	17,5	17	16,5	16	15,5
Уровень ставки процента за кредит, %	20	20,5	21	21,5	22	22,5
Стоимость собственного капитала, %	16,2	14	11,9	9,9	8	6,2
Стоимость кредита, %	2	4,1	6,3	8,6	11	13,5
Средневзвешенная стоимость капитала, %	18,2	18,1	18,2	18,5	19	19,7

Предел использования заемного капитала для исследуемого предприятия находится на уровне 30% банковского кредита в общей структуре капитала. При таком соотношении собственного и заемного

капитала предприятие не получит прироста финансовой рентабельности, но и не будет убытков от использования заемных средств.

Привлечение дополнительного капитала предприятия как за счет собственных, так и за счет заемных источников имеет свои экономические границы и связано с ростом его средневзвешенной стоимости. Так, привлечение собственного капитала за счет прибыли ограничено его размерами; увеличение объема эмиссии и облигаций выше точки насыщения рынка возможно лишь при более высоком размере выплачиваемых дивидендов; привлечения дополнительного банковского кредита в связи с ростом финансового риска для кредиторов может осуществляться только на условиях роста ставки процента за кредит и тому подобное.

Поскольку банковский кредит представляет в современных условиях один из самых дорогих видов привлекаемого заемного капитала, обеспечению условий эффективного его использования на предприятии должно уделяться первостепенное внимание. Критерием такой эффективности выступают следующие условия:

– уровень кредитной ставки по краткосрочному банковскому кредиту должен быть ниже уровня рентабельности хозяйственных операций, для осуществления которых он привлекается;

– уровень кредитной ставки по долгосрочным банковским кредитам должен быть ниже коэффициента рентабельности фондов, иначе эффект финансового левериджа будет отрицательное значение.

Текущее обслуживание банковского кредита заключается в своевременной уплате процентов по нему в соответствии с условиями заключенных кредитных договоров. Эти платежи включаются в разрабатываемый предприятием платежный календарь и контролируются в процессе мониторинга его текущей финансовой деятельности.

Способы амортизации суммы основного долга зависят от предусмотренных кредитным договором условий его погашения. По требованиям этого договора на предприятиях может заблаговременно создаваться специальный фонд погашения кредита, платежи в который осуществляются по разработанному графику. На средства этого фонда, сохранены в коммерческом банке, начисляется депозитный процент.

Современные тенденции развития сельского хозяйства порождают стремительное увеличение износа основных средств, чем усиливают разрушительные тенденции в материально-технической базе. Поддержка в работоспособном состоянии сельскохозяйственных машин и оборудования осуществляется на предприятиях с применением примитивных технологий в условиях ремонтных мастерских. Своевременное списание изношенных средств искусственно сдерживается в результате дефицита средств на приобретение новой техники.

Главное назначение средств амортизации – замена изношенного оборудования, однако, изучение финансовой отчетности ВСК «Согласие» показывает, что в большинстве случаев приобретение сельскохозяйственных машин и оборудования за счет средств амортизации стало редким явлением. Зато в процессе производства постоянно возникает потребность в проведении ремонтных работ (табл. 3).

Таблица 3

Направления использования амортизационных отчислений на ООО «РИСТ» за 2016-2018 гг.

Показатели	Годы			2018 к 2016 в %
	2016	2017	2018	
Начислено амортизации за год тыс руб.	21359	26856	28856	107.45%
Использовано за год - всего. тыс руб.	21359	26856	28856	107.45%
в т.ч. На:				
приобретение (изготовление) и улучшение основных фондов тыс. руб	21359	26856	28856	107.45%

Как свидетельствуют данные табл. 3, значительная часть амортизационных средств ООО «РИСТ» тратится на улучшение (ремонт) основных средств, причем вся сумма начисленной амортизации используется в течение года. Определим полный объем этих расходов и сравним их с объемами финансирования операционных основных фондов.

Определим полный объем этих расходов и сравним их с объемами финансирования операционных основных фондов (табл. 4).

Таблица 4

Объем расходов на ООО «РИСТ» за 2016-2018 гг.

Показатели	Годы			2018 к 2016 в %
	2016	2017	2018	
Всего затрат на основное производство	78554	64844	70949	109.41%
в т.ч. амортизация	21359	26856	28856	107.45%

Показатели	Годы			2018 к 2016 в %
	2016	2017	2018	
Доля амортизации в общих операционных затратах	27.19%	41.42%	40.67%	98.20%
Материальные затраты	11 275	8775	4928	56.16%
из них запчасти для ремонта	3382.5	2632.5	1478.4	56.16%
Материалоемкость	0.14	0.14	0.07	51.33%
Стоимость затрат, связанных с ремонтом основных фондов	485.5	356.2	102.7	28.83%
Всего амортизации и затрат на ремонт	21844.5	27212.2	28958.7	106.42%

Как показывает анализ таблицы 4, совокупные операционные расходы увеличились на 9,41 %, в том числе расходы, связанные с ремонтом основных средств, и сумма амортизационных отчислений увеличились на 28,83 % и 7,45 % соответственно.

На предприятии наблюдается тенденция опережающего роста расходов на улучшение основных средств по сравнению с ростом инвестиций в основной капитал, то есть, мотивация к увеличение расходов на осуществление ремонта является большей за приобретение новых основных средств. Предприятию необходимо в десятки раз увеличивать объемы инвестирования основного капитала, чтобы поддержать свою материально-техническую базу в рабочем состоянии. Следует отметить, что доля расходов на улучшение основных средств в общих производственных затратах значительно превышает удельный вес амортизационных отчислений, что свидетельствует о преимущественных направлениях средств на ремонт изношенной сельскохозяйственной техники, а не на покупку новой.

Проведенное исследование показывает, что в ООО «РИСТ», как у типичного предприятия района, стоимость расходов на улучшение основных средств во множество, раз превышает существующие объемы инвестиций в основной капитал. Для поддержания имеющейся у хозяйств материально-технической базы в рабочем состоянии необходимо размер инвестиций довести хотя бы до уровня расходов, связанных с ремонтом основных средств.

На исследуемом предприятии сложилась ситуация абсолютного использования начисленной в течение года амортизации. Предприятие не накапливает амортизационные отчисления и, тем самым, не формирует амортизационный фонд для покупки новой сельскохозяйственной техники и оборудования. Поэтому возникает необходимость введения особого механизма, который бы обеспечил воспроизводство основных средств в отрасли. В ситуации, когда расходы на ремонт уже превышают величину амортизационных отчислений, мы предлагаем свободные оборотные средства предприятий использовать на поддержание основных средств на пригодном уровне, а вместе с амортизационными отчислениями направлять на их восстановление.

В связи с этим возникает необходимость создания на сельскохозяйственных предприятиях амортизационного фонда как фонда восстановления основных средств с обязательным целевым использованием аккумулированных средств. Определим необходимый объем обновления операционных основных фондов предприятия в процессе простого и расширенного их воспроизводства.

Таблица 5

Прогноз необходимого объема обновления основных активов ООО «РИСТ» на 2019 гг.

Прогнозируемая общая потребность в операционных основных активах, тыс. руб.	11815
Фактическое наличие используемых операционных основных фондов на конец 2018. тыс. руб.	11096.37
Стоимость операционных основных фондов предприятия, намеченных к выбытию в связи с физическим износом тыс. руб.	279.39
Стоимость операционных основных фондов предприятия, намеченных к выбытию в связи с моральным износом	93.13
Объем обновления операционных основных фондов в рамках простого их воспроизводства	372.52
Объем обновления операционных основных фондов в рамках расширенного их воспроизводства, тыс. руб.	1091.15

Поэтому, анализируя данные таблицы 5, можем сделать вывод, что для простого воспроизводства ООО «РИСТ» необходимо привлечь операционных основных фондов на сумму 372,52 тыс. руб. Прогнозный объем обновления операционных основных фондов в рамках расширенного их воспроизведения составлять 1091,15 тыс. руб.

Выводы из проведенного исследования. Управление операционными необратимыми активами представляет собой систему принципов и методов разработки и реализации управленческих решений, связанных с формированием фондов, их эффективным использованием в различных видах деятельности предприятия и организацией их оборота.

С этой целью на предприятии определяется необходимый уровень интенсивности обновления операционных основных фондов за счет продуктивной производственно-хозяйственной деятельности субъектов аграрного сектора. Оно предусматривает расширение инвестиционной деятельности сельскохозяйственных предприятий, обновления устаревших машин и оборудования на более качественные и совершенные, совершенствование существующей амортизационной политики, увеличение размеров валовой, товарной продукции, прибыли, роста уровня рентабельности.

Обеспечение эффективного использования операционных основных фондов предприятий заключается в разработке системы мер, направленных на повышение коэффициентов рентабельности и производственной отдачи операционных основных фондов. В современных условиях развития актуальным является перевод хозяйственной деятельности аграрного предприятия на рельсы расширенного воспроизводства, то есть переориентация его на получение весомого возмещения понесенных производственных расходов.

Список литературы:

1. Бланк И.А. Инвестиционный менеджмент: учебный курс. / И.А. Бланк. – М.: Эльга - Н, Ника-Центр, – 2002. – 448 с. – Текст: непосредственный.

2. Бланк И.А. Управление активами: учебный курс. / И.А. Бланк. – М.: Эльга - Н, Ника-Центр, – 2002. – 448 с. – Текст: непосредственный.

Д.В. Палий, студентка
филиал ПГУ им. Т.Г. Шевченко
г. Рыбница, Приднестровье

КЛЮЧЕВЫЕ ПРОБЛЕМЫ ПРИМЕНЕНИЯ НАЛОГА НА ДОБАВЛЕННУЮ СТОИМОСТЬ В ПМР

В данной статье рассмотрено понятие налога на добавленную стоимость, основные проблемы внедрения и применение этого налога в ПМР, сопутствующие проблемы применения и пути их решения, а также направления действий из опыта западных стран.

Ключевые слова: *налог на добавленную стоимость, налогообложение, налоговая база ПМР, налог на прибыль.*

Современная экономическая ситуация в стране обусловливает необходимость эффективного управления государственными финансами. В центре внимания находится процесс налогообложения, выступая главным условием формирования финансово-бюджетных ресурсов государства.

Проблема построения эффективной налоговой системы – одна из наиболее актуальных в ПМР. Ее решение должно осуществляться путем изучения и анализа как существующей в ПМР законодательной базы, так и накопленного в мире опыта в сфере налогообложения. Особая роль в научных дискуссиях отводится налога на добавленную стоимость как одному из основных бюджетообразующих налогов. В частности, ученые освещают различные подходы к решению основных теоретических проблем, улучшения администрирования, зато проблемы взимания НДС, методики их учета и контроля субъектами хозяйствования почти не рассматриваются.

Применения НДС подрывали способность проводить его эффективное администрирование: в советском трактовке налог на добавленную стоимость составил 28% с оборота, в 2000 году был издан закон «О налоге на добавленную стоимость», однако на текущий момент реализация этого налога не приведена в действие.

Поэтому систематизация основных теоретических проблем по НДС, а также определения перспектив дальнейших исследований проблемных по НДС и сегодня актуальны, данный налог на практике доминирует среди косвенных налогов, поступают в бюджет, и поэтому выполняет ярко выраженную фискальную функцию.

Актуальность вопроса о взимании НДС стоит остро и требует глубокого анализа, учитывая экономическую ситуацию страны, современное состояние и специфику функционирования налоговой системы. Поставленные задачи касаются, прежде всего, поиска попыток внедрения механизма взимания НДС для повышения эффективности поступлений в государственный бюджет и установление умеренного уровня налогового бремени.

В первую очередь для внедрения НДС в Приднестровской Молдавской Республике должны быть переопределены правовые и организационные принципы, основные принципы и порядок осуществления

государственного контроля в сфере хозяйственной деятельности, полномочия органов государственного контроля, их должностных лиц и права, обязанности и ответственность субъектов хозяйствования при осуществлении государственного контроля. С целью создания прозрачной системы государственного контроля в сфере возмещения НДС предлагается осуществить систему администрирования – внести изменения в законодательство, создать механизм проверок плательщиков налога, ведь усиление ответственности за незаконное получение возмещения будет способствовать уменьшению количества злоупотреблений [1].

Цель статьи – рассмотреть необходимость осуществления применения косвенных налогов в ПМР, в частности для сельскохозяйственных товаропроизводителей, в особенностях использования бюджетного возмещения при специальном режиме налогообложения. Задача статьи состоит в том, что налоговая система и уровень расчетов по налогам и платежам имеет очень важное влияние на общее состояние и развитие

Налог на добавленную стоимость – это косвенный налог с добавленной стоимости, создается на всех стадиях производства и обращения, включается в виде надбавки в цену товара, работ и услуг и вполне оплачивается конечным потребителем товаров, работ, услуг.

Сумма к уплате определяется как разница налогового обязательства и налогового кредита. Конечный потребитель оплачивает товар по цене, увеличенной на всю сумму платежей НДС.

С принятием налога в течении на прибыль в ПМР возник ряд вопросов, при группировании которых можно выделить два направления:

- целесообразность применения налога на прибыль для организаций, осуществляющие свою деятельность по разным направлениям в экономике;
- эффективность применения налога на прибыль для организаций и фирм, осуществляющие значимую долю сбыта продукции на внешние рынки.

Главным недостатком применения налога на прибыль является отсутствие реальной выгоды бюджета ПМР при сбыте приднестровскими предприятиями их продукции на внешние рынки.

Серьезная проблема, которую необходимо решить путем издания сопутствующих законов – создание действенного механизма предупреждения незаконного возврата этого налога, ведь применение незаконных схем возмещения НДС при осуществлении экспортных операций порождает проблему вывода капитала из экономики страны.

Сегодня возникает необходимость изменения размеров ставок НДС в сторону уменьшения или дифференциации. С целью уменьшения дифференциации уровня жизни граждан ставки косвенных налогов, в частности НДС, целесообразно устанавливать дифференцированные: использовать заниженные ставки для товаров, включенных в минимальную потребительскую корзину, и завышенные - для предметов роскоши.

Зарубежные страны, пройдя эволюционный путь развития своих налоговых систем, в свое время ввели эффективные средства и методы управления процессами взыскания налогов. Анализ их опыта позволяет сделать выводы о приемлемости некоторых практических решений для применения в ПМР:

- во-первых, заслуживает внимания перенос акцентов на сегмент массово разъяснительной работы и налаживания партнерских взаимоотношений с плательщиками;
- во-вторых, либерализация процессов принятия отчетности и проведения проверок;
- в-третьих, применения прогрессивных методов отбора плательщиков для проведения проверок.

Итак, применение в ПМР, как и во многих других странах мира, налог на добавленную стоимость является одним из основных источников формирования доходной части бюджета, а потому нормальное функционирование этого налога является важным для экономики страны. Отметим, что важнейшая преимущество налога на добавленную стоимость является его потенциально высокая фискальная эффективность, так как он имеет широкую базу налогообложения, которая включает большинство групп товаров и услуг, есть изменения ассортимента потребления существенно не влияют на поступление налога в бюджет. Налог должен полностью соответствовать своей природе – в полном объеме изыматься в пользу государства с целью выполнения социально-экономических, политических, правовых функций, и льготы должны быть, по нашему мнению, обязательно для поддержки развития слабых сфер производства.

Список литературы:

1. Аблаев, И.М. Зарубежный опыт государственно-частного партнерства в инновационной сфере. /И.М. Аблаев. // Экономические науки. М.: Эльга - Н, Ника-Центр, – 2012. № 96. – С. 197-201. – Текст: непосредственный.

О.С. Паскарь, учитель,
А.М. Паскарь, учитель,
МОУ «Строенецкая СОШ-д/с»,
Рыбницкий р-н, Приднестровье

ОСНОВНЫЕ НАПРАВЛЕНИЯ РАЗВИТИЯ СОЦИАЛЬНОЙ ЗАЩИТЫ НАСЕЛЕНИЯ В ПРИДНЕСТРОВСКОЙ МОЛДАВСКОЙ РЕСПУБЛИКЕ

В статье раскрыты особенности социальной защиты населения, проводимой в Приднестровье на современном этапе развития страны. Ставится акцент на том, что в настоящее время социальная защита населения приобретает свой доскональный вид посредством принятия соответствующей законодательной базы и организации различных мероприятий по оказанию поддержки социально-уязвимым слоям населения. Делается вывод, что социальная защита населения в Приднестровской Молдавской Республике является одной из приоритетных направления развития и нуждается в дальнейшей двухсторонней поддержке со стороны государства и граждан.

Ключевые слова: *Конституция ПМР, социальная политика, социальная защита населения, государственная политика, социально – уязвимые слои населения.*

Построение социального государства в Приднестровской Молдавской Республики является одним из главных приоритетов в развитии государственной политики, важнейшим ее направлением. В силу чего, в Приднестровье широко реализуются меры по совершенствованию системы социальной защиты населения, корректируется модель проводимой социальной политики, с учетом опыта развитых стран мирового сообщества.

Согласно Конституции, Приднестровская Молдавская Республика является социальным государством, политика которого направлена на создание условий, обеспечивающих достойную жизнь и свободное развитие человека. Наиболее наглядно можно проследить основы конституционного обеспечения социальной защиты и обслуживания граждан ПМР в статьях содержания Конституции. Так обязательность наличия государственной системы социального обеспечения в ПМР выразилась в закреплении следующих статей:

- статье 26, которая гласит «Материнство и детство, семья находятся под защитой государства». Забота о детях, их воспитание - равное право и обязанность родителей. Трудоспособные дети, достигшие 18 лет, обязаны заботиться о нетрудоспособных родителях»;
- статье 35 описывающей порядок трудовых отношений, где «Каждый имеет право на труд в условиях, отвечающих требованиям безопасности и гигиены, на вознаграждение за труд без какой бы то ни было дискриминации и не ниже установленного законом минимального размера оплаты труда, а также право на защиту от безработицы»;
- статьях 38-39 Конституции ПМР, которых закреплены права граждан на социальное обеспечение в старости, в случае утраты трудоспособности, утраты кормильца и в других случаях, предусмотренных законом. Гражданам Приднестровской Молдавской Республики гарантируется право на бесплатное медицинское обслуживание и лечение в государственных учреждениях здравоохранения;
- статье 42, которая предусматривает «Малоимущим, иным указанным в законе гражданам, нуждающимся в жилище, оно предоставляется бесплатно, или за доступную плату из государственных и других жилищных фондов в соответствии с установленными законом нормами» [1].

В развитие Конституции в Приднестровье с момента образования государства, по настоящее время, было принято 240 нормативных акта, направленных на социальное обеспечение отдельных категорий граждан. Основными из них являются: закон «О социальной защищенности инвалидов и их семей», закон «О социальном обслуживании граждан пожилого возраста и инвалидов», закон «О государственном пенсионном обеспечении граждан в Приднестровской Молдавской Республике», закон «О социальной защищенности ветеранов Великой Отечественной Войны», немаловажное значение приобретают законы «О социальной защите и материальном обеспечении детей-сирот и детей, оставшихся без попечения родителей» и «О государственной поддержке многодетных семей» и многие другие.

В ПМР функционирует сеть учреждений социального обеспечения и социальной защиты, которые направлены на социальную поддержку социальных слоев населения: Министерство по социальной защите и труду ПМР, которое выполняет функции по выработке и проведению государственной социальной политике. Единый государственный фонд социального страхования ПМР осуществляет управление средствами государственного пенсионного страхования, социального страхования и страхования от безработицы, а также средствами республиканского бюджета, направленными на финансирование мероприятий по социальной защите и Служба социальной помощи города (района), которая реализует на территории города (района) организационную и практическую деятельность по оказанию различных видов социальной помощи. Следовательно, мы можем утверждать, что в Приднестровской Молдавской Республики как в социально - ориентированном государстве, одной из важнейших задач является обеспечение социальной защищенности и повышение уровня и качества

жизни граждан, в особенности тех групп, которые не в состоянии сами обеспечить себе достойные условия жизни и нуждаются в поддержке государства, об этом говорилось и в «Стратегия развития ПМР на 2019 - 2026 года», которая была утверждена в декабре прошлого года.

Во все времена немаловажное значение приобретала проблема людей с ограниченными возможностями. Их благосостояние и качество жизни всегда занимали приоритетное положение в государственном социально-экономическом регулировании. В 2018 г. Правительством ПМР было издано распоряжение по поводу утверждения Республиканского плана мероприятий по проведению «Года равных возможностей в ПМР. В период с марта по сентябрь 2018 г. была проведена гармонизация законодательства ПМР в соответствии с Конвенцией о правах инвалидов, а с июля 2018 года по сентябрь была разработана Государственная целевая программы «Равные возможности» на 2019-2021 годы, которая предусматривает создания условий для свободного передвижения инвалидов и создание условий для их трудоустройства и дальнейшего формирования комплексной системы реабилитации и интеграции инвалидов в общество и многое другое.

Таким образом, мы видим, что социальная защита населения в Приднестровской Молдавской Республике является одной из приоритетных направления развития и нуждается в дальнейшей двухсторонней поддержке со стороны государства и граждан. Приведенные факты говорят о том, что принятые нормативные документы защищают интересы наиболее нуждающихся в помощи слоев населения Приднестровской Молдавской Республики.

Список литературы:

1. Конституция Приднестровской Молдавской Республики. Принята на всенародном референдуме 24 дек. 1995г. (текущая редакция по состоянию на 20 авг. 2016г.) // Официальный сайт: URL: http://president.gospmr.ru/pravovye-akty/konstitutsiya-pmr/ . – Текст: электронный.

А.А. Платонова, студентка,
Д.Д. Тодосова, студентка,
А.В. Полторак, студентка,
филиал ПГУ им. Т.Г. Шевченко
г. Рыбница, Приднестровье

БАНКОВСКИЕ УСЛУГИ И ПУТИ ИХ СОВЕРШЕНСТВОВАНИЯ НА ПРИМЕРЕ ЗАО «ПРИДНЕСТРОВСКИЙ СБЕРБАНК»

Данная статья посвящена рассмотрению проблем банковского обслуживания клиентов коммерческими банками. В статье были выявлены ряд актуальных проблем банковского обслуживания розничных и корпоративных клиентов, предложены возможные пути их решения и методика их совершенствования. Рассматриваются проблемы, возникающие в процессе взаимодействия с банком, с точки зрения интересов клиентов. В наше время каждый банк стремится совершенствовать банковское обслуживание физических и юридических лиц, чтобы оставаться на ведущих позициях на рынке предоставления банковских услуг.

***Ключевые слова**: банковские услуги, финансовое состояние банка, дополнительные услуги, пути совершенствования банковских услуг, экономика.*

В последнее время активно обсуждаются перспективы развития финансовых услуг, в банковском секторе ПМР. Любой банк заинтересован в привлечении средств физических и юридических лиц, поэтому для улучшения финансового состояния ЗАО «Приднестровского Сбербанка» были разработаны некоторые рекомендации.

Главная цель разработки мер по улучшению финансового состояния – повысить платежеспособность банка для продолжения его эффективной деятельности и удовлетворения требований кредиторов.

Банковская деятельность в нашей стране быстро развивается, спектр оказываемых услуг становится все шире, и население постепенно адаптируется к новым видам услуг. С учетом быстрых перемен во вкусах, предпочтениях, удобстве технологии и состоянии конкуренции, банк не может полагаться только на существующие продукты и услуги. Реальные и потенциальные клиенты (физические и юридические лица) хотят и ждут новых и усовершенствованных услуг для удовлетворения своих потребностей.

Для улучшения финансового состояния банка нам представляется возможным воспользоваться автоматизированными роботами, так как в нашем регионе данный вид операций еще широко не используется.

Используя автоматических роботов, которые представляют собой программы, выполняющие рутинную работу, например, отправка электронных писем, копирование информации с одной базы данных на другую, отвечать на онлайн-вопросы клиентов (консультация), выполнять рассылку реклам и

предложений и множество других функций. Таким образом, можно сократить численность рабочих, при этом можно сэкономить на заработной плате персонала, так как один робот заменит несколько работников.

С одной стороны, это будет большим преимуществом для банка, так как они призваны заменить сотрудников банков. Появление роботов-консультантов — первый шаг к внедрению в банках искусственного интеллекта. Это говорит о том, что, банк сэкономит на роботах несколько десятков миллионов рублей в год.

С другой стороны, это приведет к большой текучести кадров, и также робот не сможет работать с эмоцией, поэтому необходимо общения с живым человеком, так как многие испытывают недоверие и боязнь совершить какую-то ошибку при общении с автоматической системой.

Теперь нужно поддержать этот уровень и постепенно повышать интерес населения к новым видам услуг, поэтому необходимо, чтобы все потребители были хорошо осведомлены о новациях, предлагаемых банком. ЗАО «Приднестровский Сбербанк» концентрирует всё своё внимание на потребностях клиентов, и на оказываемым им услугах.

Для привлечения потребителей необходимо создать дополнительные услуги:

– скидки на пользование услугами, карты постоянных клиентов;

– поощрение при покупках: чем больше клиент пользуется услугой, тем больше вознаграждение;

– баллы – за пользование услугами в течение определённого времени могут начисляться баллы, которые затем могут покрывать абонентскую плату;

– совместные балльные системы с компаниями, то – есть сотрудничество может быть с кинотеатром, когда сумму баллов можно обменять на сеанс просмотра любимого фильма;

– подарки – приобретая услугу, клиент получает подарок или возможность поучаствовать в розыгрыше призов;

– общественно-полезная деятельность – покупая услугу, потребитель участвует в разного рода социальных программах. Это может быть помощь детским домам, которые более углубленно этим занимаются;

– скорость – оперативность в решении проблем.

– снижения стоимости своих кредитных продуктов.

Таким образом, потребители будут больше приобретать различные виды, предлагаемые банком услуг, такие как депозиты или кредиты [1].

Так же не лишним будет пересмотреть ассортимент услуг и предложить потребителю что – то новое, например, предложение услуг по кредитованию и депозитам с более гибкими, привлекательными и заманчивыми условиями, внесений различных акций к праздникам, например, снижения процента выплаты кредита или более высокого годового процента депозитного вклада.

Возможно проведение рекламных мероприятий как:

– рекламные мероприятия, направленные на женскую аудиторию и размещать в местах, наиболее популярных среди женщин – в салонах красоты, парикмахерских.

– рекламные мероприятия, направленные на мужскую аудиторию и размещать в местах, наиболее популярных среди мужчин.

– размещать рекламу банка на чеках оплаты коммунальных услуг «Сбербанка» в банкоматах. Данный метод позволит печатать напоминающий рекламный текст внизу листка. Текст будет краткий, запоминающийся и будет не раз замечен, так как большинство людей сохраняют чеки на оплату услуг.

Необходимо предложить внедрение новых видов депозитных вкладов, например, мультивалютный вклад.

Мультивалютный вклад представляет собой срочный депозит в нескольких валютах (объединение в один счет три валюты: рубли, доллар, евро). Достоинство мультивалютного вклада состоит в том, что клиент может, имея на руках сбережения в одной валюте, разместить их одновременно в рублях, долларах и евро, причем в пропорциях, которые покажутся наиболее правильными.

Подача заявки на получение кредита через интернет, а также уменьшение сроков рассмотрения кредитной заявки до 5 дней или на более короткие сроки (например, при использовании online кредитования, сократить время обработки документов).

Кроме того, банку необходимо следить за банковскими продуктами, услугами конкурентов – других коммерческих банков, выявляя среди них наиболее привлекательные и выгодные для клиентов.

Для уменьшения расходов банка, редко используемую работу можно предложить сторонним фирмам (например, такие должности как оператор, электрик, сантехник).

Преимущество этого заключается в том, что банк не будет платить медицинскую страховку, социальное обеспечение, премии, отпускные и налоги.

Таким образом, можно сэкономить, не нанимая при этом постоянных кадров на работу. То-есть, имеется в виду, не платить ежемесячную зарплату, редко используемым кадрам, а оплачивать нужные услуги, когда в этом есть необходимость (в таблице 1 представлены расходы банка по оплате труда технического персонала).

Таблица 1

Расходы банка по оплате труда технического персонала

Наименование	Значение, руб. (за месяц)
Электрик	3000
Сантехник	2800
Уборщица	1500
Оператор	2000
Сумма	9300
Расходы на ЗП за год	111600

Проводя исследование технического персонала банка можно сказать, что только на выплату ежемесячной зарплаты за год по данным кадрам можно сэкономить 111 600 рублей за год, так как предположим, что электрик нам понадобится один раз в месяц. Расходы на заработную плату сантехника за месяц примерно составит 2800 рублей, электрика 3000 рублей, и др. а если, воспользоваться этими же услугами другой фирмы при необходимости, то соответственно расходы будут меньше.

Исходя из выше сказанного для реализации стратегических целей банка необходимо:

- совершенствования системы управления банком;
- повышения качества обслуживания клиентов;
- совершенствования организационной структуры банка и работы с персоналом;
- автоматизация банковской деятельности (ускоренные переводы);
- развитие собственной материальной базы;
- активизация рекламной деятельности банка;
- внедрение новых банковских продуктов и технологий.

Можно отметить, что для развития рынка банковских услуг необходимо совершенствовать маркетинговые отделы в банках, при этом они должны стать мозговыми центрами рынка банковских услуг.

Важно отметить, что любой вид продукции должен полностью соответствовать запросам потребителей, продукция кредитного учреждения должна быть лучше предложений конкурентов. В этом будет заключаться эффективность банковской деятельности.

Список литературы:

Бороненко, С.А. Финансовый анализ предприятий. /С.А. Бороненко, Л.И. Маслова, С.И. Крылов – Екатеринбург: Изд. Урал. гос. университета, -2005. – 340 с. – Текст: непосредственный.

А.А. Платонова, студентка,
Д.Д. Тодосова, студентка,
А.В. Полторак, студентка,
(Руководитель: к.э.н. Трач Д.М.)
Филиал ПГУ им. Т.Г. Шевченко
г. Рыбница, Приднестровье

СОСТОЯНИЕ БАНКОВСКОЙ СИСТЕМЫ ПМР И ПРОГНОЗ ЕЁ РАЗВИТИЯ

Научная статья посвящена исследованию текущего состояния банковского сектора Приднестровья, находящегося под влиянием разнообразных факторов как внутренней, так и внешней среды. Рассматриваются причины изменений, происходящих в современной банковской системе. Особое внимание в работе уделено проблемам, тенденциям, перспективным направлениям развития банковской сферы.

Ключевые слова: *состояние банковской системы, денежная единица, экономика, банковский сектор.*

Обеспечение устойчивости банковской системы тесно взаимосвязано с увеличением регулирующего значения нормативных актов, которые обеспечивают цивилизованный ход развития процессов на рынке банковских услуг [1]. Контроль за соблюдением указанных нормативных актов осуществляет подразделение пруденциального регулирования центрального банка ПМР – Приднестровского Республиканского Банка.

Пруденциальное регулирование осуществляется с целью уменьшения банковского риска коммерческих банков и проводится посредством анализа показателей деятельности банка, критериальные значения которых отражены в нормативных актах. На сегодняшний день ПРБ реализует непосредственный

контроль за функционированием коммерческих банков, который принимает следующие виды: документарный надзор, проведение инспекционных проверок, применение мер воздействия. Именно они являются особенно востребованными и отвечают международным рекомендациям. Документарный надзор содержит комплексный анализ и оценку финансового положения коммерческих банков, которое проводит ПРБ, и назначением которого является обнаружение у них проблем на стадии первоначального формирования. Итоги указанного анализа применяются при формировании заключения о режиме надзора, включая необходимость осуществления проверок и выбор их тематики, выбор мер надзорного реагирования, регулирования банковских рисков.

О сущности и функциях банков, о роли банковской системы в экономике говорится и написано достаточно много. Банк, работая в сфере обмена, не отделён от народного хозяйства, воспроизводственного процесса в целом. Его роль, поэтому невозможно представить изолированно от влияния на экономику в целом, от того, как банки, предоставляя свой продукт, помогают хозяйству в его развитии.

Стабильность денежной единицы, соответствие её массы потребностям народного хозяйства является важнейшим показателем сбалансированной денежной политики банков, важнейшим компонентом того, насколько деятельность банков отвечает их назначению в экономике. Банки, хотя и работают, как отмечалось ранее, в сфере обмена, но не ради его как такового, последний неотделим от производства, распределения и потребления общественного продукта. Роль банка, воспроизводимая на макроэкономическом уровне, не может быть раскрыта в полной мере без учёта его воздействия на экономику в целом. Банк, будучи институтом обмена, работает не только на него, но и на конечные цели потребителей банковских услуг.

Поэтому, характеризуя роль банка в экономике, не следует ограничиваться показателями только денежной массы, важно наряду с ней рассматривать объёмы банковской деятельности во взаимосвязи с достигнутыми показателями роста и обращения общественного продукта.

Специфика структуры кредитной системы ПМР заключается в том, что в силу определённых экономических и политических факторов она является слабо структурированной и представлена в основном банковским сектором. В Приднестровье слабо развита (или отсутствует вовсе) фондовая и валютная биржи, рынок ценных бумаг, небанковские кредитные учреждения, не развита кредитная инфраструктура, что существенно сужает действие кредитных отношений и возможности привлечения ресурсов для развития экономики. Немаловажное значение оказывает фактор не признанности Приднестровской Молдавской Республики, одним из последствий которого является существенное осложнение внешнеэкономических связей. Достаточно сказать, что банки ПМР осуществляют корреспондентские связи только с банками России. Экономика Приднестровья является экономикой открытого типа, внутренний рынок очень мал, а влияние внешних факторов чрезвычайно велико. Войдя в 2008 году в мировой финансовый экономический кризис, а также столкнувшись с высокой изменчивостью экономики стран соседей (девальвация национальных валют, существенного падения ВВП, снижение внешнеторговой экономической деятельности ряда государств – вызванное санкционной колебленностью стран запада по отношению к РФ), Приднестровье до сих пор не может восстановиться, причём в некоторых отраслях ситуация продолжает ухудшаться.

Вместе с тем, несмотря на все трудности, банковская система Приднестровья сохраняет стабильность и продолжает осуществлять свои основные функции.

Политика центрального банка в 2015–2019 гг. определялась необходимостью преодоления факторов макроэкономической нестабильности. Основные усилия были направлены:

– на недопущение активизации инфляционных процессов;

– была продолжена реализация модели денежно-кредитной политики на основе таргетирования курса рубля в рамках режима управляемого плавания;

– в экстренном режиме принимались меры по стабилизации валютного рынка и обеспечению финансовой безопасности государства, путём проведения взвешенной, предсказуемой и транспарентной политики курсообразования;

– наличие избыточной ликвидности банковского сектора потребовало соответствующих мер денежно-кредитного реагирования.

В целом ситуация в банковском секторе республики последних лет определялась общей макроэкономической конъюнктурой и характеризовалась невысокими темпами роста основных показателей:

– величина собственного капитала;

– размер нетто-активов;

– структура обязательства.

Также наблюдалась недостаточная экономическая активность хозяйствующих субъектов, не позволяющая предприятиям сохранить предъявляемый спрос на банковский кредит.

Сложилась такая ситуация, когда банки не видят новых надёжных заёмщиков среди предприятий, а реальный сектор не может получить кредитные ресурсы, необходимые для осуществления инвестиций. Такая стагнация кредитования, подобно замкнутому кругу, препятствует восстановлению экономики страны и требует принятия комплексных решений в рамках экономической политики государства.

В мировой практике о масштабах влияния финансового сектора на экономическое состояние страны принято судить по уровню его развития, который определяется основными показателями деятельности банковской системы, соотнесёнными с ВВП.

Исходя из развития общеэкономической ситуации ПМР, т.е. практически все показатели деятельности банковского сектора за 2015 – 2019 годы по отношению к ВВП имели динамику снижения, кроме двух: «депозиты населения» и «чистая прибыль коммерческих банков», которые имели тенденцию к росту, можно сделать вывод, что банки работают на себя (покупка-продажа валюты, конверсионные сделки, операции с платёжными картами, денежные переводы и другие услуги), зарабатывая прибыль, а экономика региона никак не может выйти из кризиса.

Разрабатывая единую государственную денежно-кредитную политику на 2018-2019 год, центральный банк ПМР определил мероприятия по совершенствованию банковской системы и правового регулирования банковской деятельности.

Проводимая государственная политика по стимулированию ускоренного выхода экономики республики из кризиса, перестройка системы и принципов её регулирования потребовали осуществления соответствующих мероприятий в области регулирования банковской деятельности.

Первостепенное значение в текущем году центральным банком Приднестровской Молдавской Республики было уделено вопросам устойчивости банковской деятельности. С этих позиций деятельность центрального банка ПМР была ориентирована на объективную оценку финансового состояния банков, обеспечение формирования адекватных резервов, соблюдение и реализацию мер по управлению рисками. Особое внимание было уделено вопросам прозрачности и законности банковских операций.

Совершенствование правовых основ банковской деятельности в 2018 году было основано на факте принятия в предстоящем году Верховным Советом ПМР новых законов о банках и банковской деятельности, о банкротстве кредитных организаций. Кроме того, назрела объективная необходимость концептуального пересмотра закона, регулирующего деятельность центрального банка.

В целях совершенствования и развития законодательства Приднестровской Молдавской Республики о финансах и кредите центральный банк в 2018 году принял участие в подготовке к рассмотрению Верховным Советом ПМР проектов законов, направленных на регулирование банковской деятельности.

Была продолжена работа по следующим приоритетным направлениям:

– методологическое обеспечение банковского регулирования;

– повышение качества надзорной оценки экономического положения банков, кредитных организаций, оценки их стрессоустойчивости к возможному влиянию усиления регулятивных требований к капиталу и кредитным рискам, выявление проблем в деятельности на ранних стадиях их возникновения.

Между тем ситуация у банков осложнена недостаточностью внутренних долгосрочных накоплений, съедаемых инфляцией и раздробленностью по отдельным депозитам юридических и физических лиц в различных банках. По-прежнему ощутимо вмешательство государства в экономику страны и банковского сектора в частности, что при отсутствии жёстких гарантий соблюдения банковской тайны затрудняет привлечение иностранных инвестиций.

Предлагаемая стоимость банковских ресурсов несопоставима с доходностью бизнеса и рентабельностью инвестиционных проектов. Поэтому, испытывая дефицит ликвидности, производители часто ограничивают объёмы заимствований.

Банковская система ПМР (в её рыночном исполнении) за 25 лет прошла большой путь. И работоспособность свою показала. Однако сохраняется проблема высоких ставок по кредитам, стоимость которых коммерческие банки формируют с учётом высоких внутренних и внешних рисков, что, безусловно, сдерживает экономическую активность хозяйствующих субъектов и негативно сказывается на эффективности экономики в целом.

Необходимо также отметить, что в доходах банках значительная доля принадлежит доходам от операций с иностранной валютой, что тоже говорит о слабом влиянии банковской системы на экономику страны. Получается, что банковская система практически работает сама на себя, и не готова работать в условиях конкуренции, стремиться к снижению издержек и т.п.

Исключительное значение для успешного развития приднестровской банковской системы должно иметь налаживание адекватного потребностям экономического роста взаимодействия банков с реальным сектором. Его классическая банковская операция с хорошо изученными рисками. Но с другой стороны здесь есть две существенные проблемы, связанные с недостаточной защищённостью банков в отношениях кредитор – заёмщик и краткосрочностью пассивов. Банки не могут расширять кредитование, потому что государство не обеспечивает защиту их интересов в случае возникновения проблем с возвращением ссуд.

Оценивать скорость и качество развития банковской системы республики в последние годы можно по-разному. С одной стороны, темпы её роста превышают скорость расширения экономики: отношение совокупных активов банков к валовому внутреннему продукту по сравнению с соответствующим значением прошлых лет существенно возросло. А по такому показателю, как доля задолженности по кредитам в совокупных активах, банковская система республики близка к значениям развитых промышленных стран. С другой стороны, по отношению совокупной задолженности по кредитам к ВВП и ряду других показателей банковская система нашей республики отстаёт от параметров других стран. В то же время в сложившихся условиях особое значение приобретают принципы рационального кредитования,

требующие надёжной оценки не только объекта, субъекта и качества обеспечения, но и уровня маржи, доходности кредитных операций, снижения рисков. Основной целью банков должно являться нахождение оптимального соотношения между степенью риска и доходностью.

Список литературы:

Антропов Д.Л. Банки и банковское дело. /Д.Л. Антропов. – СПб.: Питер, – 2006., – 584 с. – Текст: непосредственный.

В.П. Пысларь, преподаватель,
А.И. Игнатьева, студентка,
С.О. Шестириченко
БПФ ГОУ ПГУ им. Т. Г. Шевченко
г. Бендеры, Приднестровье

СОЦИАЛЬНО-ЭКОНОМИЧЕСКИЕ ПРОБЛЕМЫ ГОСУДАРСТВА И ПУТИ ИХ РЕШЕНИЯ В РАМКАХ СТРАТЕГИИ РАЗВИТИЯ ПРИДНЕСТРОВЬЯ 2019-2026г.

В данной статье исследуется влияние стратегии развития Приднестровья социально-экономические проблемы, а так же пути их решения. Стратегия развития Приднестровской Молдавской Республики на 2019 – 2026 годы призвана консолидировать действия органов государственной власти и управления, органов местного самоуправления, институтов гражданского общества по созданию благоприятных внутренних и внешних условий для реализации национальных интересов и приоритетов ПМР. Главной целью и принципами развития Приднестровского государства остаются политическая стабильность, экономическая самодостаточность и социальная справедливость.

Ключевые слова: *стратегия, экономика, социально-экономические проблемы, государство.*

Международное признание государства – цель, которую пытается достичь Приднестровская Молдавская Республика, неизвестная многим, но существующая уже 29 полных лет. За все свое существование Приднестровье создало систему управления социальными, культурными, экономическими, экологическим, политическими и другими важными областями жизни любого полноценного государства. На данном этапе развития Приднестровья актуально как никогда изучить сотрудничество с Россией и другими странами, связанное с разработкой и внедрением в современную жизнь Стратегию развития Приднестровья 2019–2026. В данной статье объектами исследования будут рассматриваться два аспекта, которые затронуты в рамках данной программы развития: экономическая и социальная область. Динамика экономического развития Приднестровской Молдавской Республики во многом зависит от влияния внешних геополитических факторов, прежде всего фактора международной не признанности.

Сложившаяся отраслевая структура экономики определяет её зависимость от конъюнктуры мировых и региональных товарных рынков, что приводит к необходимости учитывать прогнозируемые внешние и внутренние риски.

Структурные диспропорции, накопленные в экономике и вылившиеся в полномасштабный кризис 2015-2016 годов, затронувший как реальный, так и финансовый сектора, а также социальную сферу, обусловили необходимость изменения подходов во взаимодействии органов государственной власти и субъектов предпринимательства, формирование новой парадигмы развития институциональной среды.

Исходя из возможных тенденций, учитывая наличие в республике достаточно развитого индустриального комплекса, необходимо, с одной стороны, обеспечить сохранение сложившихся экономических связей, с другой, наращивать экспортные возможности за счет активного продвижения на мировые рынки приднестровской продукции, а также предпринять комплекс мер по привлечению масштабных инвестиционных вложений в основной капитал, что позволит не только сохранить, но модернизировать и приумножить промышленный потенциал республики.

Важно отметить, что Приднестровье имеет собственную сырьевую базу для строительства: цемент, кирпич, известь, бетон, песок, известняк, гравий, произведенные в республике.

Богатые плодородные земли и климатические условия благоприятствуют развитию сельского хозяйства, особенно в таких отраслях, как садоводство, овощеводство и виноградарство. В целом сельское хозяйство республики обладает колоссальным потенциалом, в том числе с учетом потребностей нынешнего внутреннего рынка продовольственных товаров собственного производства.

В аграрном секторе ввиду роста в последние годы производства отдельных культур и получения хороших показателей в растениеводческой отрасли по обеспечению основными продуктами питания собственного производства имеется значительный потенциал и перспективы для внутреннего замещения.

В то же время республика традиционно отличается обширной структурой промышленного производства: электроэнергетика, черная металлургия, химическая промышленность, машиностроение и металлообработка, деревообрабатывающая промышленность, промышленность строительных материалов, легкая промышленность (швейная, обувная, текстильная), пищевая промышленность, мукомольная, зерновая [1].

Таким образом, с учетом потенциала сельскохозяйственных угодий, природно-климатических условий и объёмов внутреннего рынка республики одним из инструментов защиты от блокадных мер экономического характера должны стать меры активного импортозамещения, основанные на развитии необходимых для продовольственной безопасности приоритетных отраслей сельского хозяйства и перерабатывающей промышленности.

Соответственно, главной целью экономической стратегии всех органов государственной власти и управления должно стать стремление обеспечить в максимально возможной степени экономическую самодостаточность Приднестровской Молдавской Республики в среднесрочной перспективе.

Необходимо привлечь на территорию Приднестровья иностранных инвесторов, что в настоящее время активно планирует специализированное Агентство по инвестициям и развитию. На данный момент уже разработано около 20 инвестиционных проектов и около 30 инвестиционных площадок.

Говоря об обеспечении экономической самодостаточности как одного из главных условий устойчивости всей финансово-бюджетной системы Приднестровья, уже можно наблюдать результаты стратегических действий по возвращении стабильности в экономике после масштабного кризиса 2015 – 2016 годов. По итогам 2017 года, благодаря комплексу принятых государством мер, были сформированы условия для восстановления всех секторов и отраслей экономики. Управленческие решения 2018 года позволили не только улучшить текущую конъюнктуру, но и заложили фундамент для выхода на траекторию более устойчивого экономического роста [2].

Так, в 2018 году по отношению к уровню 2017 года в реальном выражении показатель валового внутреннего продукта вырос на 3,6%, объем промышленного производства – на 8,5%, инвестиций – на 42%, экспорт товаров увеличился на 30%, импорт – на 23%. Практически в два раза замедлились инфляционные процессы – до 7%, при этом продолжилось активное развитие потребительского рынка: розничный товарооборот в сопоставимых ценах расширился на 10,4%,что свидетельствует о благоприятных тенденциях развития Приднестровья.

Одной из ключевых задач Приднестровья как социально ориентированного государства является обеспечение социальной защищенности и повышение уровня и качества жизни народа республики , в особенности тех групп населения, которые в силу различных обстоятельств не в состоянии сами обеспечить себе достойные условия жизни и остро нуждаются в поддержке государства.

Эффективная социальная политика, направленная на повышение благосостояния и улучшение качества жизни Приднестровцев и гарантирует социальную защищенность граждан, не может существовать без устойчивого экономического роста, выступающего материальной основой решения всех основных социальных задач.

Социально-экономическая политика государства тесно связана с уровнем благосостояния граждан и напрямую влияет на их устойчивое развитие и процветание, поэтому одной из стратегической задач является планомерный рост уровня доходов народа, а так же обеспечение социальных условий благоприятно влияющих на продолжительность жизни и здоровье населения [2].

Вместе с тем на данном этапе ввиду дефицита бюджета определённые сферы деятельности не получают должного внимания и финансирования, что может привести к снижению трудовой мотивации, замедлению роста выпуска квалифицированных кадров для социальных отраслей и соответствующему общему ухудшению качества социально значимых услуг, предоставляемых государством всему населению.

Основными целями социальной политики должны стать такие направления, как повышение качества жизни граждан за счет обеспечения продовольственной безопасности, высококачественных и безопасных товаров и услуг, современного образования и здравоохранения, доступности спортивных сооружений, создания рабочих мест, а также путём создания благоприятных условий для повышения социальной мобильности, качества труда, его достойной оплаты, достойного пенсионного обеспечения, что является основой для обеспечения социальной справедливости в Приднестровской Молдавской Республике.

Список литературы:

1. Обращение Президента Вадима Красносельского к правительству и законодателям с бюджетным Посланием от 10.07.2019 г. – URL http://www.vspmr.org/legislation/laws/gosudarstvennie-programmi-gosudarstvennie-tselevie-programmi/. – Текст: электронный.

2. Приложение к Указу Президента Приднестровской Молдавской Республики от 12 декабря 2018 года № 460 «Стратегия развития Приднестровской Молдавской Республики на 2019-2026 годы» . – URLhttp://www.vspmr.org/legislation/laws/gosudarstvennie-programmi-gosudarstvennie-tselevie-programmi/ – Текст: электронный.

О.Г. Синкевич, студентка,
(науч. руков. проф., д.ю.н. Амбросимова Е.А..)
ПГУ им. Т.Г.Шевченко
г. Каменка, Приднестровье

О НЕКОТОРЫХ АСПЕКТАХ КОММЕРЧЕСКОГО ДОГОВОРА

Статья посвящена осмыслению понятия «коммерческий договор» в ней проанализированы существенные признаки договоров поставки и договоров купли-продажи. Предложена дефиниция коммерческого договора.

Ключевые слова: *коммерческий договор, договор купли-продажи, правоотношение, обязательство.*

Под влиянием российского гражданского права, органично воспринявшего воздействие европейского континентального права, Гражданский кодекс Приднестровской Молдавской Республики (далее ГК ПМР) закрепил договор купли-продажи как общевидовой договор регулирующий обращение товаров на территории государства, глава 30. Гражданского кодекса Приднестровской Молдавской Республики так и поименована «Купля-продажа». О важности описанных в ней правоотношений красноречиво говорит тот факт, что именно с данного договора начинается IV. Раздел ГК ПМР «Отдельные виды обязательств». Данная глава включает в себя описание таких договоров как: договор розничной купли-продажи; договор поставки, договор поставки для государственных (муниципальных) нужд, договор контрактации, энергоснабжения и другие [1]. Договор розничной купли-продажи, ни при каких условиях не может быть отнесен к коммерческим договорам.

Доктрина гражданского права справедливо полагает, что основным видом реализационного договора является договор купли-продажи. Наряду с ним участники коммерческой деятельности успешно используют на практике договоры поставки, договоры поставки товаров для государственных (муниципальных) нужд, реже договоры мены и (в сельскохозяйственной сфере) договоры контрактации.

Договор купли-продажи и договор поставки это договора, которые формируют основу товарооборота в государстве.

Гражданский закон не даёт оснований для четкого разграничения возможности использования какого-либо из указанных договоров, например на практике сложно определить какой договор следует заключать - договор поставки или договор купли - продажи. Практика показывает, что при осуществлении коммерческой деятельности чаще используют договор поставки, даже если для его применения нет достаточных оснований.

Также законодатель не дает нормативного определения договора оптовой купли-продажи и не отграничивает его от договора поставки, законодатель также не дает определение коммерческому договору.

Следует отметить, что хотя реализационные договоры являются основой коммерческого оборота, они не исчерпывают содержание понятия «Коммерческий договор». Следует понимать, что наряду с договорами направленными на возмездную реализацию товара (реализационные договоры) в число коммерческих договоров следует включать договоры содействующие торговле, организационные договоры (в том числе корпоративные) и посреднические договоры. Правоотношения, составляющие содержание данных договоров, направлены на последующее извлечение прибыли – главную цель коммерческой деятельности.

Реализация товара и связанные с ней отношения составляют основное содержание коммерческой деятельности. Так в чём же различие договоров поставки и оптовой купли-продажи? Таковыми можно считать сферу применения указанных договоров, их назначение а также функции выполняемые указанными договорами. Договоры поставки и оптовой купли-продажи -договоры, регулирующие обращение товаров на рынке –не следует отождествлять. Оптовая купля-продажа направлена на перемещение товара от производителя до розничного торговца. Гражданско-правовая наука, а также экономическая теория не дают единого признака для определения какую именно торговую можно считать оптовой, некоторые считают, что это торговля партиями товара, другие, что торговля с участием посреднических организаций, третьи торговля, обеспечивающая розничные сети.

Задача оптового торговца, освободить изготовителя товара от поиска множества розничных торговцев, особенно актуальная, если особенностью товара является его скорая порча, является важнейший в сложившейся системе рыночных отношений. Производители товаров также выступают как оптовые торговцы, но они могут реализовывать свой товар гораздо большими партиями. Следует отметить, что оформление отношений в сфере оптовой торговли самостоятельным договором оптовой купли-продажи позволит участникам рыночных отношений более успешно реализовывать свои права.

При этом отличительными признаками договора оптовой купли-продажи будет определенная сфера применения – предпринимательская деятельность, и специальной субъектный состав - коммерческие организации и индивидуальные предприниматели.

Договор поставки находит применение в другой важнейшей отрасли практической деятельности - материальное снабжение производственного процесса и обеспечение товарами организаций и учреждений медицинской, образовательной и прочей направленности. В данных правоотношениях наряду с предметом договора существенное значение имеет срок или периодичность поставок.

Кроме определения договора оптовой купли-продажи также существует необходимость четкого определения понятия коммерческого договора.

Коммерческий договор – это самое распространенные основание возникновения изменения и прекращения коммерческих отношений. Он обеспечивают динамику правоотношений и как следствие динамику коммерческой деятельности. Он является способом удовлетворения потребностей коммерсантов. Интересной чертой договора является то, что каждая из сторон заинтересована в том, чтобы действовать совместно для достижения общего результата, достигнуть основной цели коммерческой деятельности, а именно извлечения прибыли. Договор это индивидуальный регулятор отношений. Он позволяет учесть особенности участников правоотношения, конкретную ситуацию и их требования к будущей сделке.

Иногда говорят что договор - это закон для договаривающихся, при этом он не универсален как закон, а способен отразить особые черты правоотношения в рамках существующего нормативного поля. Он выступает инструментом планирования сторонами будущей деятельности сторон, закрепляет их намерения, формы и размер ответственности за неисполнение или ненадлежащее исполнение договорных обязательств. Договор связывает стороны взаимными правами и обязанностями.

При попытке определения коммерческого договора целесообразно использовать определение внешнеэкономического договора, закреплённое в Законе Приднестровской Молдавской Республики «О внешнеэкономической деятельности»: «Внешнеэкономический договор (контракт) –материально оформленное соглашение двух или более субъектов внешнеэкономической деятельности и их иностранных контрагентов, направленное на установление, изменение или прекращение их взаимных прав и обязанностей во внешнеэкономической деятельности.», а статья 6. «Договоры (контракты) субъектов внешнеэкономической деятельности и применяемое к ним право» указанного закона устанавливает четки требования к форме и содержанию подобных договоров. Допустимо предположить что методика и техника составления торговых коммерческих договоров, применимая во внешнеэкономической деятельности, допустима и корректна для договоров, применяемых в приднестровском коммерческом обороте.

Таким образом, коммерческий договор это материально оформленное соглашение двух или более субъектов предпринимательской деятельности и их контрагентов, направленное на установление, изменение или прекращение их взаимных прав и обязанностей в коммерческой деятельности.

Коммерческий (торговый) договор-это определяющий фактор развития законодательства в области взаимодействия участников гражданского оборота. Фактическое существование торговых отношений, их важность, а соответственно и необходимость в упорядочении приводят к тому, что решающее место в регулировании организационных отношений занимает юридическая договорная практика. Поэтому можно утверждать, что договоры, их содержание во многом закладывают фундамент будущих гражданско-правовых норм, регулирующих организационные отношения.

Список литературы:

Гражданский кодекс Приднестровской Молдавской Республики (часть вторая) от 19 июля 2002 года - № 164-З-III //САЗ ПМР. 02-29. – Текст: непосредственный.

О.Г. Синкевич, студентка,
(науч. руков. проф. д.ю.н. Амбросимова Е.А..)
ПГУ им. Т.Г.Шевченко,
г. Каменка, Приднестровте

ПРАВОВОЕ ОБЕСПЕЧЕНИЕ ИНТЕРЕСА КРЕДИТОРА ПРИ СОСТАВЛЕНИИ КОММЕРЧЕСКОГО ДОГОВОРА

Автор описывает способы обеспечения исполнения обязательств направленных на обеспечение надлежащего исполнения обязательства по договору, а так же на восстановление имущественных прав, в случае ненадлежащего исполнения. Также автором описывается значение осмысления способов обеспечения исполнения на этапе заключения договора.

Ключевые слова*: *Обязательство, обеспечение исполнения обязательств, договор, залог, задаток, неустойка, поручительство.

Стороны обязательства в науке гражданского права поименованы как кредитор и должник. Самый распространенный способ возникновения обязательств – договор. В практике коммерческого оборота большинство договоров двусторонние. Причем у каждой из сторон договора есть права и обязанности, следовательно, каждая из сторон предпринимательского договора, как правило, одновременно и должник и кредитор. Как должник - сторона обязана совершить действия (или воздержаться от их совершения), как кредитор - требовать от противной стороны надлежащего выполнения встречного обязательства. Законодатель предусмотрел способы обеспечения имущественной ответственности, а именно описал те действия, который позволяют уменьшить риск неисполнения сторонами коммерческого договора своих обязательств и защищают права противной стороны правоотношения. Это - неустойка, залог, удержание имущества должника, поручительство, банковская гарантия, задаток и другие способы, предусмотренные законом или договором.

В науке гражданского права принято считать, что некоторые способы обеспечения исполнения обязательств призваны стимулировать должника, исполнить обязательство, что бы избежать негативных для себя последствий, это такие способы как неустойка (штраф, пеня) и задаток.

Неустойка (штраф, пеня) обязательно должны быть предусмотрены сторонами договора в момент его заключения. Ошибочно полагать, что отражение подобных мер ответственности в договоре может «оскорбить» противную сторону, как бы заранее намекая на ее недобросовестность. Неверна также противоположная точка зрения, при которой стороны договора, при его составлении обременяют себя непомерными штрафными санкциями, или огромными неустойками и пенями, с целью доказать что договор с их стороны будет непременно исполнен. Коммерческая деятельность носит рисковый характер, и даже при добросовестном отношении сторон, возможны разного рода риски, не попадающие под определение обстоятельств непреодолимой силы. Следует понимать, что в случае если исполнению или надлежащему исполнению обязательств, за которые должна наступить имущественная ответственность стороны коммерческого договора мешала непреодолимая сила, природного, техногенного или социального характера, имущественная ответственность не наступает.

Сложилась практика, при которой суд, обладая правом снизить размер неустойки, почти всегда реализует данное право. Это также может быть оценено различно: с одной стороны разумное снижение неустойки может способствовать «спасению» должника от разорения, и последующего банкротства, с другой стороны имущественная ответственность коммерсанта существенно повышена по сравнению с физическими лицами – не предпринимателямии справедливо, чтобы он нес ее; так как она возникает в результате неисполнения или ненадлежащего исполнения договорных обязательств со стороны самого предпринимателя.

Имущественная ответственность является чрезвычайно сложным понятием, неоднозначно оцениваемым исследователями [1]. Она включает в себя позитивный аспект (способность осознать свою ответственность, возможность и желание ее нести,) и негативный (государственное принуждение и обременение правонарушителя).

При этом отличием гражданско-правовой ответственности является неоднозначное отношение к вине. Вина не является необходимым условием ответственности. Основанием имущественной ответственности является права потерпевшего (управомоченого лица, кредитора) на возмещение вреда. Кроме того при рассмотрении гражданского деликта нет необходимости рассматривать его субъективную сторону, то есть отношение, волевое, интеллектуальное, к содеянному.

Различают следующие виды имущественной ответственности предпринимателей - возмещение убытков; взыскание неустойки; уплату процентов за пользование чужими денежными средствами; потерю задатка; компенсацию морального вреда и защита чести, достоинства и деловой репутации.

Защита интересов кредитора при нарушении договорных обязательств может быть обеспечена поручительством или банковской гарантией, считается, что данные способы обеспечения обязательств по коммерческому договору направлены на обеспечение имущественной безопасности кредитора. Под поручительством понимается присоединённое к главному обязательству дополнительное условие об исполнении его третьим лицом-поручителем-в случае невозможности исполнения обязательства должником. Поручитель и должник несут солидарную ответственность по обязательству должника. Ответственность должника перед поручителем не касаются интересов кредитора по договору, и исполнивший обязательство поручитель сам становится кредитором должника. Договор поручительства должен быть совершен в письменной форме, несоблюдение этого требования влечет его недействительность.

В отличие от неустойки и задатка поручительство и банковская гарантия не призваны обеспечить надлежащее исполнение должником обязательства по договору, а лишь сокращают риски добросовестной стороны правоотношения в случае нарушения ее прав. Как правило, поручителями выступают коммерческие организации, связанные долгосрочными отношениями, в отношении друг друга; учредители в отношении созданных ими юридических лиц и др. Но наибольшее практическое применение институт поручительства получил при оформлении банковского кредита, причем не только для кредитования субъектов коммерции.

Наиболее оптимальным способом обеспечения исполнения обязательства по договору считаются залог и реже удержание имущества должника,так как они одновременно призваны стимулировать

должника к надлежащему исполнению обязательств по договору и при неисполнении или ненадлежащем исполнении - на защиту интересов кредитора. Залог возникает в силу договора. Соглашение о залоге должно быть оформлено в письменном виде, в случае если закон требует, возможно, нотариальное оформление или регистрация договора залога в государственных органах.

Кредитор по обеспеченному залогом обязательству (залогодержатель) приобретаетправо в случае неисполнения должником обязательства, обеспеченного залогом, получить удовлетворение из стоимости заложенного имущества преимущественно перед другими кредиторами лица, которому принадлежит это имущество (залогодателя), за изъятиями, установленными законом. Кредиторы, обязательства которых были обеспечены залогом составляют 3-ю очередь кредиторов при банкротстве. В большинстве экономически развитых стран мира залог выступает в качестве наиболее дешёвого и удобного для залогодателя способа привлечь кредит (вступить в желанное правоотношение) и предоставить уверенность кредитору что он убережется отвозможных негативных последствий неисполнения основного обязательства.

К сожалению, в нашей стране залог не получил должного распространения и имеется мало шансов рассчитывать на увеличение случаев его применения в будущем. Это связано с, упомянутым ранее, некорректно воспринимаемым, образом использования способов обеспечения исполнения обязательств на стадии составления коммерческого договора – иначе говоря, на практике почти всегда подобным образом обеспечиваются обязательства перед «сильными» участниками правоотношений – которые «не боятся спугнуть» потенциального контрагента.

Можно предположить что в современной коммерческой деятельности которая носит рисковый характер не лишним будет практическое применение обеспечительных мер. При этом указанные меры должны быть надлежащим образом оформлены и служить интересам обеспечения интересов кредитора по договору. Оперативное применение имущественной ответственности к должнику оздоровит коммерческие правоотношения.

Список литературы:

Гражданский кодекс Приднестровской Молдавской Республики (часть вторая) от 19 июля 2002 года - № 164-З-III //САЗ ПМР. 02-29

К.В. Филипенко, студентка,
филиал ПГУ им. Т.Г. Шевченко,
г. Рыбница, Приднестровье

МЕТОДЫ ГОСУДАРСТВЕННОГО ВОЗДЕЙСТВИЯ НА МАЛЫЙ БИЗНЕС В УСЛОВИЯХ РЫНОЧНОЙ ЭКОНОМИКИ

В статье рассмотрены методы государственного воздействия на малый бизнес в условиях рыночной экономики. Роли малого и среднего бизнеса в экономике. Возможности для развития предпринимательства в ПМР. Разработка Государственных программ по поддержки малого и среднего бизнеса.

Ключевые слова: *Методы государственного воздействия, малый бизнес, развития предпринимательства, государственная поддержка.*

В условиях демонополизации государственной собственности была важна задача определения роли и функций государства в рыночной экономике, взаимодействия государства и предприятий. Одновременно с созданием экономических, правовых и организационных условий для успешной работы разнообразных структур предпринимательской деятельности главной функцией государства является содействие развитию предпринимательской среды в которой осуществляется деловая активность [1].

Малый бизнес в рыночной экономике является одним из главных сегментов, определяющий темпы экономического роста, структуру и качество валового национального продукта (ВВП). Так, в России доля малого и среднего бизнеса составляет в пределах 20% от ВВП, при этом в развитых странах этот показатель превышает 50 %. Малый бизнес обеспечивает укрепление рыночных отношений, базирующихся на демократии и частной собственности. По своему экономическому положению и условиям жизни частные предприниматели близки к большей части населения и составляют основу среднего класса.

Роль малого бизнеса в экономике во многом отличается от роли бизнеса крупных предприятий и предприятий – гигантов. Одним из приоритетов малого бизнеса является быстрое принятие ими решений и приспособление к переменам рыночной ситуации.

Значительные возможности для развития предпринимательства имеются в ПМР. Богатые плодородные земли и климатические условия благоприятствуют развитию сельского хозяйства, особенно в таких отраслях, как садоводство, овощеводство и виноградарство. В целом сельское хозяйство

республики обладает колоссальным потенциалом, в том числе с учетом потребностей нынешнего внутреннего рынка продовольственных товаров собственного производства. В аграрном секторе ввиду роста в последние годы производства отдельных культур и получения хороших показателей в растениеводческой отрасли имеется значительный потенциал для обеспечения населения основными продуктами питания собственного производства.

Сельское хозяйство особо перспективная сфера в плане инвестиций. С учетом потенциала сельскохозяйственных угодий, природно-климатических условий и объёмов внутреннего рынка республики одним из инструментов защиты от блокадных мер экономического характера должны стать меры активного импортозамещения, основанные на развитии приоритетных отраслей сельского хозяйства и перерабатывающей промышленности.

Главной целью экономической стратегии органов государственной власти и управления должно стать стремление обеспечить экономическую самодостаточность Республики в среднесрочной перспективе. Важная роль в решении этой задачи принадлежит малому и среднему бизнесу [2].

Чтобы поддержать, малый и средний бизнес правительством применяется ряд мер стимулирующего характера – упрощена налоговая отчетность при внедрении контрольно-кассовой техники, пересматривается уголовная ответственность по предпринимательским статьям, планируется расширить доступ малого и среднего бизнеса к льготному финансированию.

Методы и формы государственного влияния в определенной мере зависят от разновидностей рынков, действующих в экономике. Мировой опыт стран с развитой рыночной экономикой показывает, что в условиях преобразования экономики, а в кризисных ситуациях роль государства повышается, в условиях стабильности и оживления - снижается. Но во всех случаях государство должно придерживаться основного правила: так воздействовать на предпринимательскую деятельность и экономику страны, чтобы не разрушить рыночные основы и не допускать кризисных явлений. Решение этой задачи возможно только при использовании экономических методов управления.

Экономические методы, которые использует государство для управления экономикой, довольно обширны, но основными из них являются: налоговое законодательство, кредитная, ценовая, таможенная политика.

Административные, то есть методы прямого действия, должны использоваться государством, если экономические методы мало эффективны при решении той или иной задачи, если этого требует ситуация. Как показала мировая практика, административные методы наиболее целесообразно использовать в следующих областях:

- естественная государственная монополия (фундаментальная наука, оборона);
- охрана окружающей среды и использование ресурсов;
- сертификация, стандартизация, метрология;
- социальная политика; прежде всего, имеются в виду определение и поддержание минимально допустимых параметров жизни населения;
- внешнеэкономическая деятельность (лицензирование и квотирование экспорта, государственный контроль над импортом и т. д.).

При формировании условий для предпринимательской деятельности, для регулирования, развития и роста экономики государство должно проводить фискальную, ценовую, амортизационную, кредитно-денежную, научно-техническую, инвестиционную и другие виды политики, при реализации которых оно использует в сочетании как экономические, так и административные методы [1].

Во всех странах мира развитие малого и среднего бизнеса идет разными темпами. В Европе система поддержки и регулирования малого и среднего бизнеса сложилась еще в 1970-х годах. Их залогом является: развитие конкуренции, финансовая поддержка, упрощение нормативной базы, содействие и сфера исследований, помощь в обучении высококвалифицированных кадров.

К примеру во Франции, решившим открыть свое дело безработные на три года освобождаются от налогов. В Германии школьникам и студентам, желающим в будущем открыть свое дело предлагают специальные курсы, а в Великобритании новичкам доступны бесплатные консультации и бизнес – наставники. Отличная государственная поддержка в США, где в бизнесе занята каждая третья семья, в виде заключения контрактов с крупными предпринимателями и получать правительственные заказы. Японское государство предоставляет предпринимателям услуги в сфере консалтинга, рекламы и подбора кадров. В Китае, где малый и средний бизнес существенно зависит от инвестиций, предлагаются бизнесменам низкопроцентные ссуды на погашение кредитов.

Для обеспечения поступательного экономического развития страны, государство обязано влиять на экономику применяя инструменты государственного регулирования. Это основывается на открытых интересах и проявляется в нескольких уровнях:

- правовое обеспечение предпринимательской экономики и иной экономической деятельности;
- государство в лице органов государственной власти выступает участником экономического оборота;
- воздействие на экономические процессы в рамках компетенции: таможенное, налоговое, внешнеэкономическое.

Можно выделить прямые и косвенные методы государственного регулирования экономики. Прямые методы – государственная регистрация субъектов предпринимательской деятельности, лицензирование отдельных видов предпринимательской деятельности и так далее. Косвенные методы государственного регулирования – методы основанные на неадминистративных, экономических средствах воздействия относятся прежде всего, средства денежно – кредитной и бюджетной политики, прогнозирование и косвенное планирование, инструменты регулирования цен и тому подобное. Прямые и косвенные методы государственного управления экономические и соответственно административные средства государственного регулирования экономики имеют единые цели и задачи и всегда переходят в соответствующую правовую форму. Основная задача государства должна заключаться в формировании правовой базы экономической, предпринимательской деятельности.

Государству необходима организация единого института развития малого и среднего бизнеса. Это позволит сосредоточить инструменты поддержки малого и среднего бизнеса в рамках «единого окна».

Государство в качестве органов различного уровня управления, должно брать на себя обязательства по контролю за рынками в процессе формирования сделок: лицензирование, сертификация, текущие инспекции, определение правил и проверки условий совершенствования сделок, разрешительной регистрации, разрешение споров между покупателями и продавцами. В процессе регулирования рынка вовлекать в данный процесс органы управления.

Малый и средний бизнес нуждается в постоянно поддержке со стороны государства. Ними являются: прямые субсидии, освобождение от налогов, льготное кредитование, гарантии доступных кредитов, возмещение убытков хозяйствования, независящих от самого бизнеса, отсрочка налоговых и социальных платежей, установление норм ускоренной амортизации, государственные контракты [1].

В настоящее время государством разрабатываются различные программы поддержки малого и среднего бизнеса, с помощью которых предприниматели смогут получать субсидии, гранты или частичное снижение процентной ставки при получении кредита. Создаются различные ассоциации помощи предпринимателям, в которых начинающие бизнесмены могут получить дополнительные знания, связанные с организацией бизнеса, возможность делиться различными идеями, реализация которых может принести предпринимателям существенный доход. Подобные организации активно сотрудничают с различными банками, выступая в роли гарантов при получении кредитов [2].

Опыт работы правительств многих стран подтвердил новую тенденцию в государственном управлении – замену вертикальных административных на сеть автономных государственных организаций, выполняющих определенные задачи. Попутно создаются новые механизмы: контрактное управление, внутренний и внешний аудит, обменные фонды и другое.

Для повышения деятельности и эффективности системы государственного регулирования экономики необходимо проведение комплекса мер. Государство должно выступать, как властная структура, создающая «правила игры» на рынке; использовать рычаги экономического регулирования поддержки и стимулирования; выступать собственником государственного имущества, действующим на рынке наряду с иными субъектами хозяйствования [1].

Предложение государством программ, предполагающих финансовую поддержку разных видов бизнеса на которые субъекты малых предприятий могут рассчитывать:

- гранты начинающим предпринимателям;
- субсидии для опытных компаний;
- возмещение части затрат по кредитным и лизинговым договорам;
- компенсация части затрат на приобретение и модернизацию оборудования;
- льготы по оплате участия в выставках и ярмарках;
- субсидии на поддержку малого и среднего бизнеса, в том числе сельхозпроизводителям.

Таким образом, активизация применения государством экономических методов управления развитием малого и среднего бизнеса будет способствовать улучшению социально – экономического положения в Республики в целом.

Список литературы:

1. Мильнер Б.З. Теория организации: Учебник. – 6-е изд. перераб. и доп. /Б.З. Мильнер.– М.: ИНФРА – М, 2007. – 797с. – Текст: непосредственный.

2. Стратегии развития Приднестровской Молдавской Республики на 2019-2026 гг.: http://gos-pmr.ru/pravovye-akty/ukazi/ob-utverjdenii-strategii-razvitiya-pridnestrovskoy-moldavskoy-respubliki-na-2019-2026-godi.html– Текст: электронный.

В.С. Шаинская, студентка,
филиал ПГУ им. Т.Г. Шевченко
г. Рыбница, Приднестровье

ФИНАНСОВЫЕ АСПЕКТЫ ПОВЫШЕНИЯ ЭФФЕКТИВНОСТИ ДЕЯТЕЛЬНОСТИ СЕЛЬСКОХОЗЯЙСТВЕННОЙ ОРГАНИЗАЦИИ

В статье рассматриваются финансовые результаты деятельности организации и пути их увеличения. Определены факторы, влияющие на прибыль организации, проведен анализ и рассмотрена динамика данных факторов в разрезе сельскохозяйственной организации.

Ключевые слова: *прибыль, рентабельность продаж, рентабельность продукции, финансовые результаты деятельности, себестоимость, издержки производства.*

Высокие значения финансовых результатов деятельности организации обеспечивают укрепление бюджета государства посредством налоговых изъятий, способствуют росту инвестиционной привлекательности организации, его деловой активности в производственной и финансовой сферах. Финансовые результаты деятельности организации характеризуются суммой полученной прибыли и уровнем рентабельности. Прибыль организации получают главным образом от реализации продукции, а также от других видов деятельности. Рентабельность – показатель эффективности деятельности организации. В наиболее общем виде экономическая эффективность представляет собой количественное соотношение двух величин – результатов хозяйственной деятельности и производственных затрат. В этой статье рассмотрим пути увеличения результатов финансовой деятельности организации под влиянием таких факторов как: 1) управление рентабельностью; 2) планирование издержек; 3) увеличение эффективности использования сельскохозяйственных угодий.

Управление результатами деятельности рассмотрим на примере сельскохозяйственного предприятия ООО «Рист». Преобладающими видами хозяйственной деятельности предприятия являются производство, переработка и реализация сельскохозяйственной продукции на внутреннем, и частично на внешнем рынке.

Актуальность прогнозирования уровня рентабельности и прибыльности заключается в том, что прибыль организации является в условиях рынка основой самофинансирования всех видов их производственно-коммерческой деятельности. Поэтому увеличение прибыли организации агропромышленного комплекса является определяющей целью стратегического, тактического, текущего внутрифирменного планирования [1].

В процессе планирования необходимо изучить динамику прибыли, доходов и затрат организации (табл. 1).

Таблица 1

Динамика финансовых результатов деятельности ООО «Рист»

Показатель	2016 г.	2017 г.	2018 г.	Абс.откл., +/-		Темп роста	
				2017г. к 2016г.	2018г. к 2017г.	2017г. к 2016г., %	2018г. к 2017г., %
1	2	3	4	5	6	7	8
1. Выручка от реализации, тыс.руб.	58 093	54 976	77 137	-3 117	22 161	94,60%	140,30%
2. Себестоимость продаж, тыс.руб.	57 667	47 202	54 458	-10 465	7 256	81,90%	115,40%
3. Валовая прибыль (убыток), тыс.руб.	426	7 774	22 678	7 348	14 904	в 18 раз	в 2,9 раза
4. Другие операционные доходы	4 641	500	680	-4 141	180	10,8%	136,0%
5. Коммерческие расходы	1 554	1 336	2 298	-218	962	86,0%	172,0%
6. Другие операционные расходы	13 658	7 229	18 574	-6 429	11 345	42,0%	в 2,6 раза
7. Прибыль (убыток) до налогообложения, тыс.руб.	-10 145	1 044	2 486	11 189	1 442	-	в 2,4 раза
8. Чистая прибыль (убыток) за отчетный период, тыс. руб.	-10 493	702	2 034	11 195	1 332	-	в 2,9 раз

За рассматриваемый период произошло увеличение выручки организации в 2018 году на 22 161 тыс. руб. или на 40,3% по сравнению с 2017 годом. Но, произошел рост и себестоимости продаж на

15,4% или на 7 256 тыс. руб. Чистая прибыль выросла на 1 332 тыс. руб. или 2,9 раз и составила в 2018 году 2 034 тыс. руб. Анализируя данные таблицы 1 можно сделать вывод о том, что наблюдается положительная динамика финансовой деятельности организации.

Для анализа прибыльности деятельности организации аграрного сектора используются показатели рентабельности. Коэффициенты рентабельности показывают, насколько прибыльна деятельность организации [1].

В таблице 2 рассмотрим показатели рентабельности, которые характеризуют относительную доходность деятельности организации.

Таблица 2

Оценка показателей рентабельности ООО «Рист» за 2016-2018 гг.

Показатель	2016 г.	2017 г.	2018 г.	Изменение (+/-) 2017 г. к 2016 г.	Изменение (+/-) 2018 г. к 2017 г.
1. Прибыль (убыток) от продажи продукции, тыс.руб.	-10 145	1 044	2 486	11 195	1 442
2. Выручка от реализации продукции, тыс.руб.	58 093	54 976	77 137	-3 117	22 161
3. Рентабельность продаж, % (п.1/п.2)	-17,5%	1,9%	3,2%	-	1,3%
4. Балансовая прибыль, тыс.руб.	-10 145	1 044	2 486	11 195	1 442
5. Среднегодовая величина активов, тыс.руб.	112 150	109 273	143 231	-2 877	33 958
6. Рентабельность активов, % (п.4/п.5)	-9,1%	1,0%	1,7%	-	0,7%
7. Чистая прибыль, тыс.руб.	-10 493	702	2 034	11 195	1 332
8. Собственный капитал, тыс.руб.	59 497	53 406	90 180	-6 091	36 774
9. Рентабельность собственного капитала, % (п.7/п.8)	-17,6%	1,3%	2,3%	-	1,0%
10. Затраты на производ-ство реализованной продукции, тыс.руб.	74 879	54 430	71 032	-20 449	16 602
11. Рентабельность производственной деятельности, % (п.1/п.10)	-13,5%	1,9%	3,5%	-	1,6%

По данным таблицы 2, можно сделать вывод, что производственная деятельность в 2016 г. является нерентабельной, т.к. получен совокупный убыток в размере 10 145 тыс.руб., на 1 руб. затрат в 2016 г. получено 0,77 руб. выручки.

Как видно из таблицы, к 2018 г. ситуация стабилизировалась, рентабельность продукции увеличилась на 1,3 % по сравнению с 2017 г. Это говорит о том, что предприятие в 2017 г. увеличило величину прибыли с 1 руб. продаж на 0,13 руб. Однако, несмотря на увеличение показателей рентабельности в отчетном году по сравнению с предыдущим, величина рассчитанных показателей по-прежнему остается на низком уровне, поэтому руководству организации необходимо предпринять меры по более рациональному управлению активами.

Из данных таблицы 1 можно увидеть, что по сравнению с 2016 годом организация в 2017 и 2018 году сократила размер себестоимости продукции. Помимо себестоимости так же необходим анализ и других расходов на продажу. Прогнозирование издержек – один из эффективных способов повышения уровня прибыли и рентабельности в организации. Данный процесс направлен на определение и максимальное снижение статей издержек. В таблице 3 проведем планирование издержек по статьям затрат.

Таблица 3

Планирование издержек по статьям затрат в ООО «Рист»

№ п/п	Наименование показателя	2016 г.	2017 г.	2018 г.	Откл. 2018 г. от 2016 г.	Прогноз 2019 г.	Откл. 2019 г. от 2018 г.
1	Материальные затраты	29 959	31 043	41 667	11 708	38 700	-2 967
2	Затраты на оплату труда	7 084	6 680	7 397	313	7 990	593

№ п/п	Наименование показателя	2016 г.	2017 г.	2018 г.	Откл. 2018 г. от 2016 г.	Прогноз 2019 г.	Откл. 2019 г. от 2018 г.
3	Отчисления на социальные нужды	1 631	1 728	1 934	303	1 987	53
4	Амортизация	5 090	4 829	4 476	-614	4 580	104
5	Прочие затраты	4 771	3 860	7 501	2 730	4 800	-2 701
6	Итого по элементам затрат	48 535	48 140	62 975	14 440	58 057	-4 918

Используя данные таблицы 3 соотнесем фактические издержки 2018 года и прогнозируемые в 2019 году. Данные представим в виде рисунка.

Рис 1. Планирование издержек по статьям затрат 2018-2019 гг.

Так как ООО «Рист» это сельскохозяйственная организация, то следует говорить о зависимости размера прибыли от роста объема урожайности для этой организации. В целях оптимизации и значительного увеличения роста объема урожайности следует принять меры для повышения плодородия почвы, а также применять высококачественные семена для посева, которые приносят более урожайные сорта продукции и гибридов. Также следует отметить о значительной важности повышения количества валового сбора, который достигается при сборке урожая путем отсутствия потерь, предотвращение которого может привести обновление состава основных фондов в виде новой сельскохозяйственной техники

Таким образом, в целях увеличения рентабельности и прибыли при реализации основного вида продукции для ООО «Рист» следует предложить меры по обновлению машинно-тракторного парка в целях развития организации производства, в том числе поиск новых сегментов и каналов сбыта на рынке растениеводства. В целях развития ООО «Рист» следует провести мероприятия, приводящие к рациональному использованию материалов путем пересмотра нормативов реализации затрат, тем самым снизить себестоимость и материалоемкость продукции.

Выдвинутые предположения позволят ООО «Рист» оптимизировать расходы, увеличить уровень прибыли, что в свою очередь повлияет на дальнейшее развитие, обеспечит возможность успешной адаптации к меняющимся условиям, повысит финансовую устойчивость и инвестиционную привлекательность предприятия.

Список литературы:

1. Волкова, Н.А. Экономика сельского хозяйства и перерабатывающих предприятий: учебник для вузов. /Н.А. Волкова. – М.: Колос С, -2005. – 240 с. – Текст: непосредственный.

2. Савицкая, Г. В. Анализ хозяйственной деятельности предприятий АПК. /Г,В. Савицкая – М.: ИНФРА-М, -2006. – 652 с. – Текст: непосредственный.

О.И. Шеремет, студентка,
Г.М. Брадик, доцент к.пед.н.,
филиал ПГУ им. Т.Г. Шевченко
г. Рыбница, Приднестровье

ПРОБЛЕМЫ СФЕРЫ ОБРАЗОВАНИЯ ПРИДНЕСТРОВЬЯ И ИХ РЕШЕНИЕ

В данной статье рассматривается проблематика документооборота в системе образования ПМР, а так же рассмотрены аспекты нострификации дипломов. Были выдвинуты предложения по привлечению кадрового потенциала в сельские местности.

Ключевые слова: *образование, нострификация, образовательные учреждения, социализация, кадровый потенциал, педагог.*

В настоящее время система Приднестровского образования ориентирована на создание современной образовательной инфраструктуры организаций начального и среднего профессионального образования; создание информационного, методического обеспечения мероприятий по увеличению привлекательности программ профессионального образования, востребованных на рынке труда республики: открытие новых профессий/специальностей, востребованных рынком труда и другие. Сфера образования Приднестровья копирует российскую систему образования и синхронно с Россией проводилась модернизация отрасли.

Образование в Приднестровье – это непрерывная система последовательных уровней, на каждом из которых функционируют государственные, негосударственные, муниципальные образовательные учреждения разных типов и видов: — дошкольные; — общеобразовательные; — учреждения для детей-сирот и детей, оставшихся без попечения родителей; — профессиональные;— учреждения дополнительного образования и другие.

Система просвещения в Приднестровье регламентируется Конституцией и рядом базовых законов «Об образовании», «Об утверждении доктрины развития науки в Приднестровской Молдавской Республике на период до 2020 года», «О науке и государственной научно-технической политике», «О высшем и послевузовском образовании», «О развитии начального и среднего профессионального образования», «О дошкольном образовании» и другими. Образовательную политику в Приднестровье можно обусловить как, повышение качества образования на основании повышения уровня обеспеченности граждан информацией и увеличение эффективности управления системой образования за счет внедрения информационных и коммуникационных технологий.

Реформами внутри государства можно выделить полный переход на двухуровневую систему обучения студентов в системе образования: «бакалавриат и специалитет» и «магистратура».

Система просвещения Приднестровья сегодня состоит из 1212 организаций образования, науки, культуры, физической культуры и спорта, в том числе 399 организаций общего образования. Система профессионального образования представлена 25 организациями среднего, высшего, дополнительного профессионального образования, из них: 16 организаций среднего профессионального образования, 9 организаций высшего профессионального образования и 1 организация дополнительного профессионального образования.

В Приднестровье весьма многообразно высшее профессиональное образование, основной базой которого являются государственные высшие учебные заведения: «Приднестровский государственный университет имени Т.Г. Шевченко», «Приднестровский высший музыкальный колледж имени

А.Г. Рубинштейна», «Тираспольский юридический институт Министерства внутренних дел Приднестровской Молдавской Республики имени М.И.Кутузова» и «Военный институт Министерства обороны Приднестровской Молдавской Республики имени генерал-лейтенанта А.И. Лебедя» [1].

В организациях профессионального образования ведется обучение по более чем 100 направлениям подготовки высшего профессионального образования, 60 специальностям среднего профессионального образования, 30 профессиям начального профессионального образования.

Значительным показателем результативности деятельности системы образования является социализация выпускников. Результаты социализации выпускников 9-х классов показали увеличения количества выпускников, продолживших обучение в профессиональных учебных заведениях до 40,6%. Из общего количества выпускников школ продолжили обучение в Приднестровье 61,2%, процент выпускников выезжающих для продолжения образования в России незначительно сократился на 0,3%, при этом число выпускников выезжающих в Украину увеличилось на 0,7 %, в Республику Молдова на 0,1%.

Так основной вектор определяющий трудоустройство выпускников за пределами Приднестровья является язык обучения, где на русском языке обучается 94,8% всех студентов ВУЗов, на молдавском – 4,6%, на украинском – 0,6%.

Обеспечение государственных гарантий на выбор языка обучения является одним из приоритетных направлений развития образования Приднестровья. Из общего количества организаций

общего образования 73,6 % осуществляют образовательный процесс на русском языке; 16,4 % на молдавском языке; 1,9 % на украинском языке. Кроме того, в республике функционируют 13 русско-молдавских школ.

Количество учащихся, изучающих в качестве второго официального языка украинский язык, составляет 27,7 %, что на 1,1% меньше по сравнению с прошлым годом. Отмечается повышение количества учащихся, изучающих официальный молдавский язык на 0,7 %, при убавляющемся количестве учащихся, выбирающих в качестве официального русский язык на 0,7% .

Национальный состав учащихся характеризуется следующим образом: молдаване – 34,2%, русские – 31,4%, украинцы – 28,0%, болгары – 2,6%, другие национальности – 3,8%. Что показывает равный примерно состав, обучающийся по национальному признаку, но мы видим приоритет обучения только на русском языке в Приднестровье. Можно констатировать, что выпускники школ с образованием на молдавском и украинском языках не находят реализацию своих знаний на территории Приднестровья и поэтому в подавляющем большинстве поступают в высшие учебные заведения Украины, Молдовы и других государств.

Проблемой в процессе естественной миграции специалистов из Приднестровья является нострификация дипломов и аттестатов, т.е. процесс признания документов иностранных государств о среднем, высшем и послевузовском образовании. Процедура предполагает признание соответствующих органов этих документов законными на территории данного государства, где был получен документ.

В риторике молдавских и приднестровских специалистов в сфере образования употребляются понятия нострификация, легализация и признание дипломов. Разрешение данного конкретного вопроса зачастую упирается в различия интерпретации политической составляющей данной дефиниции, где стороны не могут договориться о согласованном использовании терминологии.

Нострификация дипломов и аттестатов — процесс признания документов иностранных государств о среднем, высшем и послевузовском образовании. Процедура предполагает признание соответствующих органов этих документов законными на территории данного государства, где был получен документ. Для Приднестровских ВУЗов и специальных средних учебных заведений, процедура осложнена.

Для признания этих дипломов требуется экспертиза диплома соответствующим ВУЗом Молдовы. После определения разницы в учебной программе назначаются экзамены для предметов, которых нет в программе приднестровского ВУЗа, но есть в учебной программе молдавского. И лишь затем проводится процедура признания.

В Приднестровье в сфере образования употребляются понятия нострификация, легализация и признание дипломов. Можно выделить основные проблемы для свободного перемещения специалистов из Приднестровья в другие страны:

Во-первых, проблема в толковании терминологии, где Министерство просвещения РМ считает, что приднестровцы, которые нуждаются в законном свидетельстве об образовании, должны пройти процедуру признания знаний действительными в профильных высших учебных заведениях, в результате которой документы, выдаваемые приднестровскими университетами, заменяются свидетельствами об образовании Республики Молдова, которые признаются на международном уровне.

Приднестровье настаивает, на использовании термина нострификации (вместо «экспертного анализа диплома»), который относится к процедурам признания документов об образовании между выпускником и учебными заведениями другого государства.

Во-вторых, Приднестровье заинтересовано на выполнении процедуры «легализации» приднестровских документов об образовании, посредством которой Кишинев будет законно признавать существование учебных заведений в Приднестровье, что позволит абитуриентам на прямую подавать документы об образовании в учебные заведения других государств без необходимости прохождения дополнительных процедур признания действительными дипломов в уполномоченных учреждениях в Молдовы. Министерство просвещения Республики Молдова классифицирует эти требования в качестве необоснованных, ссылаясь на международные документы, которые не позволяют осуществление подобных действий без одновременного назначения и применения процесса аккредитации и оценки учебных заведений Приднестровья. Приднестровье утверждает, что из-за отсутствия решения этой проблемы, существуют случаи, когда молодые люди из Приднестровья не могут продолжить свое образование в учебных заведениях других государств, что ограничивает их возможности на доступ к качественному образованию [1] .

Анализируя имеющийся опыт в процессе нострафикации документов можно сказать, что и Молдова и Приднестровье более чем за 20 лет наработали существенную правовую базу регулирующую процессы нострификации документов об образовании. Общий порядок нострификации документов находится на сайтах Министерств просвещения двух сторон. В сложившейся ситуации и для упрощения процедур для выпускников профессиональных образовательных заведений и из Молдовы и из Приднестровья необходимо обратиться уже к имеющемуся опыту нострификации признанных стран и стран с неопределенным статусом, пережившим конфликтный период взаимоотношений.

Данные проблемы в сфере нострафикации приводят к оттоку потенциальных работников. Срочно в Приднестровье необходимо усилить профориентационную работу с абитуриентами по привлечению их

на педагогические специальности, которые пока оказались не столь востребованными. Для решения этой проблемы нужны целевые наборы, а возможно и определенные преференции для выпускников школ, которые идут на педагогические направления, в частности недобор отмечается по таким специальностям, как биология, химия и география, математика.

Так же сегодня животрепещущая проблема в системе просвещения стоит проблема привлечения молодых специалистов в систему. Например, для учителей сельской местности введена надбавка к зарплате, однако кадровый вопрос в отрасли продолжает оставаться одним из острых. В противном случае общеобразовательные учреждения останутся без учителей, а привлечь их из ближнего зарубежья не представится возможным из-за низких заработных плат и из-за трудностей, возникающих в процессе взаимного признания дипломов об окончании.

Список литературы:

Аналитическая информация по основным показателям деятельности Министерства просвещения Приднестровской Молдавской Республики за 1 полугодие 2017 года /http://minpros.info/. – Текст: электронный.

М.Д. Якубовская, учитель
МОУ «Рашковская РСОШ-ДС»
с. Рашково, Приднестровье

ОПРОС. ОПРЕДЕЛЕНИЕ, ПРИМЕРЫ ИЗ ОБЛАСТИ МЕНЕДЖМЕНТА

Эффективный менеджмент в любой организации, включая школьно-дошкольные учреждения, предполагает тесное взаимодействие ее руководящего состава с коллективом. В статье автор раскрывает особенности использования опроса как эффективного метода управления в образовательной организации.

Ключевые слова: *опрос, анкетирование, интервьюирование, управление, принятие управленческих решений, образовательная организация.*

Сформировавшаяся на сегодняшний день рыночная экономика требует от любой организации высокого уровня организации менеджмента. Образовательные организации в этом случае не являются исключением, поскольку эффективный менеджмент в них – это залог высокого уровня квалификации преподавательского состава, получения отличных и глубоких знаний обучающихся, успешного дальнейшего развития и трудоустройства выпускников.

Для повышения эффективности менеджмента в образовательной организации можно прибегнуть к методу опроса. Опрос – это метод получения первичной социологической информации, основанный на непосредственной или опосредованной связи между исследователем и респондентом с целью получения необходимых данных в форме ответов на поставленные вопросы [3, с. 10].

Проведение опроса может осуществляться двумя способами: анкетированием и интервьюированием.

При анкетировании опрашиваемый сам заполняет вопросник в присутствии анкетёра или без него. По форме проведения оно может быть индивидуальным или групповым. В последнем случае за короткое время можно опросить значительное число людей. Интервьюирование предполагает личное общение с опрашиваемым, при котором исследователь (или его полномочный представитель) сам задаёт вопросы и фиксирует ответы [2, с.7]. Опрос позволяет выявить отношение педагогического состава к мотивации в данной организации. Для этого необходимо составить ряд вопросов, которые будут отражать, к примеру, в какой степени в организации удовлетворяются важнейшие потребности работников, в какой степени работники удовлетворены важнейшими аспектами своей работы и так далее [1, с.7].

Автором было проведено исследование, направленное на выявление роли опроса в принятии управленческих решений. Для этого был проведен опрос преподавательского состава учебных заведений Приднестровской Молдавской Республики.

Так, в рамках опроса преподавательского состава было выявлено, что 60% опрошенных удовлетворены размером материального стимулирования, 35% скорее удовлетворены, чем не удовлетворены, 5% скорее не удовлетворены, чем удовлетворены (рис. 1).

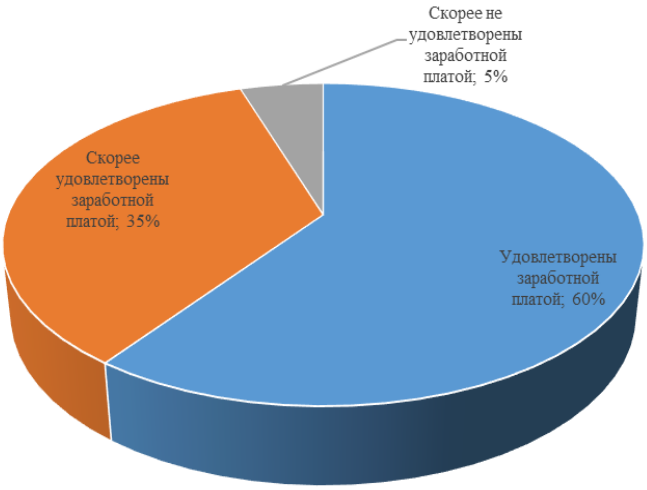

Рис 1. Удовлетворенность преподавательского состава уровнем оплаты труда

Далее в рамках опроса было выявлено, что 75% опрошенных преподавателей высказались о целесообразности внедрения в средних общеобразовательных организациях внеурочной деятельности по направлению робототехники и информационных технологий. 46% опрошенных высказали мнение о том, что целесообразно внедрение внеурочной деятельности по программированию и цифровым технологиям (рис. 2).

Помимо опроса преподавательского состава, был проведен опрос родителей учеников, посещающих образовательные учреждения Приднестровской Молдавской Республики. Опрос был направлен на выявление направлений развития образовательных учреждений в русле инновационной составляющей. Опрос показал, что 48% родителей хотели бы, чтобы на базе образовательных учреждений были организованы дистанционные курсы по дополнительной подготовке выпускников школ по отдельным предметам: математика, физика, информатика. При этом 79% родителей из указавших этот пункт готовы данные дистанционные курсы оплачивать отдельно, как платную образовательную услугу.

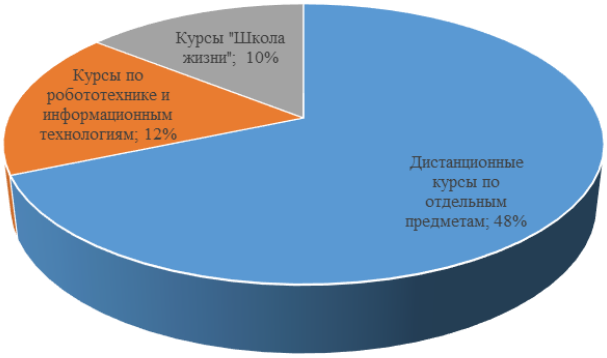

Рис 2. О внедрении курсов дополнительного образования в средних учебных заведениях

Еще 12% родителей отметили, что на базе образовательных организаций целесообразно ввести курсы по дополнительному образованию в области робототехнических и информационных технологий, которые будут в себя включать Web-конструирование, Web-дизайн, основы программирования. Также 10% родителей высказались о целесообразности введения своеобразного курса «Школа жизни», который включал бы в себя:

– вопросы финансового планирования личного или семейного бюджета;
– психологическое тестирование на выявление профессиональных качеств учащихся, выбор профессии;
– психологию внутрисемейных отношений: «муж-жена», «родители-дети» и пр.

По результатам проведенного исследования можно сделать вывод о том, что полученные в рамках проведенных опросов результаты, могут быть использованы при принятии управленческих решений о развитии системы образования. Так, например, внедрение дистанционных курсов по отдельным предметам, позволит повысить уровень успеваемости обучающихся, что положительно скажется на рейтингах образовательной организации. Также за счет поступлений в бюджет школы доходов от

оказания платной услуги «Дистанционное обучение по отдельным школьным предметам» возможно осуществление дополнительных стимулирующих выплат педагогическому составу, задействованному в данном виде деятельности и приобретение более современных и технологически совершенных дидактических пособий, образовательных технологий и т.п.

Список литературы:

1. Гиниятова К.З. Самомотивация в управлении персоналом // Научные достижения: теория, методология, практика. Сборник научных трудов по материалам VIII Международной научно-практической конференции (г.-к. Анапа, 28 мая 2019 г.). [Электронный ресурс]. – Анапа: ООО «НИЦ ЭСП» в ЮФО (НИЦ «Иннова»), 2019. – С. 6-9. – Текст: электронный.

2. Папилина Д.И. Методы опроса в структуре научного исследования и их характеристика // Понятийный аппарат научного исследования [Электронный ресурс]: сборник научных статей / Урал. гос. пед. ун-т ; отв. ред. В. А. Дегтерев, Д. А. Лапушкина. – Электрон.дан. – Екатеринбург:[б. и.], 2018. – С. 59-64. – Текст: электронный.

3. Посталовский, А. В. Оперативные социологические исследования в работе редакций региональных печатных СМИ / А. В. Посталовский, Д. Г. Ротман. – Минск: РИВШ, 2019. – 66 с. – Текст: непосредственный.

О.П. Балакан, учитель, методист-организатор,
О.П. Иовица, педагог-организатор,
МОУ «РРМСОШ №9»,
Д.Д. Ямщикова, студентка,
филиал ПГУ им. Т.Г. Шевченко,
методист, педагог-организатор,
МОУ ДО «ЦДЮТ»,
г. Рыбница, Приднестровье

ИСПОЛЬЗОВАНИЕ ИНТЕРАКТИВНОЙ ДОСКИ SMART BOARD В УЧЕБНОМ ПРОЦЕССЕ

В статье обсуждается усиление значения принципа наглядности в связи с психологическими особенностями сегодняшних учеников. Появление комплекса компьютер – проектор – интерактивная доска качественно расширяет возможности применения различных форм наглядности. Рассматривается методика использования интерактивной доски (планшета) в учебном процессе вуза.

Ключевые слова: *наглядность, интерактивная доска, ИКТ в образовании.*

В настоящее время, когда говорят об использовании новых информационных технологий в обучении, помимо программированного, имитационного обучения, виртуальных лабораторий, использования цифровых образовательных ресурсов (ЦОР) и др. подразумевают и интерактивное обучение. В школах появляется новое цифровое оборудование, и одним из последних современных цифровых устройств, использующихся в образовательном процессе, является электронная интерактивная доска.

Интерактивная доска – это сенсорная панель, работающая в комплексе с компьютером и проектором. В совокупности с персональным компьютером она дает новые возможности образовательному процессу.

Работа с доской – это поочередное взаимодействие учителя, ученика и используемого цифрового образовательного ресурса. Каждое действие или реакция участников отражается на доске, доступно для рассмотрения, осознания и обсуждения всеми участниками образовательного процесса.

При работе с классом обучающихся именно интерактивная доска на первых этапах позволяет повысить производительность процесса обучения за счет одновременной работы со всем классом в целом. При подключении к компьютеру и проектору, позволяет показывать видео, слайды, схемы, формулы и графики, наносить специальным маркером различные надписи и пометки, исправлять тексты и так далее.

Существуют очень большое количество производителей, такие как:

1. Panasonic (доски Panaboard);
2. Hitachi (доски Startboard);
3. PolyVision (доски Walk-and-Talk)
4. Smart Techologies (доски SmartBoard)
5. Promethean LTD (доски Actinboard)

Наибольшую популярность по использованию в образовательном процессе, из всех предлагаемых в настоящее время моделей, приобрела интерактивная доска Smart Board. Постараемся разобраться, почему именно эта модель стала столь популярна.

Во-первых, данная модель сопровождается программным обеспечением, в состав которого входят средства для подготовки материалов к уроку. Преимущества программы можно выделить следующие:

– простой и удобный русскоязычный интерфейс;

– программа работает с доской любой модели;

– в ее состав входит обширная коллекция готовых объектов (картинок, фонов, интерактивных элементов и т.д.), которую можно постоянно пополнять собственными материалами.

– она очень удобна для предварительной подготовки материалов (информационного ряда), который будет использован учителем на интерактивной доске;

– программа и элементы ее сопровождения бесплатны и доступны на сайте производителя;

– имеется уже достаточно большое количество методических материалов, предназначенных для работы именно в этой программе.

Во-вторых, на доске SMART Board можно рисовать, работать с объектами (даже рукой), тогда как в других моделях интерактивных досок обязательное условие – использование специальных маркеров. Это неоспоримое преимущество, ведь потеря или поломка маркера приводит к тому, что доска перестанет использоваться как интерактивная, а превратится в обычный экран. На интерактивной доске SMART Board можно писать любым предметом, который не царапает поверхность доски, как уже

упоминалось, даже пальцем. Кроме того, многочисленные исследования подтверждают преимущества работы с интерактивной доской при помощи пальца.

Интерактивная доска SMART Board подходит для всех способов обучения – визуального, слухового и тактильного.

Принципы работы с Smart Board и моторика действий учащегося при работе с традиционной меловой доской практически полностью совпадают, поэтому выполнять на Smart Board необходимую работу могут даже первоклассники и дошкольники. Всю работу с изображением на интерактивной доске дети воспринимают как работу с «электронным мелом», и вместе с тем скрыто, ненавязчиво происходит и пропедевтика информатики.

Можно выделить еще одно преимущество, а именно дополнительные средства, которые также направлены на эффективную организацию образовательного и воспитательного процесса. Один из таких инструментов является затенение экрана. Каждый учитель, использующий ИКТ на уроке, сталкивался с тем, что ученики постоянно обращают свое внимание на экран, даже если на нем отображается стандартное изображение рабочего стола. Затенение экрана позволяет закрыть экран «шторкой» серого цвета на тех этапах урока, когда доска не используется. Детям неинтересно смотреть на серый экран, и их внимание сосредоточено на учителе. Кроме этого, шторка позволяет открывать часть экрана. Данную функцию можно использовать, например, при проверке знаний учеников.

Лупа, подсветка, захват экрана, видеозапись действий на экране – все эти инструменты обладают функциями, которые позволяют сделать образовательный процесс наиболее эффективным.

Для подготовки к уроку разработана специальная программа – Smart Notebook. Программа позволяет создать презентацию, состоящую из отдельных страниц, которая сохраняется в файл с расширением notebook. Соответственно создавать материал к уроку можно на любом компьютере, где установлена данная программа, а затем, сохранив, перенести файл на компьютер, соединенный с интерактивной доской, и проводить подготовленный урок. Кроме этого, мы можем экспортировать файл в формат pdf или PowerPoint, web-страницу, графическое изображение.

Преимущества для учителя здесь неоспоримы:

– создается авторский цифровой ресурс, причем достаточно легко, так как программа проста в изучении;

– пополняется копилка ЦОРов по предмету;

– увеличивается многообразие видов и форм организации деятельности, обучающихся на уроке;

– повышается мотивация обучающихся, особенно в младшем и среднем звене.

Презентация, созданная в Smart Notebook, в отличие от созданной в PowerPoint, интерактивна, то есть с ней могут работать учитель и ученики, изменяя ее содержание, внося любой текст, перемещая, удаляя и добавляя различные объекты с помощью набора предоставленных инструментов.

Программа снабжена достаточно богатым инструментарием: маркеры любого цвета и ширины пера, прямые линии, стрелки, готовые фигуры и многое другое. Инструмент Текст позволяет работать с печатным текстом, в том числе и копировать фрагменты текста из MS Word с последующим редактированием. В то же время текст воспринимается программой как графический объект, что позволяет выполнять с ним такие действия, как масштабирование и поворот.

Еще одна возможность – создание вложений, которые позволяют вставить копию файла, гиперссылку на файл или ярлык для файла. И мы можем непосредственно из программы открывать презентацию, документ Word, электронные таблицы, web-страницы и др.

Таким образом, интерактивная доска Smart Board, даже при использовании лишь поставляемого вместе с ней простейшего программного обеспечения, позволяет подготовить и провести урок на качественно новом уровне.

Общеобразовательная школа сегодня немыслима без разнообразного и широкого применения технических средств обучения. Такие средства обучения обладают большой информативностью, достоверностью, позволяют проникнуть в глубину изучаемых явлений и процессов, повышают наглядность обучения, способствуют интенсификации учебно-воспитательного процесса, усиливают эмоциональность восприятия учебного материала.

Поэтому применение интерактивных средств обучения способствует совершенствованию учебно-воспитательного процесса, повышению эффективности педагогического труда, улучшению качества знаний, умений, навыков учащихся.

Интерактивные доски органично войдут в образовательный процесс при условии активной постоянной работы учителя, накопления им методических идей, разработок и совершенствования навыков работы с современным оборудованием.

Список литературы:

1. Усенков, Д.Ю. Интерактивная доска Smart Board: до и во время урока / Д.Ю. Усенков – Текст: непосредственный // Информатика и образование. – 2006. – № 2. – С. 40-48.

2. Наука и образование – URL: http://technomag.edu.ru/doc/70782.html – Текст: электронный.

3. Новые интерактивные технологии сегодня. – URL: http://www.pricenews.ru/ articles/26032008/ spasinfo.htm – Текст: электронный.

Л.А. Балан, воспитатель,
Е.И. Пирхалова, воспитатель,
А.И. Котеля, воспитатель,
В.М. Дектерёва, воспитатель,
МДОУ «Рыбницкий центр развития ребёнка»,
г. Рыбница, Приднестровье

ИНТЕРАКТИВНАЯ ЭКСКУРСИЯ, КАК ОДНА ИЗ ФОРМ РАЗВИТИЯ ЭСТЕТИЧЕСКИХ ЧУВСТВ ДОШКОЛЬНИКА

В содержании статьи описывается возможность применения ИКТ технологий в образовательном процессе ОДО, с целью формирования и развития эстетических чувств у дошкольников. Как одна из форм организации образовательного процесса рассматривается интерактивная экскурсия. Перечислены основные этапы составления проекта виртуальной экскурсии. Обращается внимание на готовность педагога в работе с мультимедийной техникой.

Ключевые слова: *информационно-коммуникативные технологии, информационное поле, интерактивные экскурсии, Государственный образовательный стандарт дошкольного образования ПМР, мультимедийные средства.*

В повседневной речи часто употребляется выражение «Красота спасёт мир», даже не задумываясь над тем, что актуализация данного высказывания значительно возросла на современном этапе развития общества. Окружающая действительность, характеризуется высоким ритмом жизни человека, а также неограниченными возможностями в быстром и доступном получении востребованной информации. Постоянно расширяющееся информационное поле обеспечивает индивида необходимыми знаниями, формирует определённый эстетический вкус и предпочтения и т. д.

Однако, на ряду с положительными тенденциями в развитии личности человека, неограниченное информационное пространство обладает и отрицательным воздействием. Загруженность информационной среды низко культурными «эталонами» так называемых произведений искусства, проявление агрессивного поведения по отношению к шедеврам мировой культуры, очевидный факт. Исследователь М.В. Шакурова отмечает в своих научных изысканиях, что возникает динамика и многообразие социокультурных процессов в современном обществе, вследствие чего появляются многочисленные деформации личностного становления.

Среди зарубежных социологов в данном направлении проводят исследования Д. Белла, А. Кастельса и др. Они видят ускорение темпа перемен в обществе вследствие избыточного количества информации и наложение новой культуры на старую. По их мнению, это может привести к культурному вакууму в обществе.

В связи с этим значительно возрастает роль педагога, как основного проводника для подрастающего поколения в информационном пространстве, в процессе выбора истинных произведений искусства, которые в свою очередь обеспечат его полноценное личностное развитие.

Дошкольное детство является одним из самых плодотворных этапов жизни человека, с точки зрения формирования и развития эстетических чувств, которые в свою очередь являются основой художественно-эстетического воспитания ребёнка. Уже в раннем детстве привлекается внимание малыша к образцам прекрасного: народных промыслов, шедевров мировой культуры, которые доступны детям по своему содержанию. Именно это является истоком развития эстетического восприятия, которое формируется на основе умения воспринимать и чувствовать, а в дальнейшем оценивать и создавать художественные ценности.

По определению Т.Б. Лихачева эстетическое воспитание, это целенаправленный процесс развития творческой личности, способности воспринимать, чувствовать, оценивать и создавать прекрасные художественные произведения.

Однако этот процесс будет эффективным только в том случае, если восприятие будет эмоционально окрашено, сопряжено с определённым отношением к произведению искусства. Следовательно, задачей педагога, особенно дошкольника, где превалирует наглядно-образное мышление у малыша, является наполнение жизни ребёнка яркими, эмоциональными образами предметами истинного искусства. Неограниченными возможностями в реализации этой задачи являются информационно-коммуникативные технологии.

Теоретическое обоснование использования компьютерных технологий содержится в трудах С.Л. Новоселовой, Е.И. Бондарчук, Ю.М. Горвиц, в которых подчеркнуто, что мультимедиа дает возможность интеграции разных видов искусств (анимации, графики, музыки, дизайна), что позволяет создать образ, близкий субкультуре современных детей.

С применением ИКТ технологий, образование по художественно-эстетическому воспитанию дошкольников приобрело новое качество, связанное в первую очередь с возможностью сделать процесс обучения более занимательным, интересным, ярко-эмоционально окрашенным.

Современная пространственно-развивающая среда ОДО, в соответствии с новыми Государственными образовательными стандартами содержит мультимедийную технику, которая в свою очередь обеспечивает качественную реализацию такой формы работы с детьми, как интерактивные экскурсии. Виртуальные экскурсии применяются в различных образовательных областях «Познавательное развитие», «Социально-нравственное развитие» и др. Целесообразно её применять и в области «Художественно-эстетическое развитие».

Не каждая семья может себя позволить зарубежную поездку с посещением музеев, картинных галерей и этот пробел можно восполнить в значительной мере посредством составления проекта интерактивной экскурсии по любому культурному центру мира.

Учитывая технические возможности, то есть наложение текстового материала, или музыкального сопровождения на визуальный ряд фотографий или видео, можно добиться высокого эмоционального отклика ребёнка на просмотренный материал.

Однако, для того, чтобы получить наиболее качественный образовательный эффект необходимо тщательная подготовка к проведению такого вида экскурсии. В частности:

– выбрать основную тему экскурсии, в соответствии с уровнем знаний воспитанников и их возрастных особенностей;

– сформировать основную цель и задачи, которые будут решаться в процессе проведения экскурсии;

– отобрать и изучить востребованный материал по содержанию экскурсии;

– оцифровать фото и иллюстрации;

– составить маршрут экскурсии.

Составляя проекты такого вида, педагог совершенствует свои собственные знания о культурных объектах мирового уровня, расширяет кругозор, совершенствует навыки владения техническими средствами и умения быстро получать востребованную информацию.

Однако, применение в практической деятельности такой формы работы с воспитанниками возможно только в том случае, если педагог в совершенстве владеет мультимедийными средствами, которые есть в наличии, его умением создавать свои электронные образовательные ресурсы в зависимости от возрастных особенностей воспитанников.

Применение информационных технологий в образовательном процессе ОДО – одна из самых новых и актуальных проблем в дошкольной педагогике. Это связано с тем, что современное общество расширяет информационное поле, которое становится более доступным для детей. Основной задачей воспитателей является стать хорошим проводником ребёнку, приобщать его к истинным шедеврам мировой культуры, формировать умение воспринимать и оценивать произведение искусства, получать эмоциональное наслаждение от восприятия. Интерактивные экскурсии являются одной из эффективных форм в решение данной задачи.

Список литературы:

1. Калинина, Т.В. Управление ДОУ. Новые информационные технологии в дошкольном детстве / Т.В. Калина – М.: Сфера, 2008. -80 с. – Текст: непосредственный.
2. Лихачев, Д.Б. Теория эстетического воспитания / Д.Б. Лихачев – М.: Педагогика, 2002. – 183с. – Текст: непосредственный.
3. Новоселова, С.Л. Компьютерный мир дошкольника / С.Л. Новоселова. -М.: Новая школа, 1997. -128 с. – Текст: непосредственный.
4. Ноль, Л.Я. Информационные технологии в деятельности музея. Учебное пособие / Л.Я. Ноль. – М.: РГГУ, 2007. – 204 с. – Текст: непосредственный.

Ю.В. Балашова, ст. преподаватель,
ПГУ им. Т.Г. Шевченко,
г.Тирасполь, Приднестровье

РОЛЬ ИННОВАЦИОННОГО ОБЕСПЕЧЕНИЯ ПРОФЕССИОНАЛЬНОЙ ДЕЯТЕЛЬНОСТИ В ОБРАЗОВАТЕЛЬНОМ ПРОЦЕССЕ

Статья рассматривает вопрос о значение информатизации образования. Информационное моделирование одно из которых – математическое моделирование, при помощи главного технического средства – компьютера и компьютерных программ используются для осуществления математических расчетов и моделирования как в научной так и в практической деятельности.

Ключевые слова: *информатизация образования, математическое моделирование, расчеты компьютерного моделирования.*

Двадцать первое столетие – это время новых форм организации как научно-технической, так и производственной деятельности человека.

Организация сотрудничества людей строится на основе информационного взаимодействия, общения и структурирования сообщений, умение сбора информации, её оценивание и использование для решения необходимых задач.

Инновационные процессы представляющие собой глобальную инфраструктуру электронных средств хранения, обработки и передачи информации и есть информатизация.

Внедрения средств вычислительной техники, постоянно, изменяющиеся инновационных технологий, охватившие все сферы жизнедеятельности человека, увеличивают объем и меняют содержание знаний, умений и навыков, необходимые современным специалистам.

Важно определить приоритеты в этом вопросе. Известно, что социальные психологические, общекультурные и профессиональные предпосылки закладываются в сфере образования, поэтому информатизация сферы образования должна опережать информатизацию других сфер общественной деятельности человека.

Вся образовательная система в Приднестровье ориентирована на государственную образовательную политику. Российская Федерация утвержденная на уровне особого правительственного распоряжения: «Концепции модернизации российского образования на период до 2010 года в котором были определены первостепенные задачи, главная из которых – обеспечение современного качества образования на основе сохранения его фундаментальности и соответствие актуальным и перспективным потребностям личности, общества и государства.

Информатизации образования всецело уделено особое внимание и в том числе и информатизации сельской школы.

Естественно, значительная роль в повышении качества знаний, обучающихся заключается в применении лабораторных практикумов и практических занятий в учебном процессе. Из опыта работы при разработке лабораторной работы по теме: «Построение информационной модели для решения поставленной задачи» необходимо обратить внимание студентов к понятиям основ информационного моделирования. Слово «модель» от латинского «modulus» означает «мера», «образец». Термин «модель» имеет различные смысловые значения. Моделью может быть материальный или воображаемые объект (предмет).

Моделирование – это процесс построения, изучения и применения моделей. Такие категории как абстракции, аналогия, гипотеза и другие часто связанны с моделированием. Метод опосредованного познания с помощью объектов-заместителей и есть главной особенностью моделирования.

Построение и использование моделей является мощным орудием (инструментом) познания во всех науках о живой и не живой природе, об обществе и т.д.
Моделирование используется для исследования объектов, процессов, явлений в различных областях жизнедеятельности человека.

Многие результаты этих исследований служат для определения и улучшения характеристик реальных объектов и процессов; для понимания сути явлений и выработки умения приспосабливаться или управлять ими; для конструирования новых объектов или усовершенствования старых. Моделирование помогает человеку принимать обоснованные и продуманные решения, предвидеть последовательность своей деятельности.

1. Говоря о классификации моделей следует подчеркнуть, что отнесение их к какому-то типу или классу совершенно условно.

1) Скорее всего их можно классифицировать по области использования:

Учебные модели – используют при обучении

Опытные – копии копируемого объекта используют для исследования и прогнозирования его будущих характеристик.

Научно-технические – для исследования процессов, явлений

Игровые – репетиция поведения объекта в различных условиях.

Имитационные – отражение реальности в той или иной степени (метод проб и ошибок)

2) Классификация моделей по фактору времени:

Статистические

Динамические

3) Классификация моделей по отрасли знаний – это классификация по отраслям деятельности человека: математические, географические, биологические и т.д.

4) Классификация моделей по форме представления:

Материальные – это предметные (физические) модели. Они всегда имеют реальное воплощение.

Абстрактные (не материальные) – не имеют материального воплощения. Их основу составляет информация. Они бывают по признаку: мысленные и вербальные; информационные [4].

Информационные модели – узконаправленно отобранная информация об объекте, отражающая существенные свойства данного объекта для исследователя.

Информационные модели делятся по степени формализации на: образно-знаковые; геометрические (рисунок, чертеж, пиктограмма, план, карта); структурные (таблица, граф, схема, диаграмма); словесные (описание естественными языками); алгоритмические (нумерованные список, пошаговое перечисление, блок-схема).

Знаковые модели: математические – представленные математическими формулами, отобрающими связь параметров; специальные – представленные на специальных языках (ноты, химические формулы) алгоритмические – программы.

Остановимся более детально на широко распространенным видом моделирования является математическое моделирование. Математическая модель отражает существенные свойства объекта или процесса языком уравнений и других математических средств. Математическое моделирование стало чрезвычайно мощным средством познания в естественных, технических и социальных науках, экономике, многих видах практической деятельности, и заслуживает углубленного изучения.

Нужно отметить, что математическое моделирование, являющееся основой компьютерного моделирования, появилось задолго до создания компьютеров. Однако возможности компьютеров позволили ученым моделировать сложные динамические явления природы, а также сложные экономические и социальные процессы. Цель создания компьютерной математической модели – проведение численного эксперимента, позволяющего исследовать моделируемую систему, спрогнозировать ее поведение, подобрать оптимальные параметры и прочие.[7]

Характерные признаки компьютерной математической модели:

– наличие реального объекта моделирования;

– наличие количественных характеристик объекта: входных и выходных параметров;

– наличие математической связи входными и выходными параметрами;

– реализация модели с помощью определенных компьютерных средств.

1.3 Определим основные этапы моделирования

Моделирование – это творческий процесс. Заключить его в формальные рамки очень трудно. В наиболее общем виде его можно представить поэтапно в следующем виде.

– I этап. Постановка задачи

– II этап. Разработка модели

– III этап. Компьютерный эксперимент

– IV этап. Анализ результатов моделирования

Каждый раз при решении конкретной задачи такая схема может подвергаться некоторым изменениям: какой-то блок может убран или усовершенствован. Все этапы определяются поставленной задачей и целями моделирования.[3]

I этап. Постановка задачи. Под задачей в самом общем смысле понимается некая проблема, которую надо решить. Главное – определить объект моделирования и понять, что собой должен представлять результат. По характеру постановки все задачи можно разделить на две основные группы. К первой группе можно отнести задачи, в которых требуется исследовать, как изменяется характеристика объекта при некотором воздействии на него. Такую постановку задачи принято называть «что будет, если…». Вторая группа задач имеет такую обобщенную формулировку: какое надо произвести воздействие на объект.

2. Создание простых математических моделей с помощью электронных таблиц.

Применение компьютера в качестве нового быстроразвивающегося средства обучения – главная отличительная особенность компьютерного моделирования. Различные компьютерные программы используются для осуществления математических расчётов и моделирования как в научной так и в практической деятельности. Электронные таблицы (ЭТ) являются удобным инструментов и такие программы для работы с ними, как MS Excel и Open Office.org Clac. Эти программы многофункциональные и несложны для изучения. В них легко работать, хотя не так просто использовать все возможности. По этому целью данной лабораторной работы и является изучение и является изучение теоретических математических моделей и исследования их поведения с помощью электронных таблиц.

Данную лабораторную работу целесообразно выполнять поэтапно дифференцировано, исходя из контингента студентов.

Компьютерные технологии развиваются и совершенствуются очень быстро. Создаются новые модели, а методы их обработки совершенствуются также. Сегодня компьютер остается основным инструментом для создания и исследования моделей.

Список литературы:

1. Гейн, А.Г. Информатика 11 класс: Учебник для общеобразовательных учреждений / А.Г. Гейн. – М.: Дрофа, 2009. – 240с.: ил. – Текст: непосредственный.

2. Макарова, Н.В. Информатика. 10-11 класс. Базовый курс. Задачник по моделированию / Н.В. Макарова. – СПб.: Питер, 2007. – 176 с.: ил. – Текст: непосредственный.

3. Макарова, Н.В. Информатика 11 класс. Базовый курс. Учебник. / Н.В. Макарова. – СПб.: Питер, 2010. – 288с.: ил. – Текст: непосредственный.

4. Церенова, О.А. Математическое моделирование: Пособие для преподавателя. / О.А. Церенова. – Пермь: Перм. гос. пед. ун-т, 2008. – 259с. – Текст: непосредственный.

С.Н. Барановская, воспитатель, учитель-логопед,
Е.И. Пирхалова, воспитатель,
Е.Н. Демидова, воспитатель,
Л.Г. Сидороец, воспитатель,
МДОУ «Рыбницкий центр развития ребёнка»,
г. Рыбница, Приднестровье

ИНФОРМАЦИОННЫЕ КОМПЬЮТЕРНЫЕ ТЕХНОЛОГИИ КАК ЭФФЕКТИВНОЕ СРЕДСТВО РАЗВИТИЯ РЕЧЕВЫХ НАВЫКОВ У ДЕТЕЙ ДОШКОЛЬНОГО ВОЗРАСТА

В статье описывается значение информационных-компьютерных технологий в образовательном процессе дошкольной организации. Особое внимание уделяется применению ИКТ в аспекте работы по речевому развитию детей, в частности по развитию звукопроизношения.

Ключевые слова: *информационные компьютерные технологии, социализация личности, мультимедийные презентации, звукопроизношение, интонационная выразительность речи, фонема, ИКТ компетентность.*

Уверенно и широкомасштабно вошли информационные технологии в жизнь современного человека. Использование компьютера уже стало повседневным, привычным делом каждого. Информатизация общества является на сегодняшний день не ближайшей перспективой, а реалией настоящего времени. Использование ИКТ технологий значительно изменило жизнь человека, многие промышленные операции стали проводиться более интенсивно и качественно, колоссально сократилось время для поиска востребованной информации и т. д.

Однако, на ряду с положительными тенденциями, есть и негативные факторы. В первую очередь происходит более замедленно процесс «социализации» индивида в обществе, усвоение человеком образцов поведения, психологических установок, норм и ценностей, знаний, навыков, которые обеспечат его успешное функционирование в обществе. Следующим отрицательным фактором является ограничение в личностном общении, переход в большей степени на письменную форму, приводит к сокращению и сжатому применению речевых оборотов. Всё это отрицательно сказывается на становление и развитие личностных качеств людей не только взрослых, но и детей.

Применение ИКТ технологий можно увидеть в различных областях жизнедеятельности человека. Активно они внедрились и в учебный процесс организаций образования. Компьютерные технологии вошли и в дошкольное образование, которое является первоначальной ступенью в общей системе образования. Педагоги исследователи С.Л. Новосёлова, И. Пашелити, Г.П. Петку и др. убедительно доказывают возможность использования информационных технологий в работе с детьми.

Опыт ОДО показывает, что применение мультимедийных презентаций, компьютерных игр и т. п., целесообразно использовать в различных образовательных областях, в том числе и в области «Познавательное развитие».

Учитывая тот факт, что в современных условиях при широком внедрении новых информационных технологий актуальной остается проблема развития речи ребенка-дошкольника, именно компьютер может стать активным помощником в решении речевых отклонений у детей.

Проблема речевого развития детей, с точки зрения современности, очень многогранна и многоаспектна.

Во-первых, это недостаточный уровень владения диалогической речью, который связан с тем, что родители недостаточно уделяют внимание семейному чтению, обсуждению содержанию прочитанного.

Во-вторых, бедность словарного запаса, малоразвитые навыки интонационной выразительности речи, использование аграмматизмов, односложных ответов.

В-третьих, интенсивный рост процента детей с нарушениями фонетической стороны речи и т. д.

Неограниченные возможности в решении вышеперечисленных проблем, заключаются в использовании ИКТ технологий. В частности, применение слайдовых презентаций, созданных в программе Power Point. Сочетание визуального ряда фотографий, в сопровождении текстового материала и музыкального оформления содействует привлечение внимания каждого воспитанника их мотивации на выполнение выдвинутых заданий.

Одной из основных задач развития речи ребёнка является звуковая культура. Дети дошкольного возраста овладевают ею в процессе общения с окружающими людьми.

В практической деятельности педагогов в системе применяется такая форма работы как проведение артикуляционной гимнастики, начиная со второй младшей группы. Именно информационные технологии обеспечат качественное проведение комплексов по постановке и автоматизации определённых фонем. Созданные мультимедийные персонажи помогут не только создать у малыша положительный эмоциональный фон, но и будут содействовать мотивации ребёнка на выполнение выдвинутых от имени персонажей заданий.

Применение аудиозаписей чистоговорок, скороговорок дают дошкольнику возможность услышать качественные образцы звукопроизношения и интонирования голосом.

Однако, для качественного применения ИКТ технологий в образовательном процессе, необходимо создать определённые материально-технические условия, которые предусматривают наличие в групповом помещении персонального компьютера, монитора с достаточной диагональю или телевизора. На качество реализации также влияет уровень сформированности ИКТ компетентности у педагога. Умения пользованием персональным компьютером, служит основой в качественные подготовки востребованных презентаций.

Таким образом, использование компьютерных технологий в образовательном процессе возможно и необходимо. Применение ИКТ по развитию речи в ОДО позволяет преодолеть интеллектуальную пассивность дошкольников, дает возможность повысить эффективность образовательной деятельности педагога. Является обогащающим и преобразовывающим фактором развития предметной среды.

Список литературы:

1. Горвиц, Ю. Кому работать с компьютером в детском саду / Ю. Горвиц, Л. Поздняк. – Текст: непосредственный // Дошкольное воспитание. – 1991. – №5 – С. 92-95.
2. Макасер, И.Л. Игра как элемент обучения / И.Л. Макасер. – Текст: непосредственный // Информатика в начальном образовании. 2001. – № 2. – С. 71-73.
3. Моторин, В. Воспитательные возможности компьютерных игр / В. Моторин – Текст: непосредственный // Дошкольное воспитание. 2000г. – № 11. – С. 53-57.
4. Новоселова, С.Л. Компьютерный мир дошкольника / С.Л. Новоселова, Г.П. Петку. – М.: Новая школа, 1997г. – Текст: непосредственный.

С.Р.Вакарчук, зам. директора УПР, преподаватель,
Е. Л. Харитонова, мастер, преподаватель,
ГОУ СПО «РПТ»,
г. Рыбница, Приднестровье

ЭФФЕКТИВНОСТЬ ПРИМЕНЕНИЯ ИНФОРМАЦИОННЫХ ТЕХНОЛОГИЙ НА ПРОИЗВОДСТВЕННОМ И ТЕОРЕТИЧЕСКОМ ОБУЧЕНИИ

В статье описывается эффективность использования информационных технологий, демонстрация объектов и технологических процессов обучающимся. Обобщается практический опыт применения информационных технологий при объяснении нового материала, закреплении и актуализации материала, развития интереса к дисциплинам профессионально цикла, реализация принципа наглядности обучения, развиваются социальные, продуктивные, учебно-познавательные, коммуникативные, информационные и предметные компетенции, которые зависят от образовательных технологий, содержания процесса обучения, взаимодействия между педагогом и обучающимися.

Ключевые слова: *информационные технологии, приемы, обучение, применения на занятиях, интерактивная доска.*

Эффективность производственного и теоретического занятия находится в зависимости от ряда факторов: методических и нормативных документов, технического обеспечения организации профессионального образования, сырья, используемых процессов обучения и производства.

Образовательное пространство несет в себе повсеместное применение информационных и компьютерных технологий. Это отображается на технологиях процесса обучения в профессиональном образовании, что позволяет повысить эффективность и качество обучения, и сделать этот процесс наиболее интересным и неоднородным по структуре занятия [2].

Информационные компьютерные технологии позволяют идти рука об руку образования и ИКТ, способствуют реализации принципа наглядности обучения, при этом делая его проблематичным, ориентирует на совместную деятельность обучающихся, развивает коммуникативную, информационную компетентность. Демонстрация объектов и технологических процессов обучающимся при помощи информационных компьютерных технологий формирует образ и знания приближенные к профессиональным производственным условиям [1].

С внедрением информационных компьютерных технологий в процесс обучения решаются вопросы, связанные с развитием познавательной и творческой активности на занятиях и в процессе прохождения практики. Обучающиеся осуществляют поиск необходимой информации при помощи компьютерных и интерактивных технологий, производят обработку создавая презентации по изучаемым темам, используя при этом различные компьютерные программы.

На сегодняшнее время педагоги ГОУ СПО «Рыбницкий политехнический техникум» на уроках теоретического и производственного обучения при объяснении нового материала, закреплении и

актуализации применяют соответствующие информационные технологии (интерактивная доска, компьютеры, телевизор и другие устройства). Продвижение информационных технологий в процесс обучения позволяет поддерживать активность обучающихся на протяжении всего занятия. Прикладное применение смарт-технологий способствует возможности сделать деятельность педагога и обучающихся более эффективной: развиваются социальные, продуктивные, учебно-познавательные, коммуникативные, информационные и предметные компетенции, которые зависят от образовательных технологий, содержания процесса обучения, взаимодействия между педагогом и обучающимися.

При применении компьютерной техники и информационных технологий педагоги ГОУ СПО «Рыбницкий политехнический техникум» выделяют следующие задачи: создание условий для профессионального развития обучающегося, усвоение изучаемого материала, развитие учебно-познавательной потребности для пополнения своих знаний на протяжении профессиональной деятельности. Интерес к предметам профессионального цикла зависит от того насколько педагог увлечен своим предметом, как умеет его преподнести обучающимся, какие использует технологии обучения. Использование информационных компьютерных технологий, в частности, применение программ Smart Notebook и Microsoft PowerPoint при изучении экономических дисциплин по специальностям «Организация обслуживания в общественном питании», «Технология продукции общественного питания» может быть на любом этапе занятия: представление темы урока, актуализация, объяснение нового материала, контроль знаний.

При работе с интерактивной доской педагог может вносить любые изменения в свои изображения, схемы, выделять объекты, решать задачи, исправлять текст, а также использовать презентации, видеоролики, тесты, передвигать объекты, добавлять комментарии, можно скрывать определенные области, а при необходимости их демонстрировать. У обучающихся большой интерес вызывают самостоятельные работы с интерактивной доской, ведь задания, которые предлагает педагог на составление схем, установление соответствия, выделение основных слов, ответы на вопросы в виде увлекательных игр, определение порядка действия, позволяют формировать предметные и учебно-познавательные компетенции. Педагоги могут сохранить текущее занятие и открыть его при повторении пройденного материала.

Например, при изучении темы «Счета и двойная запись» по дисциплине «Основы бухгалтерского учета» текст выступает как информационная единица. Текст не дублируется при озвучивании материала, схемы счетов выводятся на экран, при этом в процессе объяснения всплывает скрытый материал, который корректируется в ходе занятия. Педагог должен досконально продумать по этапный вывод информации на экран. Традиционная подача информации на доске занимает значительное время процесса обучения, а применение интерактивных технологий позволяет вывод различной информации.

На занятиях производственного обучения при подготовке технологов общественного питания при изучении новой темы на экран выводятся дорожные карты процесса производства, технологические карты, таблицы взаимозаменяемости продуктов, порядок выполнения работы, унифицированные документы и порядок их заполнения.

Все это вызывает у обучающихся интерес и пробуждает активность в обучении. Таким образом, применение компьютерных технологий делает обучение познавательным, увлекательным, способствует наиболее интересно представлять материал, а также мотивировать обучающихся на самостоятельное изучение данного профессиональную деятельность.

Список литературы:

1. Иванова, И.И. Методические рекомендации по использованию интерактивной доски в учебном процессе / И.И. Иванова. Под ред. Е.М. Ганичевой. – Вологда: ВИРО, 2012. – 32 с. – Текст: непосредственный.
2. Федотова, Е.Л. Информационные технологии в науке и образовании: Учебное пособие / Е.Л. Федотова, А.А. Федотов. – М.: ИД ФОРУМ, НИЦ ИНФРА-М, 2013. – 336 с. – Текст: непосредственный.

Т.Л. Вербецкая, учитель,
И.В.Туркив, учитель,
МОУ «РРСОШ №6 с л/к»,
Е.С. Гарбузняк, ст. преподаватель,
филиал ПГУ им. Т.Г. Шевченко,
г. Рыбница, Приднестровье

ПЕРСОНАЛЬНЫЙ САЙТ УЧИТЕЛЯ КАК СРЕДСТВО ПОВЫШЕНИЯ КАЧЕСТВА ОБРАЗОВАНИЯ УЧАЩИХСЯ

В статье описана роль сайта в учебном процессе учителя. Представлена структура сайта учителя украинского языка, примерный контент. Указаны требования к персональному сайта.

Ключевые слова: *информационно-коммуникационные технологии, персональный педагогический сайт, учебный процесс.*

Когда информационно-коммуникационные технологии (ИКТ) развиваются стремительным темпом, учителю необходимо быть компетентным в области ИКТ, активно внедрять их в образовательный процесс.

Персональный сайт учителя-предметника – важнейший элемент учебно-воспитательного процесса, инструмент повышения качества образования, средство формирования информационно-коммуникативной культуры участников образовательного и воспитательного процессов. Персональный сайт педагога является отражением его педагогической компетентности. Создание сайта открывает новую среду для педагогической деятельности и новых возможностей.

Сайт – инструмент учителя, используемый в учебном процессе для организации взаимодействия педагогов, родителей, для дистанционного обучения учащихся, для организации проектной деятельности, проведения опросов и коммуникационных мероприятий. Сайты учителей делятся на несколько типов: сайт-визитная карточка, сайт-портфолио, предметный сайт, сайт учитель-ученику, сайт методического объединения. Реже всего встречается сайт, ориентированный на учащихся в сети. Его предназначение – помощь учащимся по определённому учебному предмету. Сайт активно используется для передачи различного рода информации между педагогами и обучающимися.

Для создания сайта педагогу необходимы знания, «современных образовательных технологий профессионального образования (обучения предмету), включая технологии электронного и дистанционного обучения, но и необходимых умений применять современные технические средства обучения и образовательные технологии электронного обучения. [1].

Персональный педагогический сайт состоит из страниц, количество и содержание которых не регламентируется. Для создания персонального сайта учителя украинского языка могут быть предложены следующие страницы [2].

1. Главная (ознакомительная информация о педагоге).
2. Достижения педагога. Грамоты. Сертификаты. Свидетельства. Дипломы.
3. Разработки уроков.
4. Ученикам.
5. Дополнительная литература (для подготовки к уроку).
6. Если пропустил занятие.
7. Самым любознательным.
8. Методическая копилка.
9. Увлекательная филология.
10. Задания (онлайн-тесты, интерактивные тесты и тренажеры).
11. Видео и аудиоматериалы, презентации.
12. Для родителей.
13. Обратная связь.

Как правило, ученики показывают высокий уровень компьютерной грамотности в освоении ИКТ. По результатам проведенного анкетирования 50% учащихся умеют пользоваться прикладными программами, 85% учащихся имеют регулярный доступ к глобальной сети, 96% обладают различными компьютерными технологиями.

Материал, расположенный на сайте дифференцирован. Как для учащихся, проявляющих повышенный интерес к предмету, так и для неуспевающих учащихся. Учащиеся организуют свою учебную деятельность в соответствии с самостоятельно поставленными целями, используя для этого необходимое информационно-методическое обеспечение.

Качество знаний улучшается за счёт того, что учащиеся, пропустившие урок могут усвоить учебный материал, используя информацию на сайте. Для устранения пробелов в знаниях возникает необходимость в воспроизведении урока ещё раз, на сайте расположено наглядное пособие с подробным объяснением темы урока и возможностью самопроверки.

Сайт даёт возможности учащимся заниматься самообразованием, самостоятельно выбирая темы и нагрузку. Учащиеся самостоятельно определяют задания для упражнений, тесты. Для этого, в первую очередь, ученик должен выработать навыки самоанализа своих знаний, умений и навыков. Сформировавшиеся навыки управления учебным процессом впоследствии будут перенесены на другие сферы жизни.

Возможностью персонального сайта является также участие в виртуальных гостиных, чатах, форумах и т.д.

К персональному сайту предъявляется ряд определенных требований: уникальность, грамотность с точки зрения преподаваемого предмета, удобство в работе, отсутствие лишней информации и пустых страниц, правильное оформление главной страницы.

Педагогический сайт предоставляет большую свободу творчества, так как может служить методической копилкой, фотоальбомом, папкой с документами и наградами, сборниками интерактивных изданий. Если использовать сайт как полноценный учебный проект для смешанного обучения или выстраивания индивидуальных траекторий, подход должен быть еще более основательным. Такой ресурс

становиться интерактивным онлайн-учебником с возможностью обратной связи, который содержит все необходимое для самостоятельной работы обучающихся.

Распространенной ошибкой педагога зачастую является то, что весь имеющийся контент распределен по десяткам не упорядоченных страниц. Должна быть четкая структура сайта, чтобы пользователь мог с легкостью находить информацию. Также существуют правила хорошего тона: любая информация за 3 клика. Поэтому в структуре необходимо сначала распределить основные разделы, а затем страницы в них. [3].

Информация, размещенная на сайте, не должна быть формальной, а нести практическую ценность. Ниже представлен примерный контент персонального сайта учителя украинского языка:

– ссылки на ресурсы по вашему предмету;
– ссылки для скачивания необходимой литературы;
– список публикаций педагога;
– видеозаписи открытых уроков;
– вебинары-онлайн занятия по какой-то теме;
– анкеты и опросники для осуществления обратной связи.

Таким образом, персональный сайт педагога позволяет учителю из главного источника учебной информации стать организатором учебного процесса и консультанта по методам самообучения, самоанализа, самооценки, помогает поднять авторитет педагога, стать ближе к ученикам, своевременно сообщать им необходимую информацию.

Список литературы:

1.Сайт учителя: как сделать и чем наполнить. – URL: newtonew.com/school/teacher-website-howto – Текст: электронный.

2. «Инфоурок» – крупнейший образовательный интернет-проект. – URL: infourok.ru/rekomendacii-po-sozdaniyu-lichnogo-say...edagoga-1921457.html – Текст: электронный.

3. Междисциплинарное обобщение. Инновационные формы и методы работы с одаренными детьми в урочной и внеурочной деятельности. – URL: nsportal.ru/shkola/mezhdistsiplinarnoe-obobshcheni...log-kak-odna-iz-form – Текст: электронный.

А.Б. Глазов, начальник отдела
инновационного инжиниринга ПГУ,
филиал ПГУ им Т.Г.Шевченко,
г.Рыбница, Приднестровье

ПРОГРАММНО-АППАРАТНЫЙ КОМПЛЕКС ДЛЯ ИЗУЧЕНИЯ МИКРОКОНТРОЛЛЕРА ATMEGA8

В работе описана программно-аппаратная реализация устройства, позволяющего исследовать поведение микроконтроллера Atmega8, включая его внешние сигналы и внутреннее состояние отдельных ячеек памяти и регистров ввода-вывода. Комплекс позволяет формировать группы заданий для микроконтроллера, выполнять их по отдельности и в цикле и отслеживать его внутреннее состояние в произвольный момент времени.

Ключевые слова: *микроконтроллер, ассемблер, Python*

В рамках обучения программированию имеется ряд предметов, посвященных низкоуровневому программированию, в частности, работе на языке ассемблер. Практические занятия в этом направлении можно проводить с использованием микроконтроллеров, например Atmega8. При этом возникают две проблемы: низкоуровневые языки программирования используют компиляцию перед выполнением, что означает необходимость написания программы для исследования любой операции, ее предварительную компиляцию и прошивку полученного бинарного файла в контроллер. Эти процедуры вызывают дополнительные временные задержки при работе. Кроме того, реальный контроллер допускает ограниченное количество перепрошивок программы, после чего выходит из строя. Дополнительные трудности возникают из-за невозможности просмотра внутренних ресурсов микроконтроллера. Последняя проблема решается с помощью технологии JTAG, но она может работать только со старшими версиями котроллеров Atmel и требует использования дополнительного специального оборудования.

Для преодоления описанных проблем был разработан простой программно-аппаратный комплекс, исключающий необходимость применения сложного отладочного оборудования и позволяющий выполнять широкий спектр практических лабораторных работ, используя пошаговый режим исполнения команд. Предлагаемый программно-аппаратный комплекс состоит из программы на Python 2.7, расположенной на компьютере, микроконтроллера Atmega8, блока индикации и устройства преобразования сигналов USB-RS232. Аппаратная часть комплекса подключается через преобразователь

сигналов к любому порту USB компьютера. Внешний вид окна компьютерной программы представлен на рис.1

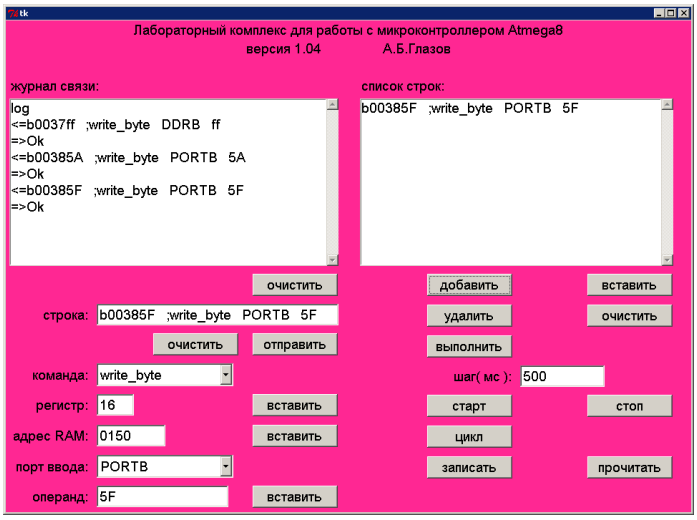

Рис.1 Окно приложения программно-аппаратного комплекса

Приложение содержит два списка строк для взаимодействия с контроллером, поле ввода отправляемой команды, вспомогательных списков для выбора отправляемой команды и ее параметров и набора кнопок, определяющих действия пользователя. Реализовано выполнение следующих команд: чтение ячеек памяти микроконтроллера, запись в память байта, слова, двойного слова и строки байтов, установка, сброс и переключения произвольных битов байта памяти, вывода байта в порт B, к которому подключен блок индикации, ввода байта из порта D комплекса, копирование, сложения и вычитания байтов в оперативной памяти микроконтроллера.

Набор кнопок, полей ввода и выпадающих списков на форме приложения позволяет свести к минимуму использование клавиатуры, что уменьшает число возможных ошибок. Кроме того, к каждой команде автоматически добавляются комментарии, облегчающие ее восприятие человеком. Каждая отправленная команда при успешной доставке квитируется микроконтроллером строчкой “Ok”. В правой части приложения расположен список для запоминания введенных команд с целью сохранения их на диск для возможного повторения. Имеется возможность запоминания в этот список любой строки, отправленной контроллеру в произвольном порядке. Запомненные команды можно сохранить в текстовый файл, который можно исполтзовать в качестве отчета по проделанной лабораторной работе или для последующей загрунки и выполнения в контроллере. Внешний вид аппаратной части комплекса представлен на рис.2.

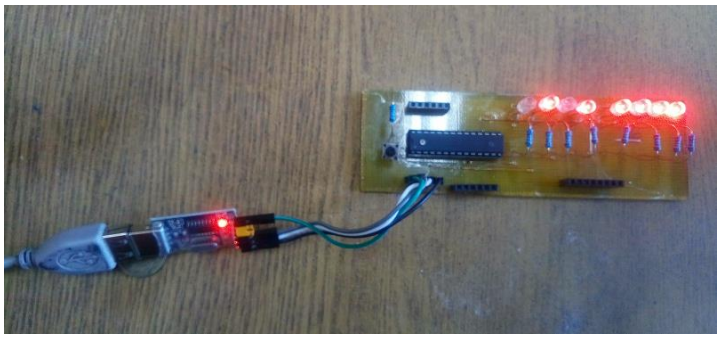
Рис.2 Внешний вид стенда для исследования Atmega8

Основная отличительная черта комплекса – отсутствие этапа компиляции, студент может ввести любую команду из предлагаемых, сразу ее выполнить и посмотреть изменения в регистрах и оперативной памяти микроконтроллера. Компьютерная программа комплекса [1] написана на Python 2.7 и для выполнения требует только одну стороннюю библиотеку для работы с COM портом.

Для взаимодействия с компьютером в микроконтроллер прошита специальная программа на Assembler[2]. Ее суть заключается в ожидании команд от компьютера, выполнении их после получения и отправки на компьютер квитирующего сообщения. Для этого использованы обработчики прерываний приема и передачи байта по USART. Эти обработчики определяют множество исполняемых команд комплекса.

Данный комплекс испытывался на реальных задачах. Процесс испытания фиксировался на видео[3-7]. Данные видеоматериалы могут быть использованы в качестве основы для лабораторных работ по курсу «Машинно-зависимые языки программирования».

Список литературы:

1. Авторское свидетельство № 347 «Программа на языке Python для исследования микроконтроллера Atmega8» Мин.Юст ПМР , 29.07.2019
2. Авторское свидетельство № 346 «Программа на языке Assembler для исследования микроконтроллера Atmega8» Мин.Юст ПМР , 29.07.2019
3. Глазов А.Б. Исследование Timer2 на лабораторном стенде – URL: https://www.youtube.com/watch?v=F-5llKDcOsE&t=3s – Текст: электронный.
4. Глазов А.Б. Логический пробник на лабораторном комплексе – URL: https://www.youtube.com/watch?v=AFv-PwV5bqs – Текст: электронный.
5. Глазов А.Б. Байтовые и битовые команды лабораторного комплекса – URL: https://www.youtube.com/watch?v=JEOBftP9tXw – Текст: электронный.
6. Глазов А.Б. Практическоее исследование компаратора в Atmega8 – URL: https://www.youtube.com/watch?v=oAhYOac9hwM – Текст: электронный.
7. Глазов А.Б. Исследование встроенного АЦП Atmega8 – URL: https://www.youtube.com/watch?v=z-MuFblkgSE&t=3s – Текст: электронный.

И.М. Деньговская, директор,
А.М. Войчишена, учитель,
МОУ «Воронковская русская средняя школа»,
с. Воронково, Рыбницкий район, Приднестровье,
Е.А. Деньговская, студентка,
филиал ПГУ им. Т.Г. Шевченко,
г. Рыбница, Приднестровье

ИСПОЛЬЗОВАНИЕ ИКТ В РАБОТЕ С КАДРАМИ ОРГАНИЗАЦИИ ОБРАЗОВАНИЯ

В статье представлены основне моменты работы с кадрами в организации образования с использованием современных информационно-коммуникационных технологий. Появление Интернета ускорило обмен информацией между организациями и пользователями. За бумагами скрыты возможности человека. Их помогают открыть различные ИТ.

Ключевые слова: *информационно-коммуникационные технологи, компьютер, методики, тесты, работа с кадрами.*

Во время активных изменений, ускорения темпа жизни, школа не может оставаться в стороне. С момента компьютеризации почти всех сфер жизни, появления в школе компьютеров и Интернета, оставаться незадействованными при внедрении информационных технологий невозможно. Ведь компьютер активно внедряется в жизнь организации образования, в работу со школьной документацией. Появление Интернета и поддерживающих его компьютеров привело к ускорению обмена информацией между людьми, организациями, учреждениями. Имея современные средства связи и специалистов, умеющих использовать информационные технологии, передача, сохранение информации не составляет труда и ускоряет процесс работы любой организации. Современные технологии в школе дают возможности не только для передачи информации, но и для роста и развития каждого работника, как то руководителя, так и простого члена коллектива. Информационно коммуникационные технологии (ИКТ) – это процессы, методы поиска, сбора, хранения, обработки, представления, распространения информации и способы осуществления таких процессов и методов; приёмы, способы и методы применения средств вычислительной техники при выполнении функций сбора, хранения, обработки, передачи и использования данных; ресурсы, необходимые для сбора, обработки, хранения и распространения информации [1]. В современной системе образования широкое распространение получили универсальные офисные прикладные программы и средства ИКТ: текстовые процессоры, электронные таблицы, программы подготовки презентаций, системы управления базами данных, органайзеры, графические пакеты и т.п. Но изучение вопроса управления персоналом с введением ИТ в процесс работы с кадрами сопровождается рядом проблем. Одной из важных проблем является недостаточная компетентность, как руководителей, так и работников в отношении вопросов автоматизации. Еще не все руководители, точнее сказать, большая доля из них, не имеет представления о различных прикладных программах, позволяющих решать сложнейшие управленческие задачи. Компьютер руководителями воспринимается как инструмент для выполнения разных расчетов, а также для набора документов с помощью текстового редактора. Подавляющее большинство руководителей и работников – педагоги. Отмечается также наличие возрастной проблемы среди работников, например в школе каждый пятый уже имеет пенсионный или предпенсионный возраст. Как следствие – неумение работать с компьютером и нежелание менять стереотипы, многие не могут сформулировать свои требования к современному программному продукту. Но пора понять, что по старинке работать уже не

получится, и работать с информационными технологиями придется повсеместно. Человечество испокон веков искало причины всех бед, искало «трех китов», на которых покоится любая деятельность, информационная в том числе. Этих основ в работе с педагогами и учащимися огромное количество, постараемся представить одну сторону работы. Например, в работе с кадрами: сбор информации; обработка информации (проверка анкет, копий документов и заполнение формуляров, форм и бланков); передача и хранение информации. За огромным количеством информации, документального оборота почти не видно человека, его возможностей и перспектив. В школе важно, чтобы каждый педагог и работник почувствовал себя личностью, которая работает в сплоченном коллективе.

Рассмотрим четыре основных направления, с которыми имеют дело руководители организаций в работе с персоналом, и опишем существующие и широко используемые информационные технологии:

I направление. Подбор персонала. Обычно руководитель при поиске новых работников выполняет только функции посредника:

1) принимает заявку на нового работника, в которой перечисляются требования к кандидату на должность;

2) ведет подбор кандидата методом просмотра;

3) организует собеседование;

4) оформляет выбранного претендента на должность и т.д. Все выше перечисленное выполняется формально. Часто подбор персонала ограничивается оформлением и проверкой различных бумаг. Поэтому выбор из кандидатов производится на примитивном уровне: собеседование с кандидатами, главным показателем является наличие диплома специалиста, наличие человека, способного выполнять определенные функции. Но в наше время руководителю важно владеть психологическими знаниями, которые помогут реально оценить не только профессиональные качества претендента на работу. Если после оформления на работу возникают проблемы (разные виды отклонений в поведении, конфликтность), то виновных обычно ищут на стороне (это семья, учебное заведение, плохая компания и т.п.) Такое отношение необходимо менять, и сделать это несложно: необходимы технические средства и наличие современных методик проведения психологических, социологических исследований. Существует несколько базовых психологических тестов, позволяющих отобрать психически уравновешенных и стабильных в поведении людей. Общедоступными являются адаптированные опросники на базе MMPI или тест ПДТ, методики Томаса или Розенцвейга, методики профотбора GATB или «Карта интересов», которые с помощью простых вопросов помогают реально оценить не только возможности человека, как профессионала, но и человеческие черты характера.

II направление. Мониторинг деятельности персонала. У руководителя нет возможности постоянно контролировать деятельность подчиненных. Эту проблему можно решить с помощью приема на работу еще одного работника-контролера, которого тоже надо контролировать. А можно пойти другим путем и воспользоваться возможностями, которые дает использование информационных технологий. Сейчас речь идет не о технических устройствах, позволяющих наблюдать за всеми работниками, что неприемлемо для создания рабочих отношений в коллективе. Без благоприятного морального климата деятельность всей организации перестает быть эффективной и приводит к пустой трате рабочего времени. Самый простой вариант: пропустить всех работников через перечисленные в начале статьи тесты, например, периодически (не чаще 1 раза в год) пропускать работников через ПДТ-174, который покажет настрой и психологическое состояние коллектива. А настроение коллектива, как лакмусовая бумажка, отразит отношения в коллективе, покажет нравственный климат, который задается моралью руководителя. Даже обычная, знакомая всем «Карта интересов» при ежегодном использовании дает картину изменений в профессиональных предпочтениях и навыках, отражает сдвиг деловых отношений в коллективе (в лучшую или в худшую сторону), что для благополучной деятельности коллектива является важным.

III направление. Обучение персонала (повышение квалификации, аттестация, переподготовка). Снова необходимо вспомнить вечную мечту человечества – получать новые знания, не сходя с места (будь-то рабочего или места отдыха). Многие организации в наше время предлагают дистанционные способы обучения, основанные на Web-технологиях. Хороший руководитель создаст необходимую для достижения целей атмосферу в коллективе, в которой и обучение, и переквалификация будет восприниматься как нужное и должное положение дел. Пусть это и потребует определенных усилий, но через короткий период времени, эти усилия приносят результат. Итак, если школе нужен сильный, дружный и профессиональный коллектив, который «горы свернет», то от руководителя требуется работа не для «галочки», а от «души». И в этой работе ему нужны единомышленники, профессионально подготовленные работники, готовые поддержать во всех благих начинаниях. Ошибок не избежать, но вот оперативно выявить и предотвратить вред от некомпетентных кадров – это и есть основная задача современного руководителя.

IV направление. Работа с резервом кадров. Обычно создание кадрового резерва руководители считают делом второстепенным, но умный руководитель понимает, что деятельность организации образования полностью определяется коллективом, состоящим из работников-профессионалов, каждый из которых является личностью. Что же делать для того, чтобы деятельность коллектива была эффективной, приносящей общественную пользу и моральное удовлетворение? Ученые предлагают:

1)Обеспечивать комфортные условия труда. 2)Создавать благоприятную моральную атмосферу в коллективе. 3)Оплачивать труд своевременно и в полном объеме. 4) Создавать условия для развития и совершенствования профессионализма работников. 5)Поддерживать инициативы работников, направленные на пользу деятельности организации. 6)Контролировать и развивать социально-бытовую устроенность работников и еще многое другое[4].

Принимая изложенную информацию за основу, а информационные технологии всегда помогут не только оценить кадры, но и сделать их работу эффективной и полезной как для школы, так и для окружающих (учащихся и их родителей в конечном счете).

Не стоит отрицать зависимость современного общества от технологических гаджетов: компьютеры, ноутбуки, мобильные телефоны, электронные книги и т.д. Поэтому необходимо их использование во благо. Задача хорошего руководителя: привлечь все возможности этих новинок в пользу эффективной работы коллектива образовательного учреждения. Если человек сможет спокойно работать, то одной из причин этого вполне может быть использование новых информационных технологий. Используя их в работе скадрами можно с уверенностью сказать, что ИКТ является эффективным техническим средством, при помощи которого можно значительно разнообразить работу с педагогами и расширить их профессиональные возможности и способности.

Список литературы:

1. Информационные технологии в образовании – URL: http: physics.herzen.spb.ru –Текст: электронный.

2. Баласанян, В.Э. Какой должна быть современная автоматизированная система документационного обеспечения управления / В.Э. Баласанян – Текст: непосредственный // X Междунар. научно-практическая конференция . Документация в информационном обществе: парадигмы XXI в. – М.: 2003. – С. 37.

3. Домарев, В.В. Защита информации и безопасность компьютерных систем/ В.В. Домарев. – К.: «Диа-Софт», 1999. – 38 с. – Текст: непосредственный.

4. Травин, В.В. Основы кадрового менеджмента. / В.В. Травин, В.А. Дятлов – М.: Изд. Дело, 2005. – 336 с. – Текст: непосредственный.

О.В. Драбович, зам. зав. по ОД,
МДОУ «Рыбницкий д/с №3 комбинированного вида»,
студентка,
О.В. Шестопал, ст. преподаватель,
филиал ПГУ им. Т.Г. Шевченко,
г. Рыбница, Приднестровье

ИНФОРМАЦИОННОЕ ОБРАЗОВАТЕЛЬНОЕ ПРОСТРАНСТВО ДОУ

В статье раскрыта актуальность проблемы управления информационным образовательным пространством в дошкольной образовательной организации.

Ключевые слова: *информационно-коммуникационная образовательная среда, информационные ресурсы, единое информационное пространство, информационные технологии, коммуникационные технологии.*

Информационное образовательное пространство (ИОП) дошкольного образовательного учреждения (ДОУ) это система, которая связывает участников образовательного процесса (администрацию, педагогов, детей и родителей) на информационном уровне. ИОП ДОУ состоит из комплекса информационных образовательных ресурсов, в который входят цифровые образовательные ресурсы, технологические средства ИКТ, современные педагогические технологии, направленные на развитие и воспитание дошкольников в современной информационно–образовательной среде.

Политика Приднестровской Молдавской республики в области образования направлена на повышение качества образования, в том числе и посредством использования информационно-коммуникационных технологий (ИКТ) в образовательных учреждениях. Формирование ИОП в ДОУ предусматривает Государственный образовательный стандарт дошкольного образования.

Значение ИОП ДОУ велико:

– способствует улучшению организации управления и деятельности дошкольного учреждения;
– способствует взаимодействию участников воспитательно- образовательного процесса;
– создаёт возможность дистанционного взаимодействия образовательной организации с другими организациями социальной сферы;
– обеспечивает доступ участников образовательного процесса к информационным ресурсам;
– создаёт условия для качественной подготовки методических, педагогических, дидактических материалов;

– обеспечивает возможности участия в педагогических проектах, выставках, конкурсах;
– способствует формированию гармонично развитой, творческой, социально активной личности;
– позволяет вести мониторинг и фиксировать ход и результаты образовательной деятельности;
– позволяет вести мониторинг здоровья воспитанников;
– позволяет образовательной организации поэтапно повышать уровень образования.

Целями ИОП ДОУ является создание единого информационного пространства, использование ИКТ для повышения эффективности и компетентности педагогов ДОУ, переход к безбумажному документообороту, обеспечение родителям доступа к сайту и другим информационным ресурсам ДОУ в Интернет.

Задачи ИОП в управлении ДОУ и в сфере взаимодействия участников воспитательно-образовательного процесса средствами ИОП дошкольного учреждения представлены на рисунке 1.

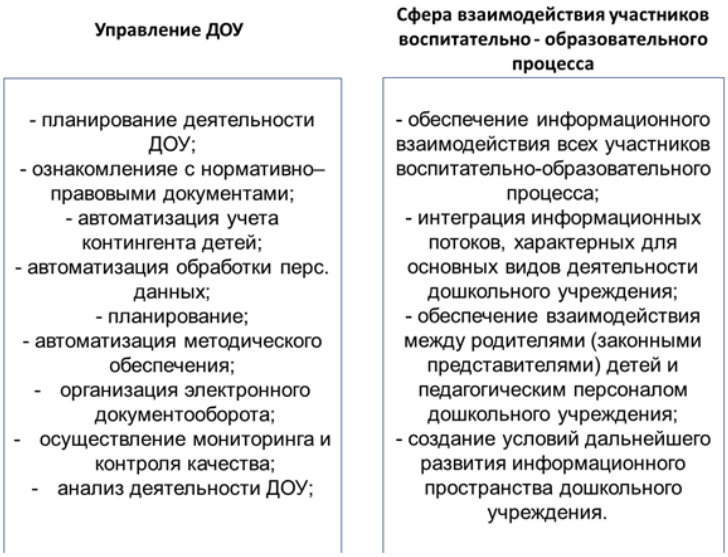

Рис.1. Задачи ИОП

ИКТ в дошкольном учреждении используется в работе со всеми участниками образовательного процесса. Использование ИКТ позволяет увеличить и разнообразить поток информации по содержанию образовательной деятельности и методическим вопросам. Чтобы повысить компьютерную грамотность педагогов, дать желающим навыки работы с ресурсами компьютерной сети Интернет, научить использовать современные компьютерные технологии для подготовки и проведения непосредственно образовательной деятельности с детьми в ДОУ можно организовать компьютерный клуб. Мультимедийное сопровождение следует широко использовать педагогам дошкольного учреждения для организации образовательного процесса. ИКТ позволяют предоставлять детям аудиовизуальную информацию, представленную в различной форме (видеофильмы, анимации, слайды, музыку). Непроизвольное внимание детей стимулируется благодаря возможности демонстрации явлений и объектов в динамике.

В ДОУ необходимо постоянно пополнять медиатеки наглядных, демонстрационных, интерактивных электронных материалов к образовательной деятельности с детьми, вести каталог имеющихся материалов.

ИКТ используются также в работе с родителями. ИКТ позволяет разнообразить и расширить воспитательные возможности традиционных форм работы, привлечь большее количество родителей к участию в воспитательно - образовательном процессе.

При проведении родительских собраний обязательно используются компьютерные презентации. Благодаря презентациям педагоги получают возможность представить не только основные теоретические сведения, но и аналитический материал (графики, диаграммы, результаты анкетирования), а также продемонстрировать слайд-шоу о проведённых мероприятиях в группе и детском саду. Полученная таким образом информация лучше усваивается и запоминается.

В методической работе с педагогическими кадрами используется ИКТ на педагогических советах, семинарах, консультациях и других формах работы в виде мультимедийных презентаций. Растёт количество педагогов, имеющих собственные интернет-сайты, у большинства есть электронные адреса.

Каждое дошкольное учреждение разрабатывает общедоступный сайт. На сайте представляются нормативные документы, которыми руководствуется ДОУ в своей работе, информация по дополнительным услугам, которые оказываются в детском саду и другая информация. Дошкольное учреждение можно представить в социальных сетях –группа в одноклассниках, контакте. На страницах

групп размещаются фотографии, видеоматериал выступлений воспитанников на различных мероприятиях, информация о специализированных группах, услугах учреждения и т.п.

Кроме того, педагогам возрастных групп рекомендуется создать отдельные группы в социальных сетях, где выкладывается для родителей информация обо всех прошедших за неделю мероприятиях, фото и видео отчёты, обучающие задания и др.

Таким образом, можно утверждать, что использование компьютерных технологий в дошкольном учреждении позволяет повысить оперативность управления и даёт возможность компактного хранения больших объемов информации; обеспечивает тесный контакт в цепи педагог-ребенок-родитель, повышает качество демонстрационных материалов (иллюстраций, возможности показа видеофрагментов), расширяет профессиональные контакты педагогов и повышает качество обучения детей. Можно с уверенностью сказать, что информационно-коммуникативные технологии в условиях современной информационно-образовательной среды являются очень важными технологиями в перспективе XXI века.

Список литературы:

1. Горвиц, Ю. Кому работать с компьютером в детском саду / Ю. Горвиц, Л. Поздняк. – Текст: непосредственный // Дошкольное воспитание, 1991. – № 5.

2. Калинина, Т.В. Управление ДОУ. Новые информационные технологии в дошкольном детстве / Т.В. Калинина. – М, Сфера, 2008. – Текст: непосредственный.

3. Ксензова, Г.Ю. Перспективные школьные технологии: учебно-методическое пособиеКсензова. — М.: Педагогическое общество России, 2000. – Текст: непосредственный.

4. Моторин, В. Воспитательные возможности компьютерных игр / В. Моторин – Текст: непосредственный // Дошкольное воспитание, 2000. – № 11. 6.

5. Новоселова, С.Л. Компьютерный мир дошкольника / С.Л. Новоселова. – М.: Новая школа, 1997. – Текст: непосредственный.

А.Б. Женская, преподаватель,
И.Г. Черниенко, преподаватель,
В.О. Пантелеймонова, преподаватель,
ГОУ СПО «РПТ»,
г.Рыбница, Приднестровье

ОТКРЫТОЕ ОБРАЗОВАТЕЛЬНОЕ ПРОСТРАНСТВО КАК НЕОБХОДИМОЕ УСЛОВИЕ СОВРЕМЕННОГО ОБРАЗОВАТЕЛЬНОГО УЧРЕЖДЕНИЯ

В статье рассматривается необходимость функционирования открытой образовательной системы. Актуальность темы исследования обусловлена необходимостью внедрения открытого образовательного пространства в современное образовательное учреждение.

Ключевые слова: *информационные технологии, открытое образование, образовательные платформы.*

За последние годы информационные технологии вызвали серьезные изменения в образе жизни, деятельности, мировоззрении людей и в образовании. Волна социальных трансформаций, прокатившаяся по всему миру, широко распахнула двери большинства прежде закрытых обществ. Открытость, признанная одним из глобальных векторов развития человечества, стала направляющей идеей и целевым ориентиром модернизации национальных образовательных систем.

Открытое образование – это образовательная платформа, предлагающая массовые онлайн-курсы, которые объединили свои усилия, чтобы предоставить возможность не только обучающимся, но и педагогам, получить качественное образование. Образовательные технологии стремительно развиваются, давая преподавателям возможность для пересмотра и совершенствования собственных педагогических практик. Современные онлайн-курсы, открытые площадки – это живой инструмент постоянного непрерывного познания и самосовершенствования педагогов. Вхождение педагогов и обучающихся в единое образовательное информационное пространство, создание, использование открытой научно-образовательной платформы – стратегически-важные задачи современного образовательного учреждения.

В положении «Приоритетные направления развития образовательной системы ПМР» значительная роль в развитии системы образования отводится профессиональным компетенциям. Профессиональное саморазвитие преподавателя определяет использование специальных методик, применение которых позволяет повысить показатель педагогической компетентности. Одной из таких методик является использование открытого образовательного пространства. На данный момент действует большое разнообразие веб-страниц, веб-порталов, где можно принять участие в вебинарах, медианарах, видеоуроках.

Вебинар – это семинар, как одна из модернизационных форм повышения квалификации педагога. Уникальность вебинаров – интерактивность, демонстрация, отдача, прием и обсуждение информации.

Медианары – это модификация вебинаров. Медиа включает в себя синтез технологических средств и приемов, предназначенных для трансляции информационного потока, и означает целостность СМИ, в том числе и Интернета. Существуют Интернет-сайты вебинаров, медианаров, видеоуроков, олимпиад для педагогов, такие как: просвещение, Ваше Знанио и т.д. При посещении таких сайтов каждый педагог стремится к созданию условий для своего профессионального роста: при аттестации предоставления сертификата; для развития самообразования; приобретения информации.

Немаловажным является и использование обучающимися и студентами открытых образовательных площадок. Сегодня известно множество платформ, которые предоставляют доступ к массовым открытым онлайн курсам:

– зарубежные платформы: Coursera, EDX, Udacity, Хан-Академия, Futurelearn (Великобритания), OpenupEd (Евросоюз), FUN (Франция), Iversity (Германия), Xuetangx (Китай), OpenLearning (Австралия);

– отечественные платформы: Универсариум, ИНТУИТ, Businesslearning, Хан-Академия в России, Образование.РФ, Лекториум, Лекторий (видеолекции и открытые образовательные материалы физтеха), Stepic («Стэпик»), Hexlet, Учи новое, HTML-академия, Образовательный видеопортал UniverTV).

Такие образовательные платформы включают в себя самые разные элементы, такие как видео-лекции, статьи, презентации, инфографика, тесты, опросы, блоги, ссылки на полезные ресурсы, форум, видеоконференции, общение в социальных сетях и др. Материалы таких курсов доступны всем бесплатно после регистрации.

В последние годы большинство высших учебных заведений Российской федерации могут учесть результаты обучения на массовых открытых онлайн курсах при поступлении в вуз по соответствующим дисциплинам, что очень удобно и доступно для обучающихся [1]. Однако список таких платформ ограничен. Перечень платформ, результаты обучения на которых могут учитываться на основании «Положения о зачете федеральным государственным образовательным учреждением высшего профессионального образования» освоения обучающимися учебных программ, курсов, дисциплин (модулей), дополнительных образовательных программ в других организациях, осуществляющих образовательную деятельность»:

– российская национальная платформа «Открытое образование»;
– платформа Coursera;
– Национальный открытый университет «ИНТУИТ»;
– платформа «Универсариум».

В Приднестровской Молдавской Республике пока не ввели такую практику, однако преподаватели разрабатывают свои материалы, пополняя открытое образовательное пространство, пользуясь которыми, обучающиеся могут восполнить пробелы в знаниях или улучшить качество образования. Например, в Рыбницком политехническом техникуме в практику работы были включены посещение образовательных онлайн площадок преподавателями, программы составления интерактивных диалоговых тестов, интерактивных тренажеров, презентации, интернет-ресурсы, в результате чего, накоплен материал, который сейчас используется на учебных занятиях, а также в открытом доступе для обучающихся.

Список литературы:

1. Ковалева, Т.М. Открытое образование и современные тьюторские практики / Т.М. Ковалева. – Текст: непосредственный // Тьюторство: концепции, технологии, опыт. Юбилейный сборник, посвященный 10-летию тьюторских конференций. – 1996-2005. Томск: Типография «М-принт», 2005. – С.42–53.

А.А.Ковальчук, воспитатель,
Е.И. Гирняк, воспитатель,
Т.М. Андрусяк, воспитатель-методист ПНД,
МДОУ «Рыбницкий центр развития ребёнка №3»,
г. Рыбница, Приднестровье

ИКТ КАК СРЕДСТВО ФОРМИРОВАНИЯ ПОЗНАВАТЕЛЬНЫХ ИНТЕРЕСОВ ДОШКОЛЬНИКОВ

В статье содержатся материалы по формированию и развитию у детей дошкольного возраста познавательных интересов посредством применения информационно-коммуникационных технологий. Описываются возможности использования мультимедийного сопровождения в активизации познавательных интересов детей. Даются рекомендации по созданию мультимедийной библиотеки. Определяется роль ИКТ компетентности педагога .

Ключевые слова: *познавательная активность, любознательность, познавательный интерес, ИКТ, мультимедийные средства, видеофайлы, видеонарезка, мультимедийная библиотека.*

Современный мир характеризуется активным, поступательным движением вперёд в своём развитии. Влияние научно-технического прогресса на различные сферы деятельности человека очевидно. Появляются и развиваются новые производства, направления в разнообразных сферах: промышленности, медицине и т.д. Всё это влечёт за собой совершенно новые требования к современному подрастающему поколению к его личностным характеристикам [2]. Общество ориентируется на индивида, умеющего эффективно сотрудничать с другими людьми, полноценно применяющего в своей деятельности личностные ресурсы, умеющего конструировать и осуществлять собственную образовательную траекторию.

В свете этих требований определяются иные тенденции развития системы образования. Переориентация образования на личностные ценности требует от педагога такой деятельности, которая будет направлена на развитие индивидуальности и уникальности каждого ребенка, что предполагает, прежде всего, развитие познавательной активности и раскрытие его творческого потенциала [1].

Все перечисленные положения находят своё отражение в документе нового Государственного образовательного стандарта дошкольного образования Приднестровской Молдавской Республики, который вступил в силу в мае 2017 года. Он определяет, что одним из основных принципов образования является формирование познавательных интересов и познавательных действий ребёнка в различных видах деятельности.

Проблема развития познавательной активности детей дошкольного возраста рассматривается не только с точки зрения педагогики, но и психологии. Познание окружающего мира ребёнком происходит во взаимодействии с ним, посредством активной деятельности, которая, в свою очередь, является базовой основой в формировании умственных качеств личности её самостоятельности и инициативности [4].

Тема познавательной активности одна из самых актуальных на сегодняшний день в теории и практики дошкольного воспитания. Однако в этой области достаточно исследований. Вопросами развития любознательности, познавательных интересов и активности в познании занимались психологи, педагоги-исследователи: Л.И. Божович, Л.С. Выготский П.И. Гальперин, Д.Б. Эльконин, Д.Б. Годовикова, Т.А. Куликова, Н.Г. Маркова и др.

Самая ранняя форма познавательной активности – любознательность, которая очень активно проявляется в период детства. Ребенку присуще любопытство, посредством которого он получает интересующую его информацию из окружающей действительности. Вследствие чего обогащается его познавательная сфера.

Практикой установлено, чем обширнее будет наполняться повседневная жизнь ребенка интересными яркими объектами, событиями, тем активнее будут внешние проявления любознательности. Они прослеживаются в непосредственном интересе к новым фактам, занимательным явлениям и на основе этого возникновением вопросов к взрослым [7].

Однако проявление познавательной активности, в частности, в такой форме, как любознательность и познавательный интерес в полной мере проявляется в том случае, если педагог будет эффективно применять разнообразные методы и приемы работы интерактивного взаимодействия с воспитанниками [4]. Целесообразно использовать предметно-развивающее пространство и мультимедийные средства.

Компьютер стал неотъемлемой частью повседневной жизни человека. Его использование в организациях дошкольного образования стало системным. Учебно-воспитательный процесс посредством применения информационно-коммуникационных технологий стал более занимательным [6]. Привлечение яркой красочной анимированной информации содействует развитию у ребенка произвольности внимания, формированию любопытства в получении заинтересовавшего его материала.

Мультимедийное сопровождение педагогического процесса можно применять при реализации всех образовательных областей. В частности, для решения задач ознакомления дошкольников с этапами развития растительного и животного мира. Эффективно использовать просмотр видеофайлов, с последующим наблюдением этих же объектов в окружающей действительности. Демонстрация видеороликов позволяет увидеть процесс в сжатом временном отрезке, который, в свою очередь, в природе занимает длительный период развития. Данный прием обеспечивает проявление у детей познавательного интереса в рамках самостоятельного проведения длительного наблюдения за природным объектом [3].

Широкие возможности в формировании познавательного интереса заключаются в произведениях детской художественной литературы. С целью совершенствования качества работы по ознакомлению с художественным текстом также целесообразно применять мультимедийное сопровождение. Рассматривая этот вопрос в аспекте формирования и развития любознательности, эффективно использовать видеонарезку отрывков сюжетов детских произведений [5]. Их просмотр вызывает у детей заинтересованность в получении полной информации содержания увиденного, дает возможность проявить речевую творческую инициативу, фантазию.

Однако необходимо отметить, что реальность реализации вышеперечисленных приемов возможна только в том случае, если созданы соответствующие условия. В первую очередь, это наличие

соответствующей мультимедийной техники. Второе – готовность педагога применять в работе данную технику, его ИКТ-компетентность. Современный воспитатель должен видеть педагогические возможности в использовании мультимедийных средств, уметь находить и самостоятельно создавать необходимый дидактический ресурс [6].

С целью эффективности проведения данного вида работы можно использовать прием создания мультимедийной библиотеки, которая в свою очередь обеспечивает быстрый поиск востребованной информации. Ребенок-дошкольник по своей сути вечный исследователь с неограниченным любопытством. Если правильно организовать использование данных электронной базы, то ребенок может очень быстро получить интересующую его информацию с помощью взрослого, не потеряв при этом высокий уровень интереса.

В МДОУ «Рыбницкий центр развития ребенка №3» были созданы мультимедийные библиотеки по разделам познавательного и художественно-эстетического развития. Педагоги используют в своей работе видеонарезку «Как желтеет лист», «Дедушка Днестр», «Роспись посуды народов мира» и другие. Также у детей пользуются интересом игры с видеоперсонажами. Во время проведения непосредственной образовательной деятельности используются слайд-презентации «Наша Земля в опасности», «9 мая – День Победы», «Делим число на части вместе с Незнайкой».

ИКТ стали мощным средством в развитии подрастающего поколения. Бесспорно, что в современном образовании компьютер не решает всех проблем, он остается всего лишь многофункциональным техническим средством обучения.

Однако при качественном и педагогически оправданном его применении могут быть достигнуты высокие результаты в развитии детей. Процесс формирования познавательной активности может быть более интенсивным и продуктивным, если посредством ИКТ развивается любознательность и познавательный интерес.

Список литературы:

1. Божович, Л.И. Личность и ее формирование в дошкольном возрасте / Л.И. Божевич. – СПб.: Питер, 2009. – 398 с. – Текст: непосредственный.
2. Выготский, Л.С. Проблемы развития психики. Собр. соч.: в 6 т. / Л.С. Выготский. – М.: Педагогика, 1983. – Т. III. – 366 с. – Текст: непосредственный.
3. Гальперин, П.Я. Методы обучения и умственное развитие ребенка / П.Я. Гальперин – М.: Педагогика, 1985. – 334 с. – Текст: непосредственный.
4. Годовикова, Д.Б. Формирование познавательной активности / Д.Б. Годовикова. – Текст: непосредственный // Дошкольное воспитание. – 1986. – № 1. – С. 28-32.
5. Горвиц, Ю.М. Новые информационные технологии в дошкольном образовании / Ю.М. Горвиц, Л.Д.Чайнова, Н.Н. Подъяков. – М.: Линка-пресс, 1998. – 328 с. – Текст: непосредственный.
6. Комарова, Т.С. Информационно-коммуникативные технологии в дошкольном образовании / Т.С. Комарова, И.И. Комарова, А.В. Туликова. – М.: Мозаика-Синтез, 2011. – 115 с. – Текст: непосредственный.
7. Маркова, Н.Г. Воспитание познавательных интересов у детей в семье / Н.Г. Маркова. – М.: Педагогика, 1981. – 137 с. – Текст: непосредственный.

М.А. Луценко, учитель,
методист-организатор по ИО,
МОУ «РСОШ-интернат»,
г.Рыбница, Приднестровье

ИСПОЛЬЗОВАНИЕ ВИДЕОКОНФЕРЕНЦИЙ В ОБРАЗОВАТЕЛЬНОМ ПРОЦЕССЕ

Используя видеоконференцию в наше время, можно проводить онлайн-презентации, работать с документами и приложениями в режиме реального времени с участниками, которые находятся в разных частях города и мира.

Ключевые слова: *информационные технологии, образовательный процесс, видеоконференция*

В учебной деятельности применяют различные формы дистанционного обучения. Особенно видны достоинства телекоммуникационной основы для дистанционного обучения, если обратиться к возможностям Интернета и его сервисов. Одной из ярких инноваций систем дистанционного обучения является видеоконференция.

Используя видеоконференцию в наше время, можно проводить онлайн-презентации, работать с документами и приложениями в режиме реального времени с участниками, которые находятся в разных частях города и мира.

Опираясь на исследования психологов, в процессе разговора по телефону информация в среднем воспринимается около 20%, в ходе личного общения – 80 %, а в ходе сеанса видеосвязи – 60 %. Если

собеседнику, с которым вы общаетесь по звуковому каналу, добавить визуальную информацию, то у собеседников повышается эффективность восприятия информации. В связи с этим, можно сделать выводы, что видеосвязь близка к личному общению и превосходит по функционалу телефонную связь. Видеть и слышать одного собеседника в наше время это мало, необходимо организовать конференцию с несколькими участниками с возможностью предоставить им дополнительную информацию.

Видеоконференцсвязь (сокращенное название ВКС) – это телекоммуникационная технология интерактивного взаимодействия двух и более удаленных абонентов, при которой между ними возможен обмен аудио- и видеоинформацией в реальном масштабе времени с учетом передачи управляющих данных.

Видеоконференция сейчас представляет сочетание видеокамер, компьютеров и программного обеспечения. Часто бывает, что под такой вид мероприятий выделяют специальное помещение, в котором находится:

1. Видеокамера. Видеокамера должна иметь качественную картинку с высоким разрешением, с возможностью регулировки с светочувствительностью под это помещения, с хорошей цветонасыщенностью, с регулировкой цветности. Например, картинка не дает блики, которые могут отвлекать внимание от собеседника.

2. Микрофоны. Микрофоны могут отличаться чувствительностью. Расстановка микрофонов, как и камер продумывают специально для помещения, в котором будет происходит видеоконференция.

3. Акустическая система. Акустическую систему настраивает таким образом, чтобы человек, который находится в комнате, ощущал, что собеседник, отображающийся на экране, как будто стоит за этим экраном. Также очень важный момент уделяется на громкость звука направленность, чтобы вовремя видеоконференции не было лишних фонов во время беседы.

4. Экран. Устанавливается таким образом, чтобы собеседник находился на одном уровне при общении.

Оборудование видеоконференции если учитывать по функционалу и цели применения их можно разделить по категориям и классам. К категориям можно отнести:

- индивидуальные;
- групповые системы;
- отраслевые системы;
- мобильные системы.

Категории подразделяются на классы, которые включают в себя:

- программное решение (класс A);
- видеоконференции стандартного качества (класс B);
- видеоконференции высокой четкости (класс C);
- телеприсутствие (класс D);
- ситуационные и диспетчерские центры (класс E).

Видеоконференция позиционируется по всему миру как эффективное средство для оптимизации учебного процесса: проведения различных совещаний между руководителями, которые находятся на далеком расстоянии друг от друга, для экономии затрат на число командировок и транспортных расходов, для обмена опыта между учителями различных городов и стран.

В зависимости от целей использования видеоконференций можно выделить следующие базовые виды:

Тет-а-тет. При данном виде видеоконференции происходит общение между двумя пользователями, которые могут слышать и видеть друг друга. Данный вид общения идентичен использованию программы «Skype».

Видеоконференция с активацией по голосу. При использовании данного вида видеоконференции камера реагирует на микрофон, в который говорит человек. Когда человек говорит, камера автоматически фокусируется на нем. Во время проведения видеоконференции участники слышат друг друга, но видят того, кто говорит в данный момент времени. Этот вид видеоконференции используется для тренингов, курсов, вебинаров, где выступают «спикеры» в количестве одного или двух человек, но при этом «слушатели» могут задавать вопросы.

Данный вид видеоконференции имеет ряд отрицательных моментов: любой случайный звук (кашель, звук телефона и т.д.) будет сигналом для смены положения камеры. Для качественной работы данного вида от всех участников требуется максимальной тишины во время проведения, что на самом деле очень сложно на длительный период времени.

Симметричная видеоконференция. Данный вид напоминает классический телемост, который мы могли видеть в телепередачах. Суть такой видеоконференции заключается в том, что участники могут видеть и слышать друг друга одновременно.

Такой вид конференций используется для проведения удаленных совещаний, мозговых штурмов между образовательными учреждениями, где все участники могут в равной степени высказаться, обменяться мнениями в режиме разговора, а регламент регулируется руководителем по мере необходимости без применения технических средств.

Селекторная видеоконференция. При данном виде видеоконференции слышать и видеть на экранах того, кто выступает. При этом организатор видеоконференции производит управление регламентов вручную. Такой вид видеоконференции удобен для проведения вебинаров, удаленных курсов между учителями или руководителями образовательных учреждений. Организатор контролирует порядок выступления и предоставляет слово докладчикам по очереди.

Конференция «один ко многим». Данный вид видеоконференции представляет собой одного докладчика и множество слушателей. Докладчика слышат и видят все, а он может слышать каждого участника по отдельности,но слушатели не могут между собой контактировать (увидеть и услышать). Этот вид видеоконференции часто используют для дистанционного обучения, чтения лекций и так далее.

Видеотрансляция. В этом случае докладчика видят и слышат все участники, он не видит и не слышит никого, и между собой участники общаться не могут. Этот вид связи можно сравнить с видеочатом в реальном времени: человек знает, что у него есть зрители и слушатели, но никакой связи с ними он не имеет.

Современная видеоконференцсвязь использует не только звук и видео, а также текстовый чат, возможность обмена файлами и другим, давно уже вышла за рамки только звука и видео. Все они дополняются текстовым чатом, возможностью обмена файлами и другими возможностями.

Таким образом, при качественной корпоративной конференцсвязи вы получаете эффект присутствия, но при этом всегда можете быстро и просто отправить документ кому-то из участников или даже всем сразу, написать в чате какой-то сложный термин или важный слоган, время и место проведения мероприятия или любую другую важную информацию.

Конференция можно выделить основную черту в наше время — это кроссплатформенность. Участвовать конференции не только со стационарных компьютеров или из специального помещения, но также можно подключиться с телефона или планшета. Вы при этом не получаете эффекта полного присутствия, но все же решаете важные задачи или возможность прослушать важный доклад в дороге.

Определим место видеоконференции в дистанционном обучении. Формы обучения и средства поддержки интерактивности в зависимости от режима общения и типа взаимодействия приведены в табл. 1

Таблица 1

Место видеоконференции в учебном процессе

Форма	**Синхронная(on-line)**	**Асинхронная (off-line)**
Лекция	Видеоконференцсвязь	Гипертекст Видеозапись
Семинар	Видеоконференцсвязь	Форум
Индивидуальная работа		Электронная почта Блог
Контрольная работа	Онлайн тестирование	Электронная почта
Групповой проект	Вики	
Обсуждение в виртуальной группе	Чат	Электронная рассылка
Консультация	Мессенджер Видеоконференцсвязь	Электронная почта
Контроль знаний	Видеоконференцсвязь Онлайн тестирование	Офлайн тестирование

Процесс информатизации является закономерным и объективным процессом, характерным для всего мирового сообщества. Он проявляется во всех сферах человеческой деятельности, в том числе и в образовании. В условиях стремительного изменения информационного пространства необходимо «вырывать» из бесконечного потока необходимые и полезные знания, избегая ненужного информационного мусора. Для системы образования – это серьезная основа для создания единого сообщества образовательных учреждений, позволяющая обмениваться опытом, проводить мастер-классы и конференции не зависимо от территориального нахождения.

Также, учащиеся при помощи видеоконференции могут общаться с другими учениками и преподавателями и посещать практически любую точку на свете, оставаясь при этом в классе, аудитории.

Используя видеоконференцию, учителя могут проводить уроки, лекции для заочных форм обучения и обучать детей на дому, которые по каким-либо причинам не могут посещать школу.

Подводя итог, можно сказать, что видеоконференции не заменят никогда личного общения, но позволят достичь нового уровня общения людей, иногда находящихся на большом расстоянии друг от друга. Можно уверенно сказать, что видеоконференции в образовании ждет большое будущее.

Список литературы:

1. Бир, С. Мозг фирмы / С. Бир. – М.: Едиториал УРСС, 2005. – 416 с. – Текст: непосредственный.

2. Голубев, С.И. Современные методы и средства управления в сетях видеоконференцсвязи / С.И. Голубев.– М., 2011. – Текст: непосредственный.

3. Пуговкин, А.В. Основы построения телекоммуникационных систем и сетей / А.В. Пуговкин. – Текст: непосредственный. // Часть. 1: Системы передачи. –Томск: ТМЦДО. –2002. – С. 90.

4. Видеоконференцсвязь - преимущества, способы внедрения, режимы, применение – URL: http://trueconf.ru/videokonferentssvyaz/ – Текст: электронный.

5. Елисеев И. ВКС от семи бед / И. Елисеев – – Текст: электронный// Сети newtowrkword, 2007. – № 09 – URL: http://www.osp.ru/nets/2007/

Н.В. Мораренко, заведующий,
О.В. Гроник, зам. заведующего по ОД,
С.П. Волошановская, воспитатель,
МДОУ «Ержовский д/с комбинированного вида»,
г. Рыбница, Приднестровье

МОДЕЛЬ ИНФОРМАЦИОННОЙ СРЕДЫ ДОШКОЛЬНОГО УЧРЕЖДЕНИЯ

В данной статье рассматривается модель информационной среды дошкольного учреждения, и как современные информационно-коммуникационные технологии позволят улучшить взаимодействие не только с различными направлениями образовательного процесса, но и с родителями.

Ключевые слова: *воспитание, дошкольник, информационное пространство, сайт детского сада, новые технологии, взаимодействие с родителями, обмен опытом, информационная среда дошкольного учреждения, дифференциация обучения, повышение мотивации учащихся.*

С появлением свободного доступа к сети интернет жизнь общеобразовательных учреждений сильно изменилась. Доступ к информации позволил обмениваться опытом с зарубежными странами, перенимать и апробировать новый, ранее недоступный материал. Сегодня современное дошкольное учреждение, стремящееся к повышению качества образования, не может эффективно функционировать без решения задач информатизации образовательной среды. Приднестровская система образования накопила различный научно-методический, информационный и организационный опыт для создания и развития эффективной информационно-образовательной среды.

Информационно-образовательная среда – это системно организованная совокупность средств передачи данных, информационных ресурсов, протоколов взаимодействия, аппаратно-программного и организационно-методического обеспечения, ориентированная на удовлетворение потребностей пользователей в информационных услугах и ресурсах образовательного характера [3, 6].

Ядром развивающей предметной среды в детском саду должен стать компьютер с выходом в интернет. Это информационная система, способная взаимодействовать с различными направлениями образовательного процесса. Развитие информационной среды дошкольного учреждения позволит реализовать следующие задачи:

- модернизировать учебно-воспитательный процесс;
- мотивировать педагогов на поисковую деятельность;
- повысить эффективность преподавания, подачи материала.

Несмотря на широкий спектр возможностей информационного пространства, существуют различные риски, которые следует учитывать. Во-первых, возникают дополнительные расходы на содержание технической базы, так как необходимо специальное программное обеспечение для работы с детьми или средства для постоянного поддержания сайта дошкольного учреждения. Во-вторых, существуют личностные особенности отдельных участников образовательного процесса, препятствующие достижению оптимально результата.

Анализируя деятельность МДОУ «Ержовский детский сад комбинированного вида», стоит отметить, что использование педагогами информационно-коммуникационных технологий в работе с детьми и родителями, находится на низком уровне. Существует несколько путей решения данной проблемы. Планируется организация творческой группы для реализации проекта по внедрению информационно-коммуникационных технологий для развития педагогов. Идет разработка механизма, критериев и показателей оценки результативности реализации новой информационной модели.

Выделены два необходимых этапа для внедрения проекта. На начальном этапе планируется обеспечение педагогов необходимыми методическими пособиями и рекомендациями по использованию ИКТ в работе с детьми. Следующим этапом внедрения проекта является создание сайта детского сада на бесплатной площадке-хостинге или группы в социальных сетях. У многих учреждений уже есть персональная страница в сети интернет.

Открытый доступ к мероприятиям детского сада предоставит родителям возможность оперативного получения информации о жизни дошкольного учреждения, о проводимых мероприятиях и праздниках. Кроме того, ведение группы или сайта поможет педагогам делиться информацией учебного, методического или воспитательного характера. На сайте дошкольного учреждения возможно будет размещать необходимую документацию для аттестации педагогов и отчетные материалы.

Стоит отметить, что информация требует постоянного обновления, поэтому персональные страницы детского сада в социальных сетях или сайт должны иметь руководителя – ответственного за наполнение страницы материалом. Многие родители предпочитают искать решения вопросов в сети интернет, и онлайн взаимодействие поможет решить многие вопросы оперативно.

В настоящее время вопрос разработки и внедрения новых технологий, использование информационно-коммуникационных технологии во взаимодействии педагогов и родителей является одним из самых актуальных, рассматриваемых вопросов в МДОУ «Ержовский детский сад комбинированного вида». Ожидается, что реализация данных задач позволит повысить уровень педагогического мастерства воспитателей детского сада, активизировать педагогическую и культурную ответственность родителей, педагогов и других экспертов, для создания единой информационной среды.

Правильно организованная информационная среда дошкольного учреждения, позволит каждому участнику образовательного процесса использовать информационно-коммуникационные технологии для накопления и систематизации знаний, внедрения новых методик преподавания. Эти процессы необходимы для эффективной организации дифференцированного обучения, для повышения мотивации воспитанников, и обеспечения наглядности при представлении материала на занятиях. Внедрение и использование информационно-коммуникационных технологий – важное условие для достижения нового качества образования.

Список литературы:

1. Адольф В.А. Методологические подходы к формированию информационной культуры педагога/ В.А. Адольф, И.Ю. Степанова – Текст: непосредственный // Информатика и образование. Серия: Педагогика. – № 1. – 2006.
2. Баранова Т.А. Создание современной информационно-образовательной среды образовательного учреждения / Т.А. Баранова, О.А. Максимова, А.А. Фомина – Текст: непосредственный // Информатика и образование. Серия: Педагогика. – № 1. – 2007.
3. Кларк Ч. Информационные и коммуникационные технологии: революция в образовании / Ч. Кларк – Текст: непосредственный // Информатика и образование. Серия: Педагогика. – № 4. – 2003.
4. Красильникова В.А. Информатизация образования: понятийный аппарат / В.А. Красильникова – Текст: непосредственный // Информатика и образование. Серия: Педагогика. – № 4. – 2003
5. Красношлыкова О.Г. Создание единого информационного пространства как условие развития муниципальной системы образования / О.Г. Красношлыкова – Текст: непосредственный // Информатика и образование. Серия: Педагогика. – № 12. – 2005.

А.П. Руссу , студентка,
С.И. Борсуковский, ст.преподаватель,
филиал ПГУ им. Т.Г. Шевченко,
г.Рыбница, Приднестровье

КОМПЬЮТЕРНАЯ МЕТОДОЛОГИЯ ОБУЧЕНИЯ СРЕДСТВАМИ ТЕХНОЛОГИИ СОТРУДНИЧЕСТВА

Актуальность вопроса внедрения информационных технологий существенно расширило образовательное пространство, а также дало ему на вооружение новые средства, в частности можно рассмотреть технологию сотрудничества.

Ключевые слова: *информационные технологии, методическое обеспечение, компьютерная методология, облачные технологии.*

В мире повышается стремительная тенденция к увеличению потока данных. Цифровая технология осуществила своего рода революцию, она позволяет объединить в цифровой форме текст, графическое и видео изображение, речевое и музыкальное сопровождение; на основе этой технологии создаются мощные новые средства представления и передачи знаний, а также средства обучения. Относительно низкая стоимость, большая мощность таких устройств способствуют их широкому распространению.

Активно развивающаяся с начала 90-х годов педагогическая информатика занимается проблемами создания и реализации концепции образования людей, которым предстоит жить в стремительно развивающемся информационном обществе.

Среди целей информатизации образования, наряду с универсальными (развитие интеллектуальных способностей, гуманизация и доступность образования), определяется и ряд специфических – компьютерная грамотность, информационное обеспечение образования (базы знаний и данных), индивидуализированное образование на основе новых компьютерных технологий обучения. Развитие информационных технологий существенно расширило образовательное пространство, а также дало ему на вооружение новые средства.

Компьютерная методология обучения включает в себя ряд деятельностных методов, свойственных педагогической информатике, в частности метод компьютерного моделирования учебной среды, метод информирования, метод программирования учебной деятельности, ассоциативный метод, метод тестирования, а также игровые методы активного обучения.

Интернет позволяет обеспечить передачу технологии и знаний на всех уровнях образования. Распространение новых информационных технологий расширило площадь образовательной сферы. Также это породило использование новых возможностей для обучения групп граждан, ранее слабо задействованных в процессах образования.

Изменение роли учителя, который является теперь в меньшей степени распространителем информации, и в большей степени – советчиком, воспитателем, штурманом знаний, консультантом и даже коллегой учащегося. Формирование творческой атмосферы, когда обучение пронизано духом сотрудничества, обусловливает изменение роли учащихся, требует с их стороны более четких внутренних установок и ответственности. В этом случае учитель создает группы по некоторому важному для него признаку, решая тем самым определенные педагогические задачи. Он может объединить учеников с близкими интеллектуальными возможностями, со схожим темпом работы, а может, напротив, создать равные по силе команды. При этом организатор групповой работы может объяснить принцип объединения, а может уйти от ответа на вопросы участников по этому поводу.

Для эффективной организации сотрудничества на основе облачных технологий целесообразней объединять учащихся в малые группы (2-3 человека). Такое объединение позволит сочетать все плюсы индивидуальной работы и групповой работы. Индивидуализм проявляется в том, что учащиеся за компьютером находятся по одному, «заходят» в групповое пространство под личными профилями и все выполненные действия фиксируются за конкретным учащимся, защита выполненной работы происходит индивидуально, диалоги с партнером «не слышны в классе». Плюсы групповой работы заключаются в сотрудничестве и кооперации т.к. группа совместно работает для достижения общей цели и конкуренции т.к. участники группы конкурируют между собой, кто внесет наибольший вклад для достижения поставленной цели.

Действительно, добиться высокой эффективности при организации групповой деятельности учащихся разделенных пространственно и выполняющих совместную работу только с использованием облачных технологий не легко. Слишком много факторов (психологических, социальных, и даже пространственно-территориальных) влияет на успешность каждого участника совместной деятельности и всей группы в целом. И все же группа может добиваться значительных творческих результатов и высокоэффективных решений, высокой проработки проекта, собирая разностороннюю информацию и совершенствуя оценку возможных альтернативных решений.

Реализуя программу воспитания, развивающую индивидуальную культуру и культурные нормы, необходимо помнить и о социализации учащихся, в частности выполнение групповых заданий через организацию учебного сотрудничества. Высокая эффективность достигается путем сочетания традиционных и современных технологий, в частности сочетание технологии сотрудничества средствами облачных технологий - это модель обеспечения повсеместного и удобного доступа по требованию через сеть, раскрытие потенциала группового сотрудничества. Раскрытие компетенций учащихся через организацию учебного сотрудничества средствами облачных технологий.

В период стремительного развития информационно-коммуникационных технологий и активного внедрения их во все сферы жизнедеятельности человека, в том числе и образования, мы должны шагать в ногу со временем и использовать предложенные нам технологии, тем более, когда новейшие технологии действительно улучшают систему образования в целом.

Список литературы

1. Алексеев, Г.В. Компьютерные технологии при проектировании и эксплуатации технологического оборудования: Учебное пособие / Г.В. Алексеев, И.И. Бриденко, В.А. Головацкий. - СПб.: ГИОРД, 2012. – 256 с. – Текст: непосредственный.

2. Алексеев, Г.В. Компьютерные технологии при проектировании и эксплуатации технологического оборудования / Г.В. Алексеев, И.И. Бриденко, В.А. Головацкий. – СПб.: Гиорд, 2012. - 256 с. – Текст: непосредственный.

3. Алексеев, Г.В. Компьютерные технологии при проектировании и эксплуатации технологического оборудования / Г.В. Алексеев. – СПб.: ГИОРД, 2012. – 256 с. – Текст: непосредственный.

4. Андерсен, А.В. Современные музыкально-компьютерные технологии: Учебное пособие / А.В. Андерсен, Г.П. Овсянкина, Р.Г. Шитикова. – СПб.: Лань, 2013. – 224 с. – Текст: непосредственный.

5. Васильков, Ю.В. Компьютерные технологии вычислений в математическом моделировании / Ю.В. Васильков. – М.: Финансы и статистика, 2004. – 256 с. – Текст: непосредственный.

6. Дайитбегов, Д.М. Компьютерные технологии анализа данных в эконометрике: Монография / Д.М. Дайитбегов. – М.: Вузовский учебник, НИЦ ИНФРА-М, 2013. – 587 с. – Текст: непосредственный.

7. Иванова, Т.И. Компьютерные технологии в телефонии / Т.И. Иванова. – М.: Эко-Трендз, 2003. – 300 с. – Текст: непосредственный.

8. Карташкин, А.С. Компьютерные информационные технологии в бортовой РЛС / А.С. Карташкин. – М.: Радио и связь, 2011. – 216 с. – Текст: непосредственный.

О.В. Сташкова, ст. преподаватель,
А.В. Гурова, студентка,
филиал ПГУ им. Т.Г. Шевченко,
педагог д/о, МОУ ДО «ЦДЮТ»,
г. Рыбница, Приднестровье

ИНФОРМАЦИОННО-ПРОСВЕТИТЕЛЬСКИЙ РЕСУРС ОТДЕЛА ТУРИЗМА И КРАЕВЕДЕНИЯ МОУ ДО «ЦДЮТ»

В статье подробно описана структура и содержание информационного-просветительского ресурса. Рассмотрены технологии (виждеты, информеры и плпигны), позволившие реализовать все поставленные на этапе проектирования ресурса задачи.

Ключевые слова: *информационного-просветительского ресурса, web-сайт, CMS WordPress*

Информационно-просветительский ресурс отдела туризма и краеведения МОУ ДО «ЦДЮТ» создан с целью развития мотивации личности к познанию родного края, стремления к здоровому образу жизни, гражданско-патриотического воспитания обучающихся через туризм и краеведение. В публикуемых на сайте материалах в простой форме представлена информация, раскрывающая основные направления деятельности государственной (муниципальной) организаций дополнительного образования – отдела туризма и краеведения Центра детского и юношеского творчества. Необходимо обратить внимание на то, что представленная на нем информация служит лишь просветительским целям. Единственными источниками официальной информации являются сайты органов государственной власти, управление народного образования.

Информационно-просветительский ресурс был создан на базе системы управления контентом WordPress. Для работы был выбран шаблон «Jehanne» – адаптивная тема с пользовательскими настройками. В процессе проектирования информационно-просветительского ресурса базы юных туристов было решено создать следующие разделы: Главная страница, Новости, Методическая копилка, Фотогалерея, Для Вас, Гостевая книга, Календарь мероприятий, О нас, Мы в СМИ, Контакты, Наши партнёры. Рассмотрим более подробно каждый из представленных разделов.

На главной странице сайта содержится основная информация, доступная пользователю при переходе на ресурс, именно данная страница предоставляет пользователю доступ ко всем возможностям сайта. Навигация по сайту осуществляется через главное и верхнее меню. Создавая главную страницу, было учтено не только ее предназначение, но и предусмотрен инструментарий, который позволит даже неопытному посетителю, в короткие сроки ознакомиться с сайтом, узнать содержание второстепенных страниц. На главной странице размещены средства навигации по сайту, различный полезный функционал. В частности, с помощью специализированных виждетов и информеров, было реализовано: ссылки на страницу в социальной сети «Одноклассники»; погода в Рыбнице; галерея сотрудников.

Погодный информер «Погода в Рыбнице» – это небольшое изображение с данными прогнозов погоды по заданному населённому пункту, в частности городу Рыбнице. Для реализации информера «Погода в Рыбнице» использовался on-line сервис от Gismeteo. С помощью конструктора погодных информеров от Gismeteo был выбран подходящий шаблон (количество дней прогноза, город, цвет) и получен html-код, который поместили на странице сайта. Информация о прогнозе погоды на сайте обновляется ежедневно автоматически. Данный сервис является бесплатным.

Для реализации страницы «Галерея сотрудников» был использован встроенный в CMS WordPress виджет «Галерея». Раздел «Новости» содержит актуальную информацию, что демонстрирует стабильность работы отдела туризма и краеведения. Регулярно обновляемый раздел новостей – верный признак живого, незаброшенного сайта. Отсюда доверие и лояльность пользователей. На сайте предусмотрена возможность репоста новостей с сайта в социальные сети, что в очередной раз напомнит

подписчикам о ресурсе и ненавязчиво пригласит его посетить сайт. Все представленные на сайте новости разбиты по следующим категория: краеведческое направление, туристическое направление, спортивно-оздоровительное направление, социально-прикладное направление. Социально-прикладное направление аккумулирует новости по работе штабов «Юный патриот Приднестровья» и «Юный эколог Приднестровья».

Раздел «Методическая копилка» представляет собой систематизированный склад-библиотеку не только методических разработок по организации и проведению различных мероприятий отдела туризма и краеведения, но и необходимую нормативную документацию, в том числе и положения. Вся нормативная документация и положения доступны для скачивания на сайте министерства просвещения Приднестровской Молдавской республики.

С целью экономии хостингового пространства было принято решения реализовать переадресацию на соответствующую документацию. Подобное решение было принято и по организации раздела «Фотогалерея». Не секрет, что в силу активной профессиональной деятельности отдела туризма краеведения МОУ «ЦДЮТ» г. Рыбница, была накоплена огромная база фото отчётной документации. Так как у данного подразделения не было ресурса или какой-либо другой возможности демонстрировать свои достижения, было принято решения размещать накопленные фото в галерее МОУ «ЦДЮТ» в социальной сети «Одноклассники.ru». Разрабатывая информационно-просветительский ресурс отдела туризма краеведения, в частности формируя раздел «Фотогалерея», было принято решение организовать переадресацию на необходимые альбомы в социальной сети «Одноклассники.ru», отражающие творческую жизнь отдела, при этом не дублируя материалы и экономя материальные затраты на выделяемое пространство для размещения сайта.

В разделе «Для Вас» посетители сайта могут ознакомится с полезной информацией: получить информацию о запланированных экскурсиях, а также о детская экскурсионно-туристическая база, расположенной в селе Строенцы Рыбницкого района. С помощью галереи пользователь может совершить виртуальную экскурсии не только по базе, но и по её окрестностям.

Раздел «Гостевая книга» – это специальный раздел сайта, который позволит пользователю является оставить свои комментарии. Оставленные пользователями отзывы и предложения позволят создателям сайта улучшить его. Для создания гостевой книги был использован плагин «Гостевая книга Gwolle». В наше время это является оптимальным вариантом, так как готовый софт обладает широким рядом настроек, которые позволят владельцу придать книге, в том числе, индивидуальный внешний вид, и с помощью специального шорткода разместить на нужной странице сайта.

Для разработки системы планирования событий в рамках раздела «Календарь мероприятий» был использован плагином для WordPress All-in-One Event Calendar. Данный раздел содержит актуальные данные по мероприятиям, проводимым сотрудниками отдела туризма и краеведения в 2019-2020 учебном году, согласно плану отдела туризма и краеведения. Посетители сайта могут не только просматривать информацию о запланированных мероприятиях в виде календаря и списка, но и получать обновления о наступающих событиях, и даже экспортировать данные из календаря, размещенного на сайте.

Современные тенденции в веб-дизайне таковы, что с целью рационализации и пространства, и информативности нужно пытаться замещать стандартные элементы инфографикой, при этом постараться заинтересовать пользователя, будучи оригинальным. Одним из самых интересных решений здесь стало использование слайдеров. Именно с помощью них можно ярко, кратко и наглядно показать самую важную информацию. Для реализации раздела «О нас» было принято решение использовать плагин «Master Slider».

Это решение связано с тем, что необходимая информация аккумулирована в презентационном материле, который кратко и точно излагает наиболее важную информацию об отделе. Полученные в результате преобразования презентации изображения и составили содержимое слайдера, шорткод которого был размещён на странице ресурса.

Раздел «Контакты» содержит контактную информацию об отделе туризма и краеведения, а также предоставляет пользователю возможность увидеть размещение организации на карте. Для реализации вышеописанного воспользовались геоинформационной системой GoogleMaps, которая обладает возможностью формирования html-кода для создания встраиваемых карт.

Воспользовавшись страницей «Наши партнёры», любой пользователь может перейти на сайты организаций-партнёров отдела.

Описанный в работе ресурс не служит лишь для отражения деятельности базы юных туристов, а позиционируется как площадка оперативного обмене опытом и информацией в сфере туризма.

О.В. Сташкова, ст. преподаватель,
Т.М. Черная, студентка,
филиал ПГУ им. Т.Г. Шевченко,
учитель,
МОУ «РРСОШ №10 с гимназическими классами»,
г. Рыбница, Приднестровье

ФОРМИРОВАНИЕ КАРТОГРАФИЧЕСКИХ УМЕНИЙ ШКОЛЬНИКОВ С ПРИМЕНЕНИЕМ ГИС-ТЕХНОЛОГИЙ

В статье описывается целесообразность использования ГИС в формировании картографических умений школьников на уроках географии. Анализ дидактических возможностей позволил определить, что ГИС является эффективным средством формирования картографической грамотности.

Ключевые слова: *географическая карта, картографическая грамотность, ГИС.*

Карта – главное оружие географа. С карты начинается исследование, картой и заканчивается. Будучи своеобразной моделью действительности, карта позволяет не только выстраивать общение с окружающим миром, но и является инструментом его познания. Поэтому картографические умения являются важной составляющей частью географического образования. Но исследования PISO показывают, что современные школьники с трудом читают карты. Некоторые даже не понимают что это за текст такой – карта. Как современного школьника приучить к карте, как научить и увлечь картой?

По мнению создателя научной школы картографии К. А. Салищева карта имеет широкие функциональные возможности, которые необходимо использовать в педагогической практике. Географическая карта – это объект и основа:

- описания, изучения, анализа природных и социально-экономических объектов;
- решения различных практических задач;
- разработки и реализации проектов различного содержания;
- составления прогноза изменений объектов природы, общества во времени и пространстве [3].

Цифровые технологии расширяют возможности классических карт, преобразовав их вначале в электронные, интерактивные, а позже в веб-картографические проекты. Особого внимания заслуживают специально разработанные программы, приложения, которые принято называть геоинформационными системами.

Появление новых картографических проектов – ГИС предопределило новые требования к формированию картографической грамотности учащихся. Реализация этих требований возможна при разработке системы знаний и умений, отражающей современный уровень развития картографической науки средствами ГИС-технологий.

Классическая методика обучения картографической грамотности, разработанная теоретиком картографии Г.Ю. Грюнбергом, выделяет следующие приемы: [1]

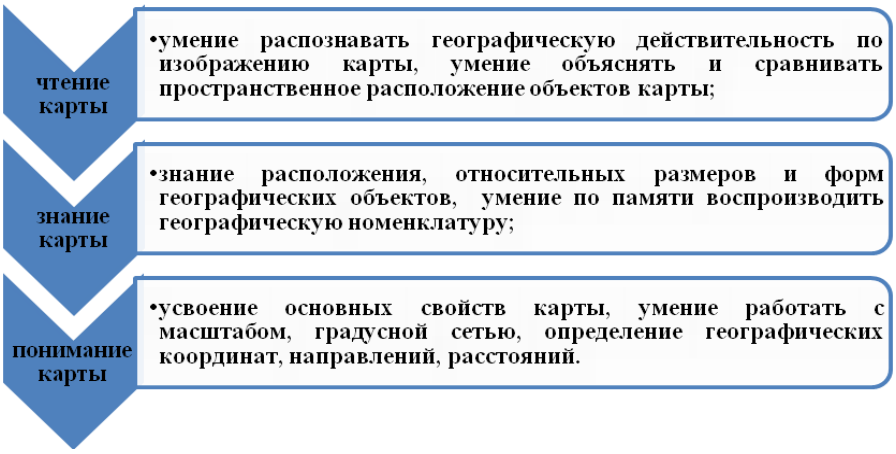

Рис 1. Приемы формирования картографической грамотности

Данные приемы не носят иерархический порядок, не показывают уровень сложности. И как бы ни менялись формы карты: традиционная, электронная или геоинформационная, и виды картографических изображений: контурная карта, тематическая карта, спутниковый снимок – эти приемы всегда остаются актуальными.

ГИС обладают широкими дидактическими возможностями, и использование их на уроках географии является важным условием формирования картографической грамотности.

Сравним дидактические возможности традиционной карты и карты ГИС в формировании основ картографической грамотности.

ГИС способствуют организации различных видов деятельности, как на уроках, так и в процессе подготовки домашних заданий. Если учитель задает правильные вопросы, то урок можно превратить в увлекательное путешествие.

Рассмотрим примеры некоторых заданий, которые ориентированы на формирование картографической грамотности. В таблице отражена сравнительная характеристика дидактических возожностей, которые предоставляют традиционные карты и карты на основе информационных технологий, в частности геоинформационных сервисов.

Таблица 1

Дидактические возможности традиционной карты и карты ГИС в формировании основ картографической грамотности

Традиционная карта	Геоинформационные сервисы Google
Чтение карты	
Менее информативна так как: – изображение стационарное; – при помощи условных знаков ученик может узнать, характеристику изображенной местности, сравнить и проанализировать размещение объектов карты, но условные знаки искажают естественные цвета и формы природных объектов;	Более информативны так как – есть возможность переключения из режима карты в режим спутникового вида; – в режиме спутникового вида сохранены цвет и натуральность объектов съемки (формы озер, рек, полей и лесов); – Google Earth представляет собой совокупность слоев разного содержания. Управляя слоями, совмещаются карты разного содержания.
Знание карты	
– При поиске объекта карты учебное время используется нерационально	– Предусмотрен быстрый поиск по названию, что увеличивает плотность урока при работе с картами
Понимание карты	
– Учебные действия по усвоению основных свойств карты (направления, масштаб, географические координаты, определение расстояний) первично важно формировать на традиционной карте. – Постоянное выполнения измерений по обычным картам приводит к неэффективному расходованию учебного времени, отвлекает внимание учащихся от географической сущности результатов.	– Программа рассчитывает необходимые измерения быстро, что позволяет сосредоточить внимание на географической сущности результатов.

Такого рода задания можно выполнять на базе геоинформационных сервисов Google:

Номенклатурные задания:

- Перечислите все географические объекты, пересекаемые по меридиану 100 з.д.
- Укажите проливы и географические объекты, разделяемые проливами.
- Выпишите все объекты Австралии, которые имеют приставку «Большой».

Использование проектных заданий при работе с географическими картами: Проложите маршрут воображаемого путешествия, который бы пролегал по всем странам Южной Европы. Можно воспользоваться картографическими сервисами (например: maps.yandex.ru, maps google.ru). Нанесите маршрут на контурную карту и условными знаками отметьте природные и культурные объекты. Обсудите проекты в классе и выберите самый интересный.

Подводя итог, можно сделать вывод:

- Необходимость использования ГИС-технологий в формировании картографической грамотности очевидна.
- ГИС, дополняя, но, не заменяя географические и контурные карты атласа, являются эффективным средством формирования картографической грамотности и информационной компетентности учащихся.

Список литературы:

1. Грюнберг, Г.Ю. Картографические понятия в школьной географии. Пособие для учителей / Г.Ю. Грюнберг. –М.: Просвещение, 1979. – 95 с. – Текст: непосредственный.
2. Орехова, А.В. Проблема внедрения ГИС-технологий как комплексного средства обучения учащимися географии. Актуальные проблемы современной экономической, социальной и политической географии: материалы всероссийской научно-практической конференции / под ред. Д.В. Зайца. – М.: МПГУ, 2011. – 274 с. – Текст: непосредственный.
3. Салищев, К.А. Картоведение Учебник, 3-е изд. / К.А. Салищев – М.: МГУ, 1990. – 400 с. – Текст: непосредственный.

С.А.Сулима, преподаватель,
Т.В. Семенцул, зам. директора, преподаватель,
ГОУ СПО «РПТ»,
г. Рыбница, Приднестровье

ПРИМЕНЕНИЕ ИНФОРМАЦИОННЫХ ТЕХНОЛОГИЙ В ПЕДАГОГИЧЕСКОЙ ПРАКТИКЕ

В статье обосновывается эффективность применения информационных технологий при контроле знаний студентов как один из действенных способов объективного определения уровня обученности.

Ключевые слова: *информационные технологии, мультимедийные технологии, тестовый контроль, уровень обученности.*

Для современного этапа развития общества свойственны быстро разворачивающиеся преобразования различных сфер жизнедеятельности человека, в том числе и в сфере образования.

Обществу и государству сегодня нужны не просто молодые люди, вооруженные знаниями, а личности, умеющие успешно адаптироваться и ориентироваться в быстроизменяющемся социуме, люди активные, владеющие универсальными способами действий.

Система профессионального образования, отвечая требованиям времени широко внедрила применение информационных технологий в обучении. В настоящее время современные педагогические технологии практически неотделимы от информационных технологий. Отделить одно от другого невозможно, поскольку, только широкое слияние новых педагогических и информационных технологий позволит изменить саму модель образования, и только применение новых педагогико-информационных технологий позволит наиболее эффективно реализовать возможности, заложенные в государственных образовательных стандартах третьего поколения.

Применение новых информационных технологий в учебном процессе позволяет направить интеллектуальный потенциал студентов на максимально эффективное развитие. Именно на занятиях под руководством преподавателя студенты могут научиться использовать компьютерные технологии в образовательных целях для всестороннего развития умственных способностей, овладеть способами получения информации для решения учебных, а впоследствии и производственных задач, приобрести навыки, которые помогут продолжать образование в течение всей жизни.

Проверка качества остаточных знаний есть форма педагогического контроля за учебной деятельностью обучающихся. Если учесть, что главная учебная задача преподавателя заключается в том, чтобы весь программный объем знаний был успешно усвоен студентами, то станет ясно, что без специальной проверки знаний не обойтись. Больше того, ее надо организовать так, чтобы действительные знания были выявлены как можно глубже и полнее. Тестирование – это один из способов специальной проверки обученности студентов.

Тестирование – это инструмент, предназначенный для определения качества обученности студента, и состоящий из системы тестовых заданий, стандартизованной процедуры проведения, обработки и анализа результатов.

Важное значение, при проверке уровня освоенности знаний студентами, за весь курс той или иной дисциплины, имеет итоговое тестирование. Основная цель итогового тестирования – обеспечение максимально объективной оценки результатов обучения, которая ориентирована на характеристику освоения содержания курса или на дифференциацию обучающихся.

Анализ различных исследований позволяет сделать вывод о ряде преимуществ, которые возможно рассматривать как признаки тестовой технологии. К ним относят:

– Индивидуальный подход, контроль осуществляется за личной учебной деятельностью каждого обучающегося, студента проходящего тестирование;

– Универсальность, педагогический тест способен охватывать все разделы учебной дисциплины, обеспечивать проверку как теоретических знаний, так и практических умений, и навыков обучающихся;

– Объективность тестового контроля, исключающую субъективные (ошибочные) оценочные суждения и выводы преподавателя;

– Учитывание специфических особенностей учебной дисциплины и отдельных её разделов за счет разработки многообразных форм тестовых заданий;

– Применение личностно-ориентированного подхода и учёт индивидуальных особенностей тестируемых обучающихся, требующих применения в соответствии с этими особенностями различных методик разработки теста и тестовых заданий;

– Единство требований ко всем испытуемым;

– Высокую надежность тестового контроля, позволяющую говорить о полноценном педагогическом измерении обученности.

Для проверки уровня остаточных знаний обучающихся был составлен итоговый тест по обществознанию, который применяется на практике уже в течение трёх последних лет. Кроме того, итоговый тест содержит мультимедийные технологии.

У данного способа итогового контроля знаний имеется много преимуществ. Одно из важнейших преимуществ – это сокращение времени контроля. Так же при использовании мультимедийных технологий увеличиваются и расширяются варианты задаваемых вопросов, например вопрос с использованием рисунков, видео изображений, или звуковых эффектов и др. Использовании в тестировании различных вариантов вопросов.

При проведении данного компьютерного итогового тестирования по истории и обществознанию среди групп СПО первого курса, специальности: «Менеджмент в сельском хозяйстве», и «Механизация сельского хозяйства» были установлены следующие положительные стороны: студенты групп отвечая на вопросы теста использовали по 30 секунд на каждый вопрос, что намного лучше, чем, когда они отвечали, записывая тесты на листах. Возросла внимательность и активность при ответах, большая заинтересованность в правильных ответах. Студенты давали более точные и продуманные ответы, так как после каждого ответа на вопрос, сразу определялся результат, и им хотелось сразу дать правильные ответы на как можно большее количество вопросов.

Применение мультимедийных технологий при итоговом контроле-тестировании знаний студентов является одним из эффективных способов объективного определения обученности.

Новые информационные технологии, мультимедийные продукты – это шаг к повышению качества обучения студентов и учащихся и в конечном итоге к воспитанию новой личности – ответственной, знающей, способной решать новые задачи, быстро осваивать и эффективно использовать необходимые для этого знания.

Список литературы:

1. Красильникова, В.А. Сравнительный анализ метода контроля знаний студентов / В.А. Красильникова – Текст: непосредственный // Профессиональное образование –2006 – № 10 – С.75.

2. Подласый, И.П. Педагогика. Новый курс. Книга 1.– М., «ВЛАДОС», 2000. – 231 с. – Текст: непосредственный.

3. Ефремова, Н.Ф. Современные тестовые технологии в образовании / Н.Ф Ефремова. – М.: Логос, 2003. – 175 с. – Текст: непосредственный.

П.С. Цвинкайло, ст. преподаватель,
В.В. Заболотная, ст. преподаватель,
филиал ПГУ им. Т.Г. Шевченко,
г. Рыбница, Приднестровье

РАЗРАБОТКА ПРИЛОЖЕНИЙ ДЛЯ САПР AUTOCAD НА ЯЗЫКЕ ПРОГРАММИРОВАНИЯ AUTOLISP

Статья посвящена разработке приложений для систем автоматизированного проектирования AutoCAD с применением языка программирования AutoLisp. Приведены демонстрационные примеры использования стандартных команд AutoCAD при разработке программного кода AutoLisp. Разработанная программа позволяет расширить базовые возможности AutoCAD.

Ключевые слова: *система автоматизированного проектирования, AutoCAD, AutoLisp, редактор Visual Lisp.*

Развитие промышленного комплекса требует создания нового оборудования для производств с высокими экономическими показателями. Одним из направлений повышения качества оборудования является оптимизация создания конструкторской документации, связанная с разработкой деталей, имеющих сложные поверхности. Однако конструктора, как правило, в разработках обычно используют простые по форме поверхности. Отчасти причина этому в трудности их проектирования, наглядного представления и инженерного расчета. Наиболее эффективным и доступным способом моделирования поверхностей сегодня является компьютерное моделирование. Но пакеты общего назначения в их базовом виде, в том числе AutoCAD, не обладают достаточными возможностями для построения

сложных поверхностей, а специализированные приложения и программные продукты являются дорогостоящими и по этой причине не получили распространения. Любая поверхностная модель в AutoCAD создается путем комбинирования различных поверхностных форм, создание которых осуществляется при помощи набора стандартных команд. Построение компонентов сети при помощи стандартных команд, а затем их редактирование дает возможность добиться необходимого результата. Но как быть в том случае, когда модель слишком сложна и нет возможности обойтись двумя или тремя простыми поверхностями? Одним из путей решения этой задачи есть обеспечения пользователей наиболее оптимальным инструментом, созданного при помощи встроенного языка программирования AutoLisp и редактора для создания и отладки программ VisualLisp.

В этой связи возникла задача разработки программных продуктов для конструирования поверхностей с помощью геометрического программирования.

Рассмотрим общий порядок и последовательность работы с программами. Для создания, тестирования, наладки, запуска программ, написанных на языке AutoLisp, используется редактор Visual Lisp, разработанный специально для этих целей. Программы в AutoLisp строятся из отдельных функций, позволяющих выполнять различные действия, вычисления и т.д. в процессе работы программы. Каждая функция имеет свое имя, и обращение к ней происходит непосредственно через ее имя. То же самое распространяется и на главную функцию: программа запускается на выполнение путем обращения к главной функции по ее имени. Для упрощения работы со всеми рассмотренными программами было принято решение использовать для главных функций данных программ одинаковое имя. При загрузке программы необходимо указать имя в скобках в командной строке консоли редактора, что выглядит примерно так: (surf). Перед тем, как дело дойдет до консоли редактора, надо будет выполнить ряд действий. Первое, что необходимо сделать, это определится с тем, какие данные необходимо будет вводить во время работы с конкретной программой. Т.е. это определители будущей поверхности (направляющая или направляющие поверхности, образующая), ось, плоскость (параллелизма) и графики. Наборы этих данных рассматриваются в описании отдельных программ. Вторым действием те графические данные, которые потребуются, следует изобразить на экране, что тоже рассматривается в описании программ. Далее, закончив построения и оставив данный файл текущим, необходимо перейти в редактор Visual Lisp. Если он еще не загружен, то загружаем его одним из двух способов:

1. В строке главного меню AutoCAD выбираем Tools→AutoLisp →Visual Lisp Editor.
2. В командной строке AutoCAD вводим команду vlide и нажимаем кнопку Enter.

В окне редактора, если файл, в котором содержится соответствующая программа (файл самой программы), еще не открыт, то открываем его.

После открытия файла программы появляется окно в редакторе, в котором можно увидеть текст программы, написанный на языке AutoLisp (рис. 1). Текст написан разным цветом, который устанавливается автоматически. Так, синим обозначены функции (команды языка), зеленым – числовые данные, розовым – текстовые, черным – имена переменных и функций программы и т.д. Теперь, перейдя в данное окно с текстом (сделав его активным), следует загрузить программу в оперативную память компьютера. Это достигается нажатием кнопки на панели инструментов Tools. На кнопке изображен белый параллелограмм (четырехугольник или лист), а рядом с ним стрелка, направленная вниз (рисунок 1). После нажатия на кнопку появится окно консоли, в котором будет написано: "Для запуска наберите (surf)" Рядом со знаком «_$» будет мигать курсор. В этой строке следует ввести: (surf), а затем нажать Enter. После этого программа загрузится, и произойдет автоматический переход в окно AutoCAD с текущим графическим файлом, в котором была произведена подготовка перед запуском программы, а в строке состояния будет выведен запрос о введении соответствующих данных. В процессе ввода данных следует внимательно следить за тем, какие запросы появляются в строке состояния, с тем, чтобы не допустить ошибок.

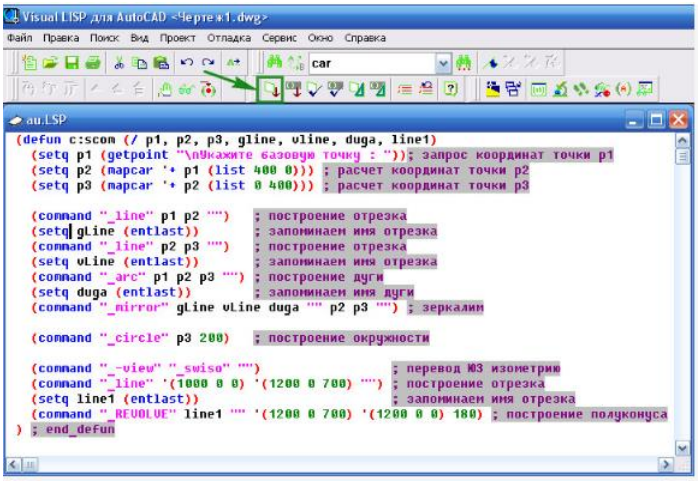

Рис. 1. Окно редактора кода

Рассмотрим примеры построения поверхностей.

Пример 1. Программа демонстрирует возможности использования стандартных команд Автокад в программном коде AutoLISP.

Приведен пример:

- Построения отрезка.
- Построения дуги.
- Использования команды редактирования: Зеркало
- Перевода чертежа ЮЗ изометрию.
- Построения Полуконуса.

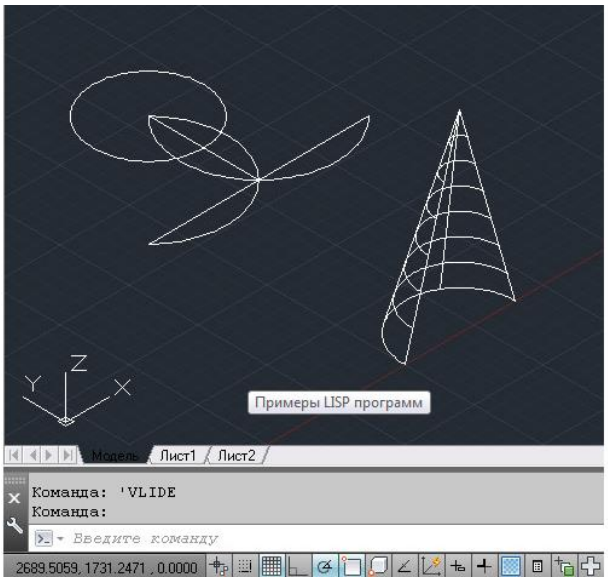

Рис. 2. Построение Полуконуса с применением языка программирования AutoLisp

Для запуска в Автокад используется имя: SCOM

После запуска программа выдает запрос: «Укажите базовую точку». Необходимо указать любую точку в рабочем окне программы Автокад. Команда построит два отрезка и дугу. Затем сделает их зеркальную копию. Потом переведет чертеж ЮЗ изометрию и построит Полуконус.

Пример 2. Программа черчения в Автокад детали «Болт».

Для запуска в Автокад используется имя: 3D_BOLT. После запуска программа выдает запрос: «Укажите базовую точку». Необходимо указать любую точку в рабочем окне программы Автокад. Команда построит деталь 3D- модель объекта «Болт».

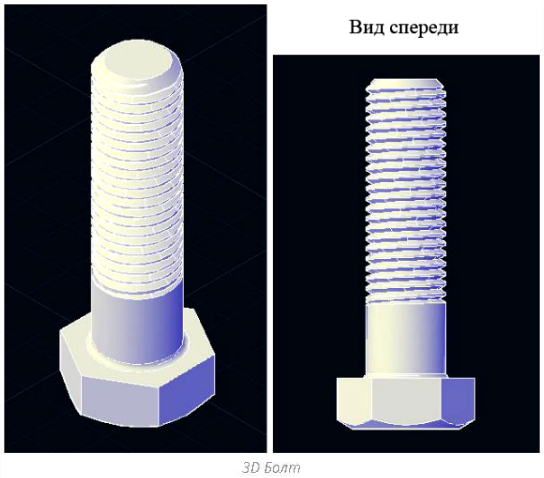

Рис. 2. Построение детали «Болт» применением языка программирования AutoLisp

Предложенная методология компьютерного геометрического моделирования расширяет возможности использования вычислительной техники при выборе оптимальных способов конструирования 3D-моделей, каркасов, поверхностей и использовании их на практике. Рассмотренная методика требует проведения дальнейших углубленных научных исследований.

Список литературы:

1. Бугрименко, Г.А. Автоматизация конструирования на ПЭВМ с использованием системы AutoCAD / Г.А. Бугрименко, В.Н. Лямке, Э.-К.С. Шейбокене. – М.: Машиностроение, 1993. – 336 с. – Текст: непосредственный.
2. Кудрявцев, Е.М. AutoLisp. Основы программирования в AutoCAD / Е.М. Кудрявцев. – М.: ДМК Пресс 2000. – 416 с. – Текст: непосредственный.
3. Хейфец, А.Л. Инженерная компьютерная графика. AutoCAD / А.Л. Хейфец. – М.: ДИАЛОГ-МИФИ, 2002. – 432 с. – Текст: непосредственный.

Л.П. Чебан, студентка,
филиал ПГУ им. Т.Г. Шевченко,
зам. заведующего по образовательной деятельности,
Е.А. Броничан, заведующий,
Н.Г. Чернова, педагог-психолог, воспитатель,
МДОУ «Рыбницкий д/с №19 комбинированного вида»,
г. Рыбница, Приднестровье

ИСПОЛЬЗОВАНИЕ ИНФОРМАЦИОННО-КОММУНИКАТИВНЫХ ТЕХНОЛОГИЙ В РАБОТЕ ПЕДАГОГА ПО ОРГАНИЗАЦИИ РАННЕЙ ПРОФОРИЕНТАЦИИ ДОШКОЛЬНИКОВ

В статье раскрывается значение ИКТ технологий в дошкольном образовании, рассматривается работа педагогического коллектива по формированию у дошкольников ранней профессиональной ориентации.

Ключевые слова: *ИКТ технологии, ранняя профориентация дошкольников, профориентационная работа с дошкольниками, опыт ОДО по профориентации.*

«Если сегодня мы будем учить так, как учили вчера,
мы украдём у наших детей завтра»
Джон Дьюи.

Современный ребенок развивается в мире, который отличается от мира, в котором выросли его родители. Дошкольный возраст это яркая, неповторимая страница в жизни каждого человека. Именно в этот период начинается процесс социализации, устанавливается связь ребенка с ведущими сферами быта: миром людей, природы, предметным миром. Дошкольный возраст - время первоначального становления личности, формирования основ самосознания и индивидуальности ребенка. Задача приобщения детей к жизни в современном социальном пространстве требует обновления не только содержания дошкольного образования, но и способов взаимодействия между детьми и взрослыми, формированию базового доверия ребенка к миру, комфортного и безопасного образ жизни. В свете введения Государственного образовательного стандарта к дошкольному воспитанию как первому звену непрерывного образования предъявляют качественно новые требования - использование в образовании современных информационно-коммуникативных технологий.

На данный момент в воспитательно-образовательном процессе современные педагоги в работе с детьми применяют мультимедийные технологии, электронно-информационные ресурсы, сетевые технологии.

Воспитатели ОДО могут подготовить и представить непосредственно образовательную деятельность интересной, яркой, красочной, сочетать в себе динамику, звук и изображение, т.е. те факторы, которые наиболее долго удерживают внимание ребенка. Задача педагога - поиск более эффективных современных образовательных технологий.

В Государственном образовательном стандарте дошкольного образования Приднестровской Молдавской Республики личность ребенка выдвигается на первый план, и теперь все дошкольное детство должно быть посвящено игре. В процессе игровой деятельности происходит вхождение ребенка в социальный мир, освоение им начальных представлений социального характера, в том числе и ознакомление с профессиями.

Дошкольный возраст это период активного формирования любознательности, познавательной активности, стремления к социальному познанию и размышлению, развития умственных способностей и речи ребенка. Данный период развития ребенка позволяет формировать активный интерес к разным профессиям. Основное правило педагога: ребенку мало знать о профессии, в нее нужно поиграть!

При помощи информационно-коммуникативных технологий воспитатель может представить информацию о профессиях взрослых на экране в игровой форме, что вызывает у детей интерес. Ведь основная цель ранней профориентации детей дошкольного возраста – развитие эмоционального отношения ребенка к миру профессий. Благодаря полученным знаниям у ребенка формируются навыки

труда, складывается уважительное отношение к труду взрослых разных профессий, расширяется кругозор, который способствует раннему проявлению у дошкольника интереса к конкретной профессии.

В своей педагогической деятельности педагоги обращаются к информационным технологиям: создания презентаций, создания и обработки графических изображений, сканирования, создания и обработки текстовой информации.

Для ознакомления детей с ранней профориентацией педагоги МДОУ «Рыбницкий детский сад №19 комбинированного вида» используют: мультимедийный проектор, DVD плейер, телевизор, компьютер, ноутбук. Использование ИКТ в нашем дошкольном образовательном учреждении осуществляется в нескольких направлениях:

– для повышения эффективности непосредственно образовательной деятельности с детьми создаются презентации в программе Power Point:

– осуществляется подборка дополнительного материала из различных источников в Интернете к НОД и другим мероприятиям;

– дошкольники просматривают слайд-шоу, фильмы о профессиях;

– совершают виртуальные экскурсии по предприятиям;

– педагоги изготавливают лэпбуки;

Педагоги знакомят дошкольников с профессиями взрослых по составленной программе. Цель данной программы сформировать у ребенка эмоциональное отношение к миру взрослых профессий, дать ему возможность использовать свои навыки в различных видах деятельности. Программа по ранней профориентации включает в себя четыре блока:

«Знакомство с профессиями» (вторая младшая группа);

«Путешествие в мир профессий» (средняя группа);

«Как много профессий на свете» (старшая группа);

«Все профессии важны, все профессии нужны» (подготовительная группа).

Данные блоки содержат характеристики о профессиях, а полученные знания помогают детям в осознании важности и необходимости каждой профессии. Задачи данной программы:

– обогащать и конкретизировать представления детей о различных профессиях, воспитывать интерес и уважение к людям труда;

– формировать у детей обобщенные представления о структуре трудового процесса, о роли современной техники в трудовой деятельности человека, понимание взаимосвязи между компонентами трудовой деятельности;

– закреплять умения детей выражать в игровой и продуктивной деятельности свои впечатления;

– стимулировать развитие познавательных, коммуникативных, творческих способностей детей;

– воспитывать бережное отношение к труду взрослых и его результатам;

– помочь детям осознать важность, необходимость и незаменимость каждой профессии.

С помощью применения ИКТ нами были совершены виртуальные экскурсии по предприятиям нашего города: ЗАО Рыбницкий хлебокомбинат, ОАО Молдавский металлургический завод, ЗАО Рыбницкий насосный завод, ознакомили воспитанников с городами, памятниками, заповедниками Приднестровья. Был показан воочию труд людей работающих на предприятиях и раскрыта важность каждой из профессий. Педагогами нашего дошкольного образовательного учреждения был собран электронный дидактический материал по ознакомлению с профессиями.

В современном образовательном пространстве компьютер не решает всех проблем, он всего лишь многофункциональное средство обучения. Не менее важным в процессе обучения являются педагогические технологии в воспитательно – образовательной деятельности дошкольников, что позволяет педагогу «вложить» в ребенка запас знаний, создать условия для познавательной активности. В отличие от обычных технических средств обучения информационно-коммуникационные технологии позволяют педагогу не только насытить ребенка большим количеством готовых знаний, но и развить творческие, интеллектуальные способности, умение самостоятельно приобретать новые знания.

Можно сделать вывод, что XXI век, диктует нам новые, постоянно развивающиеся технологии. На сегодняшний день компьютерная грамотность педагога должна быть гораздо выше, чем степень уверенного пользователя ПК. Возможности использования ИКТ позволяют не только повысить свой потенциал, но и расширяют возможности педагогической деятельности в целом. Мы видим, что дети нового «информационного» поколения приходят детский сад, они легко осваивают компьютер, ноутбук, планшет и многие другие гаджеты. Поэтому организация дошкольного образования должна работать на достаточно высоком современном уровне и быть оснащена не только современной техникой, но и современными педагогами.

Список литературы:

1. Горвиц, Ю.М. Новые информационные технологии в дошкольном образовании / Ю.М. Горвиц, Л.Д. Чайнова, Н.Н. Поддаков. – М.: Линка-пресс, 1988. – Текст: непосредственный.

2. Комарова, Т.С. Информационно-коммуникативные технологии в дошкольном образовании / Т.С. Комарова, И.И. Комарова, А.В. Туликов. – Мозаика-Синтез М.,2011. – Текст: непосредственный.

3. Калинина, Т.В. Управление ДОУ. Новые информационные технологии в дошкольном детстве / Т.В. Калинина. – М, Сфера, 2008. – Текст: непосредственный.
4. Фомичева, О.С. Воспитание успешного ребенка в компьютерном веке / О.С. Фомичева. – М.: Гелиос АРВ, 2000. – Текст: непосредственный.
5. Шорыгина, Т.А. Профессии. Какие они? Книга для воспитателей, гувернеров и родителей / Т.А. Шорыгина. – М.: Гном, 2013. – Текст: непосредственный.
6. Шорыгина Т.А. Беседы о профессиях / Т.А. Шорыгина. – М., 2014. – Текст: непосредственный.

В.С. Шонька, воспитатель,
М.А. Сливинская, воспитатель,
О.В. Солтинская, учитель-логопед,
О.В. Волиханова, зам. заведующего по ОД,
МДОУ «Рыбницкий д/с №25 общеразвивающего вида»,
г. Рыбница, Приднестровье

ИНФОРМАЦИОННЫЕ ТЕХНОЛОГИИ В ДОШКОЛЬНОМ ОБРАЗОВАНИИ

Изучение проблемы познавательного развития дошкольников в педагогической практике и теории всегда было на особенном месте. Развитие современных технологий, интерес и устремленность на получение новых знаний об окружающей среде, способности работать с информационными данными – вот веяния современности. Автор статьи рассматривает важность использования современных информационных технологий в рамках образовательной деятельности дошкольников, как эффективного метода приобщения детей к современной информационной эре.

Ключевые слова: *информационные технологии, познавательное развитие, познавательные способности, образовательная деятельность, компьютерные программные продукты.*

Применение информационных технологий в дошкольной образовательной организации существенно повышает потенциал в проблеме расширения и обогащения применяемых методологий, дает возможность достичь принципиально новой степени воспитательно-образовательного процесса и поднять уровень результативности проводимых занятий. Говоря иначе, внедрение достижений цифровизации и информатизации в систему образования ведет к преобразованию существенных сторон дидактического процесса: преимущественно преобразовывается деятельность воспитанника и педагога.

Внедрение информационных технологий позволяет педагогу освободиться от рутинных действий, изменить свою методику диагностирования, отслеживать динамику прогресса усвоения воспитанниками даваемых им знаний, в то время как воспитаннику внедрение информационных технологий дает возможность проявления большей самостоятельности в ходе получения информации, оперирования большим ее объемом и др. [1].

В настоящее время применение информационных технологий перед педагогическим сообществом открывает новые возможности: игровые и обучающие программные продукты, разработанные для детей, огромное число программ, позволяющих расширить методическое обеспечение, возможность применения фильмов, изображений, музыки.

Следует отметить, что при этом программные продукты, применяемые непосредственно при взаимодействии с дошкольниками, обладают строгими критериями относительно педагогической ценности, информации, формы, оформления, соответствия личностным и возрастным характеристикам дошкольников. Все используемые программные продукты, главным образом, направлены на то, чтобы развивать у дошкольников интеллектуальные, творческие, коммуникативные и познавательные способности.

Использование информационных технологий на занятиях повышает познавательный интерес, и, как следствие, общий уровень познавательных возможностей за счет того, что информационные технологии обладают значительными отличиями от обычных детских занятий и игр.

Дошкольников привлекает получение информации с использованием звукового, графического и текстового сопровождения одновременно. При этом, динамичность и яркость, возможность непосредственно принимать участие в происходящем, самостоятельно изменять фото, видео, проведение занятий, как педагогом, так и сказочным персонажем, который с детьми разговаривает, поощряет их, создает иллюзию, главным образом игры, что у дошкольников вызывает особенный интерес и вовлеченность в образовательный процесс.

Благодаря применению непривычных для дошкольников методов обучения и закрепления полученных знаний развивается их непроизвольное внимание, которое способно быть более продолжительным, чем при проведении занятий в традиционной форме, за счет разнообразия материала и возможности работы с ним. К тому же происходит активизация мотивации дошкольников, так как, начиная со средней группы детского сада, в интеллектуальную эстафету можно превратить любое занятие.

Возможность моделирования многообразных сюжетов и ситуаций позволяет новую информацию преподносить на занятиях и производить закрепление уже полученных знаний, с применением каждый раз принципиально новых образов, что также позитивно влияет на познавательное развитие дошкольника.

Использование информационных технологий позволяет педагогу оптимизировать свой педагогический процесс, индивидуально подходить к каждому воспитаннику, ориентироваться на группы детей, обладающих различным уровнем познавательного интереса.

Однако главной положительной стороной проведения занятий с дошкольниками с применением информационных технологий служит их игровая составляющая, позволяющая повысить привлекательность для детей образовательных занятий благодаря эмоциональной окраске и соответствию с основной деятельностью дошкольников. Этот факт существенно увеличивает результативность развития у детей познавательного интереса.

Информационные технологии дают возможность формировать познавательный интерес. Эти возможности обусловлены следующими критериями:

- осуществляется моделирование ситуации, которая находится за гранью привычной для воспитанника деятельности (интерактивное путешествие, просмотр фильма о морских глубинах и т.п.);
- обеспечивается наиболее высокая скорость восприятия информационных ресурсов посредством задействования наибольшего числа анализаторов, что на качество усвоения знаний при этом не оказывает воздействия;
- улучшение качественных характеристик эстетики занятий, что, обычно, ведет к повышению устойчивости внимания воспитанника;
- формирование предпосылок к способности и произвольности регулирования воспитанниками собственного поведения, их легкой включаемости в образовательную деятельность;
- повышение самооценки воспитанников.

В дальнейшем воспитанники, обладая определенным уровнем информационной грамотности, смогут самостоятельно осуществлять поиск и обработку информацию, ориентироваться в потоках информации, использовать разнообразные девайсы и компьютеры, а также развивать свои знания, обучаться, благодаря собственной инициативе, что служит показателем сформированности у воспитанника познавательного развития [2].

Таким образом, можно сделать вывод, что на текущем уровне информатизации общества использование информационных технологий имеет огромное значение в познавательном развитии у дошколят [3].

Расширение потенциала в оптимизации образовательно-воспитательного процесса в детском саду и преобразование его существенных сторон перед педагогическим работником открывают целый ряд инновационных способов, позволяющих формировать у детей познавательный интерес [4].

Также в заключении следует отметить, что игровая форма компьютерных программных продуктов, разработанных для детей дошкольного возраста, соответствует их ключевым видам деятельности и обеспечивает повышение эффективности проводимых занятий и достижение качественно нового уровня воспитательно-образовательного процесса, тем самым благоприятно воздействуя на формирование у дошкольников познавательного развития.

Список литературы:

1. Третьяков, А.Л. Современный ребенок в дошкольном образовании Российской Федерации: особенности развития и интеграции в обществе знаний / А.Л. Третьяков – Текст: непосредственный // Ребенок в образовании: тематич. сб. материалов Всерос. науч.-практ. конф. 2017 г. – М., 2017. – С. 103-106.

2. Ямалдинова, З.Н. Использование информационных и коммуникационных технологий в учебном процессе / З.Н. Ямалдинова. – М., 2012. – 439 с. – Текст: непосредственный.

3. Москвина, А.С. Изобразительное искусство и литературное медиатворчество в организации трудового воспитания детей дошкольного и школьного возрастов /А.С. Москвина, О.И. Радомская, О.В. Юдушкина – Текст: непосредственный // Педагогика искусства. – 2016. – № 3. – С. 66-73.

4. Комарова, Т.С. Дети младшего возраста и информационные технологии / Т.С. Комарова, И.И. Комарова – Текст: непосредственный // Педагогика. – 2011. – № 8. – С. 59-68.

А.П.Щёголева, учитель,
МОУ «РРСОШ №11»,
студентка,
С.И.Борсуковский, ст. преподаватель,
филиал ПГУ им. Т.Г. ШЕВЧЕНКО,
г. Рыбница, Приднестровье

МЕТОДИЧЕСКИЕ РЕКОМЕНДАЦИИ ПРИ ОРГАНИЗАЦИИ ДИДАКТИЧЕСКОГО МАТЕРИАЛА К ИНТЕРАКТИВНОЙ ДОСКЕ SMART BOARD

В статье рассмотрены опыт и перспективные направления использования интерактивных SMART технологий в образовательной деятельности в условиях внедрения новых ГОС основного общего образования. Представлены интерактивные приемы с использованием инструментов программного обеспечения SMART Notebook.

Ключевые слова: *интерактивные технологии, SMART технологии, программное обеспечение SMART Notebook, УУД.*

В совершенствовании программного и методического обеспечения материальной базы видится перспектива успешного применения современных информационных технологий в образовании для повышения мотивации к учению, активизации процессов развития логического мышления, а также творческого, интеллектуального потенциала обучаемого.

Приоритетным направлением современной школы является создание необходимых и полноценных условий для личностного развития каждого ребенка.

Повышение эффективности, адаптивности и содержательности учебного процесса достигается путем комплексного использования различных программных и технических средств, а также применения форм и методов активного обучения.

Внедрение новых интерактивных технологий требует постоянного обновления и совершенствования педагогических идей и содержания общего образования, а также подготовки новых педагогических кадров, способных детально изучать и внедрять эти технологии в образование.

Интерактивная доска в последние годы пополнила арсенал технических средств обучения (ТСО) не только в странах дальнего и ближнего зарубежья, но и в нашей республике.

Для повышения качества образования в организациях общего образования ПМР в 2014 году стартовала президентская программа «Алфавит», в результате которой в учебных заведениях были установлены 54 интерактивные доски.

Первые интерактивные доски в приднестровских школах появились в 2006 году, но сегодня все большее число школ приобретает их с целью повышения качества знаний учащихся. Причиной их востребованности является не только технология, способная заменить традиционную школьную доску с тряпкой и мелом, но и широкая возможность ее использования, удобство визуализации текстовой и графической информации с последующей корректировкой и сохранением на электронных носителях.

Внедрение интерактивных досок в образовательный процесс школы позволяет более эффективно реализовать требования государственного образовательного стандарта (ГОС) на всех ступенях общего образования.

Интерактивные доски на уроках в общеобразовательных школах используются как набор электронных интерактивных инструментов - современных, мощных, значительно ускоряющих доступ к необходимой информации, облегчающие ее восприятие и, в немалой степени, способствуют формированию творческой атмосферы общения в учебном классе.

Предварительные результаты исследований свидетельствуют, что использование интерактивной доски в учебном процессе расширяет дидактические возможности обучения детей и, с одной стороны, сопровождается увеличением объема учебной нагрузки, а с другой -способствует повышению уровня учебной мотивации со стороны учащихся.

Для эффективного применения разработанных дидактических материалов, разработанных в приложении SMART Notebook к интерактивной доске SMART Board, были сформированы рекомендации по оформлению слайдов во время работы на интерактивной доске.

При создании слайдов для работы на интерактивной доске учителю необходимо придерживаться следующих правил:

− необходимо соблюдать нормативы цветового оформления слайдов. Фон слайдов не должен быть слишком ярким. Фон слайдов не должен подавлять видимость размещённого текста;

− не допустимо, использование изображений низкого качества;

− схемы, таблицы и графики должны быть достаточно крупными, хорошо просматриваемые с любого места;

− на каждом слайде может быть размещено не более 7 объектов (под объектами понимаются рисунки и текстовые фрагменты);

− недопустимо использовать слишком мелкий шрифт, размер шрифта должен быть не менее 18 пт., оптимально 26-28 пт. (чем младше дети, тем крупнее шрифт);

− слайд не должен быть перегружен текстом, количество текста на слайде не более 50 слов;

− предпочтение отдавать «рублеными» шрифтам без засечек (Calibri, Arial), такой текст лучше воспринимается с экрана;

− заголовки выделять полужирным начертанием шрифта, наиболее важные слова – полужирным и курсивным начертанием;

− материал для чтения определений должен быть статичный (движение, мерцание, анимационные эффекты воспринимаются хуже);

− общее количество слайдов, демонстрируемых на занятии, должно соответствовать возрастным особенностям учащихся.

Наряду со многими преимуществами, подготовка урока с использованием интерактивной доски является трудоемким процессом и требует больших затрат времени. Применение ее на уроке должно быть дозированным. Согласно нормативной документации требуется учитывать, что при компьютерном сопровождении уроков общее время работы ученика с компьютером не должно превышать 15-20 минут, то есть менее половины урока. Можно использовать компьютер и интерактивную доску фрагментами по 2–5 минут, распределяя время взаимодействия детей с компьютерными программами в режиме фронтальной деятельности на протяжении всего урока. Для групповой формы обучения можно организовать компьютерную поддержку в рамках одного урока с помощью метода проектов или приема обучения в сотрудничестве. Интерактивная доска в этом случае может быть использована как для постановки проектных задач перед классом, так и для презентации результатов проекта отдельными группами, причем есть возможность переносить изображение с доски на локальные компьютеры и обратно, что увеличивает эффективность работы. Компьютер и доска на занятиях является не самоцелью, а средством для общего развития учащихся, инструментом, позволяющим решать задачи развития логического мышления, познавательных и коммуникативных способностей школьника.

Список литературы:

1. Гузеев, В.В. Преподавание. От теории к мастерству / В.В. Гузеев. – М.: НИИ школьных технологий, 2009. – 288 с. – Текст: непосредственный.

2. Ефремов, О.В. Социальные аспекты современных компьютерных технологий: учебное пособие / О.В. Ефремов. – Тамбов: Изд-во Тамб. ГТУ, 2009. – Текст: непосредственный.

3. Кашлев, С.С. Интерактивные методы обучения: учебно-методическое пособие / С.С.Кашлев. – Минск : ТетраСистемс, 2011. – 224с. – Текст: непосредственный.

А.Н. Зрячкин, к. юр. н, доцент,
И.П. Бардаченко, студент,
Саратовская государственная юридическая академия,
г. Саратов, Россия

НИГИЛИЗМ И ИДЕАЛИЗМ КАК ПРОБЛЕМА ПРАВОВОЙ ПОЛИТИКИ В ЦИФРОВОМ ОБЩЕСТВЕ

В статье раскрываются сущность нигилизма и идеализма как явлений правовой политики в постсоветских странах. Обосновывается деструктивный характер этих деформаций правосознания на примерах отдельных регионов. Обозначаются пути решения сложившейся ситуации, подчеркивается важная роль цифровых технологий в реализации комплекса предлагаемых мер.

Ключевые слова: *нигилизм, идеализм, правовая политика, правосознание, цифровые технологии, цифровое общество.*

Правовая политика, понимаемая как комплекс мер, осуществляемых центром по отношению к субъектам федерации и связанных с совершенствованием законодательства о развитии регионов, проведением конституционно-правовой и судебной реформ, организацией изучения правовых знаний, характеризуется на настоящий момент значительным количеством деформаций правового сознания, главными из которых выступают нигилизм и идеализм. Как полагает Н.М. Добрынин, у граждан России утвердилась заманчивая юридическая иллюзия: закон все может, и при этом к нему укоренилось повсеместное неуважительное отношение [3]. Эта позиция согласуется с мнением В.А. Туманова, согласно которому нет никаких оснований полагать, что лицо, впитавшее в себя юридико-нигилистические установки, будучи наделенным властью, тотчас избавится от них. Нередко случается как раз наоборот – слишком благоприятна почва для их активного бюрократического проявления [6].

По мнению некоторых авторов, обострение проблемы правового нигилизма в значительной степени детерминировано аномизацией всего общества в условиях неизбежных перемен, которые, в том числе стремительный переход к активному использованию цифровых технологий, сопровождаются крушением прежних идеалов, перестройкой всей системы социального контроля, состоянием, когда «прежние боги стареют или умирают, а новые еще не родились» [2]. В результате отмечается широкое распространение правового нигилизма как в российском обществе, так и на постсоветском пространстве.

Справедливости ради стоит отметить, что в Российской Федерации предпринимаются определенные шаги с целью преодоления сложившейся ситуации. Так, в начале 2010-ых годов в Тамбовской области была проведена серия круглых столов, посвященных роли общественных организаций в повышении правовой культуры населения. Участники заседаний остановили внимание на важности развития правовой грамотности и правосознания, роли общественных организаций, средств массовой информации в этом процессе, а также на необходимости формирования юридических знаний, умений и навыков у подрастающего поколения [7].

Правовой идеализм, напротив, представляет собой переоценку возможностей права, стремление ко всеобщей урегулированности социальных отношений правовыми средствами. Основы его лежат в излишне позитивной оценке объективной действительности и реалий права благодаря исключительно оптимистичному образу подачи информации. На юридические нормы возлагаются непомерные, несбыточные надежды, с помощью права, в частности, новых законов или ведомственных актов, стремятся решать любую проблему.

Необходимо согласиться с Н.И. Матузовым, полагавшим, что «само понятие правового идеализма до некоторой степени условно. Термин «идеализм» употребляется не в сугубо философском смысле (определенное мировоззрение), а в значении слов «идеализация», «идеалист», «идеальный», то есть, в качестве отрыва от действительности, наивности, непрактичности, прекраснодушных мечтаний о совершенном, но не реальном» [4]. Именно в таком ключе проводилась политика государства в отношении субъектов Федерации в середине 1990-ых годов; подобным же образом действуют некоторые государственные и региональные управленцы и в настоящее время. Да и массовое сознание социума, вдохновленного цифровыми технологиями, требует принятия все новых и новых законов. Но вместе с ними зачастую подписываются указы, постановления или вводятся отдельные юридические нормы, которые заведомо не выполнимы, а отражают лишь стремление их авторов бежать «впереди паровоза». Например, в Саратовской области в целях повышения прибыли от использования общественного транспорта с января 2016 года была произведена замена безлимитных социальных проездных для студентов талонами на 50 поездок в месяц. Трехлетняя практика их применения показывает крайнюю непроработанность, поспешность принятой меры; юридический идеализм региональных должностных

лиц становится постоянным источником и непосредственной причиной правового нигилизма различных слоев населения.

Для преодоления сложившейся ситуации важно иметь четкое представление о пределах и реальных возможностях юридических законов, путях их воплощения в жизнь. Соответственно, стратегия правового развития стран и регионов с учетом активного использования цифровых технологий и мгновенного получения информации должна быть сориентирована прежде всего на личность, ее права и законные интересы, свободу и ответственность. Личностная направленность юридической политики, несомненно, придаст авторитет и прочность всей правовой системе.

Считаем возможным согласиться с утверждением о том, что корни деформаций правосознания находятся глубоко в постсоветской действительности. В.А. Туманов обоснованно полагал, что юридический нигилизм – это «элемент, черта, свойство общественного сознания и национальной психологии, отличительная особенность культуры, традиций, образа жизни» [6]. И нет никаких оснований полагать, что лицо, впитавшее в себя юридико-нигилистические установки, будучи наделенным властью, тотчас избавится от них. Нередко случается как раз наоборот – слишком благоприятна почва для их активного бюрократического проявления [6]. Особенно если учитывать мгновенный доступ к неограниченному объему информации по жизненно важным вопросам.

А.Е. Павлов, сопоставляя менталитет современных и дореволюционных чиновников, пришел к выводу о значительной преемственности их черт: «сохранилось негативное отношение к народу, корпоративные отношения с сослуживцами, стремление к получению дохода из разных источников, игнорирование специфики решаемых служебных задач».

Вместе с тем, имеются и отличия. Так, «в процессе исполнения приказа вышестоящего начальства современный российский чиновник в отличие от дореволюционного собрата склонен проявлять инициативу; он ориентирован на получение профессионального образования» [5]. Последнее способно послужить дополнительным источником отрицания законодательных установок, так как возрастает соблазн, либо повлечь возникновение иной деформации правосознания – правового идеализма. Он представляет собой переоценку возможностей права, стремление ко всеобщей урегулированности социальных отношений правовыми средствами. Основы его лежат в излишне позитивной оценке объективной действительности и реалий права. На юридические нормы возлагаются непомерные, несбыточные надежды, с помощью права, в частности, новых законов или ведомственных актов, стремятся решать любую проблему.

Следующим фактором является комплекс мер, направленный на совершенствование правотворческой и правоприменительной деятельности на всех уровнях и повышение компетентности представительной и исполнительной власти. К этим мерам могут быть отнесены и мероприятия по повышению профессионального уровня субъектов правотворчества, поскольку огромное влияние на нигилизм и идеализм оказывают низкая юридическая информированность населения, недостаток правовых знаний. Цифровые технологии могут оказать в этом процессе огромную помощь.

Основной критерий успешности указанных мероприятий – их комплексный, скоординированный характер. Если причины идеализма и нигилизма кроются в социальных, экономических, культурных, духовных сторонах жизни общества, то необходимо сначала устранять эти аномалии. Вместе с тем не должно исключаться и применение к субъектам, чье поведение противоречит действующим нормам, принудительных мер с освещением соответствующего процесса в средствах массовой информации. Такой подход позволит снизить, а позже и преодолеть деформации правосознания граждан.

М.И. Байтин отмечал: «Закрепление в статье 1 Конституции РФ нормы о том, что Российская Федерация – Россия есть демократическое федеративное правовое государство с республиканской формой правления, не означает, что правовое государство у нас уже создано. Оно рассматривается как цель, к которой мы стремимся, с достижением которой связано нынешнее и последующее развитие России» [1]. Для скорейшего достижения указанной цели как раз и необходимо преодолевать такие негативные стороны российской действительности, как правовой нигилизм и правовой идеализм. Но лишь комплексный подход к изучению этой проблемы позволит отыскать и воплотить в жизнь пути ее решения.

Список литературы:

1. Байтин М.И. Сущность права (Современное нормативное правопонимание на грани двух веков).– Саратов, 2001. – 368 с.

2. Дюркгейм Э. Социология. Ее предмет, метод, предназначение / Пер.с франц., сост., послесловие и примечания А.Б.Гофмана. – М.: Канон, 1995. – 331 с.

3. Добрынин Н.М. О сущности правового нигилизма и правового идеализма // Государство и право.– 2015. – №12. С. 90-95.

4. Матузов Н.И. Правовой идеализм как «родимое пятно» российского общественного сознания // Юридическая наука и правоохранительная практика. – 2009. – №2 (8). С. 4-9.

5. Павлов А.Е. Профессиональный менталитет российского чиновника: сравнительный анализ // Социально-гуманитарные исследования. – 2005. – №4. С.106-112.

6. Туманов В.А. О правовом нигилизме // Советское государство и право. –1989. – №10. С. 25-27.

7. В Тамбове попытались ликвидировать правовой нигилизм. [Электронный ресурс]. – Режим доступа: http://www.taminfo.ru/people/14873-v-tambove-popytalis-likvidirovat-pravovoj-nigilizm.html

Б.К. Корлюга, ст. преподаватель
С.Н. Соколов, студент,
филиал ПГУ им. Т.Г. Шевченко,
г. Рыбница, Приднестровье

РАЗРАБОТКА ИНФОРМАЦИОННОЙ СИСТЕМЫ ПЛАНИРОВАНИЯ ЭНЕРГОРЕСУРСОВ ПРОИЗВОДСТВЕННЫХ ПОДРАЗДЕЛЕНИЙ ОАО «МОЛДАВСКИЙ МЕТАЛЛУРГИЧЕСКИЙ ЗАВОД»

Приведено описание информационной системы учета электроэнергии крупного промышленного предприятия по переработке металлолома в сортовой прокат, а также рассмотрен круг задач, которые позволяют решить проблему создания информационной системы учета электроэнергии по подразделениям.

Ключевые слова: *информационная система управления энергоресурсами, управление энергоресурсами, учет энергоресурсов, распределение энергозатрат по подразделениям, энергетические ресурсы, информационная система.*

Экономия энергоресурсов представляется для экономики ПМР приоритетной задачей, важно при модернизации системы управления экономией энергоресурсов обращать внимание на энергоэффективность. Фактор высокой стоимости энергоресурсов обусловил в последние годы кардинальное постоянное повышение стоимости энергоносителей и энергоресурсов в целом, явилось важным фактором, оказывающим ключевое влияние на организацию Энергоаудита на промышленных предприятиях. Если ранее учет энергозатрат обычно осуществляли в целом по предприятию, то сегодня все больше предприятий осуществляют учет ресурсов с детализацией по месту применения энергоресурсов. Действительно, гораздо легче находить точки применения усилий руководства предприятия, обладая детальной статистической информацией. Затраты на энергоресурсы − одна из основных расходных статей в бюджете как любого промышленного предприятия, тем более для такого энергоемкого предприятия как ОАО «ММЗ», поэтому получение полной картины расхода всех видов энергии, возможность анализа этой информации, прогнозирование и управление потреблением энергоресурсов на всех этапах производства имеет стратегическое значение

Повышение энергоэффективности увеличивает рентабельность, конкурентоспособность, количество рабочих мест, высвобождает средства для развития бизнеса. Именно поэтому в ПМР существуют законы и постановления, определяющие государственную важность энергосбережения (Закон Приднестровской Молдавской Республики «Об энергосбережении», Положение об энергетическом аудите, Приказ Министерства промышленности Приднестровской Молдавской Республики от 24 мая 2001 года N 454 «О нормировании расхода топлива, тепловой и электрической энергии в народно-хозяйственном комплексе» (САЗ 01-30) и т.п.).

Исходя из вышесказанного, для планирования и расчета энергозатрат для предприятия ОАО «Молдавский Металлургический Завод» была разработана и предлагается информационная система «Энергоаудит», которая может быть использована как самостоятельный программный продукт или интегрирована с системой бухгалтерского учета.

Актуальность разработки обоснована отсутствием на предприятии инструментов для учета энергозатрат по вспомогательным подразделениям, их планированию и оптимизации. Предприятие осуществляет учет только по большим участкам - электросталеплавильным цехом, сортопрокатным цехом, в целом по вспомогательным подразделениям и заводоуправлению. Кроме того, прогнозирование потребления энергоресурсов для ОАО «ММЗ» является одной из наиболее трудных задач при составлении топливно-энергетических баланса предприятия, а в условиях повышения цен на энергоресурсы и общих финансово-экономических трудностей в ПМР мероприятия по регулированию и планированию потребления энергетических ресурсов выходят на первоочередной план.

Информационные технологии, связанные, прежде всего, с использованием современной компьютерной техники и средств сбора и передачи данных, открывают новые возможности при решении вопросов энергосбережения. Имеющийся в нашей стране опыт разработки и внедрения программ и программных комплексов для тепло- и электроснабжающих предприятий, например, в ЕРЭС убедительно показывает, что значительным энергосберегающим эффектом обладает компьютеризация расчетов с потребителями энергии. В значительной степени это связано с дисциплинирующим фактором, возникающим в процессе компьютеризации учета и сопровождающим взаимоотношения поставщика и потребителя.

При разработке информационной системы были решены следующие задачи:

- сбор, обработка и систематизация исходных материалов ОАО «ММЗ»;

– определение потенциала энергосбережения, разработка перечня мероприятий по энергосбережению и повышению энергетической эффективности;

Если в торговых, снабженческо-сбытовых, консалтинговых организациях, в банках и инвестиционных компаниях состояние кризисности обычно длится сравнительно короткое время, то в промышленных фирмах оно может составить многие годы. Выход из такого состояния возможен по следующим направлениям, предприятие ОАО «Молдавский Металлургический Завод» выбрало способ сокращения расходов на ресурсы, в том числе энергетические. Автоматизация Энергоаудита успешно решает эту задачу. Созданная информационная система позволила автоматизировать Энергоаудит предприятия. ИС позволяет не только хранить показания счетчиков, но и анализировать данные, и на их основе планировать будущие показатели расхода электроэнергии. На данном этапе система внедрена на предприятии ОАО «Молдавский Металлургический Завод», где проходит тестирование. В будущем возможно добавление новых обработок и отчетов по требованию заказчика.

Список литературы:

1. В.А. Ажеронок, А. В. Островерх, М. Г. Радченко, Е. Ю. Хрусталева. Разработка управляемого интерфейса. – Издательство «1СПаблишинг», ISBN 978-5-9677-1148-0. – 723 с.
2. М.Г. Радченко, Е.Ю. Хрусталева 1С:Предприятие 8.2. Практическое пособие разработчика. Примеры и типовые приемы –«1СПаблишинг», ISBN 978- 9677-1147-3. – 874 с.

Н.М. Лунёва, студентка,
филиал ПГУ им. Т.Г. Шевченко,
г. Рыбница, Приднестровье

ПРОБЛЕМЫ ОБЕСПЕЧЕНИЯ ИНФОРМАЦИОННОЙ БЕЗОПАСНОСТИ В ОБРАЗОВАТЕЛЬНОЙ СРЕДЕ

При написании статьи преследуется цель аргументировано обозначить необходимость обеспечения информационной безопасности в современной образовательной среде, квалифицировать специфику и особенности вероятных мер защищённости в учреждениях образования.

Ключевые слова: *информационная безопасность, субъекты образовательного процесса, защита данных, информационные технологии.*

Важным атрибутом информационного общества сейчас считается всеобщая доступность информационных ресурсов в глобальной сети Интернет, в том числе для студентов. Обратной стороной доступности считается расширение факторов риска и угроз информационной защищенности [6].

Проблема обеспечения информационной защищенности является актуальной во всех сферах социально-экономического пространства. От степени безопасности информации конкретного учреждения или предприятия непосредственно зависит успешность его работы на рынке товаров и услуг. В статье подчеркивается особая важность решения обозначенной проблемы во всех образовательных организациях, что объясняется их деятельностью в сфере воспитания подрастающего поколения.

Необходимо заметить, что человек является инициатором и активным созидателем все более совершенных условий своего труда, личного пространства, модернизации всех сфер хозяйственной и социальной деятельности. Мы имеем налицо противоречие, заключающееся в следующем: индивид в результате своей ежедневной естественной деятельности производит продукт, на первый взгляд, облегчающий человеческое существование, но затем вынуждающий личность становиться заложником требований этого же продукта.

Информационная среда обитания личности предоставляет условия для становления субъекта информационного пространства, однако степень ее благоприятствования ориентируется уже внутренними, специфическими чертами субъекта. Как демонстрирует современное состояние общества, его становление и пространственно-временная динамика все более становятся зависимыми не от условий природной среды, а от потребностей самого человека. Люди создают так называемую вторичную среду, в основе которой находится информация.

Информационная среда «родилась» и развивалась параллельно с человеком, поскольку создавала условия для его существования. Совместно с эволюцией общества подвергалась переменам и нововведениям и среда. От наскальных рисунков, метода передачи «из уст в уста», от глашатаев, телеграфа и телефонного аппарата она проделала большой путь к средствам массовой информации с их радиовещанием, телевидением и глобальной сетью Интернет.

Современная наука рассматривает информационную среду в качестве одного из основных факторов развития общества, потому что в эпоху информационной революции и информационного взрыва индивидуум обязан за весьма ограниченный период времени адаптироваться к новым условиям своего бытия.

Информационная среда, которая в процессе развития стала сейчас обязательной составной частью, находящейся вокруг среды, предъявляет к современному человеку с каждым днем все более возрастающие адаптивные требования, продиктованные на современном этапе новыми реалиями, а также новыми социальными и экологическими жизненными обстоятельствами.

Вследствие этого в настоящее время весьма актуальной обозначается задача анализа положительных и неблагоприятных качеств процесса адаптации человека к среде обитания и новых форм построения информационной среды, максимально отвечающей запросам общества и личности.

Одним из важнейших инструментов благополучного решения данной стратегической задачи является надлежащий уровень отечественной промышленности и экономики, науки и образования, обеспечивающих преуспевание Приднестровья на рынке товаров и услуг.

Сегодня все сферы деятельности человека, в том числе и образования, весьма зависимы от информации и, бесспорно, всемерной защиты этой информации. Иными словами, сформированная информационная среда влечет за собой принятие мер по обеспечению информационной защищенности, гарантирующих эффективную работу человека во всех сферах и отраслях хозяйствования.

Одним из самых важных направлений нынешних преобразований в Приднестровье является модификация концепций управления предприятием, составляющим звеном которого является система обеспечения информационной безопасности. Существенную роль обозначенная проблема оказывает на такие отрасли, предприятия и организации, чья позиция в социально-экономическом пространстве государства на современном этапе изменяется коренным образом. Любая солидная компания или организация с целью поддержания своего имиджа и авторитета обязана создать у себя такую модель управления, которая гарантировала бы не только эффективность ее деятельности, конкурентоспособность, стабильное место на рынке товаров и услуг, но и обеспечивала информационную безопасность.

Под информационной защищенностью понимается процесс обеспечения конфиденциальности, доступности и целостности определенной информации. В предоставленном случае «целостность» означает обеспечение достоверности, полноты информации и способов ее обработки. «Конфиденциальность» предусматривает обеспечение доступа к информации исключительно авторизованным пользователям, а «доступность» говорит об обеспечении доступа к информации данных пользователей по мере возникновения необходимости. В согласовании с законодательством «О безопасности» и содержанием Концепции государственной защищённости, под информационной защищенностью мы должны понимать состояние безопасности жизненно важных интересов личности, общества и государства в информационной сфере.

Защищённость информации в господствующем нынче во всех сферах деятельности человека информационном пространстве обусловливается:

– отсутствием недопустимого риска, связанного с утечкой информации по техническим каналам;

– непреднамеренными и несанкционированными воздействиями на определенные данные и на иные ресурсы автоматизированной информационной системы организации или же фирмы, применяемые в автоматизированной системе.

Особого внимания со стороны государства требует образовательная среда, то есть все учебные и образовательно-воспитательные учреждения. Следует заметить, что в современном учебном сегменте образования информация и информационная инфраструктура считаются основными компонентами учебного процесса. Следовательно, обеспечение их защиты от внутренних и внешних угроз относится к главным задачам административного звена учреждения. К особенностям организации обеспечения информационной защищённости в системе образования относится и то обстоятельство, что субъектами деятельности учебных заведений являются учащиеся с еще не окрепшей психикой, легко поддающиеся постороннему воздействию.

Обозначенные выше факты создают особенную модель обеспечения информационной защищённости в образовательной среде, составляющими элементами которой следует назвать осуществление надлежащих мероприятий:

– защита компьютеров, локальных сетей и сети подключения к системе Интернета во всем учреждении;

– организация защиты секретной информации, в том числе индивидуальных данных сотрудников организации и обучающихся;

– создание организационно-правовых устройств защиты детей от распространения информации, причиняющей урон развитию и самочувствие подрастающего поколения;

– информационное обеспечение и внедрение систем исключения доступа к информации, несовместимой с целями воспитания и образования воспитанников;

– информационное просвещение родителей о значимости защиты детей от информации, наносящей вред их здоровью и развитию;

– профилактика у воспитанников правонарушений с использованием информационных и телекоммуникационных технологий, интернет-зависимости.

Успех в области информационной безопасности сферы образования может быть достигнут исключительно путем комплексного подхода, сочетающего надлежащее руководство, усилия

образовательного учреждения по убеждению субъектов образовательной деятельности в надобности увеличения защищённости информации, а также создания законодательства и контроля со стороны государства за уровнем информационной безопасности и использованием отечественного программного обеспечения и информационных технологий.

Список литературы:

1. Архипова З.В., Пархомов В.А. Информационные технологии в экономике. Учеб. пособие// Иркутск: Изд-во: БГУЭП, 2003. – 457 с.
2. Кастельс М. Информационная эпоха: экономика, общество, культура. – М.: АСТ, 2000. – 856с.
3. Мельников В.П., Клейменов С.А., Петраков А.М. Информационная безопасность и защита информации. – 3-е изд. – М.: Академия, 2018. – 315 с.
4. Гаврилов А.А. Средства воздействия СМИ на общественное сознание в условиях информационного общества // Молодой ученый. – 2012. – № 8. – С. 152-155.
5. Смирнов М.А. Информационная среда и развитие общества // Информационное общество. – 2001. – № 5. – С. 31-36.
6. Цифровое общество// Коллективная монография. –Тирасполь: Изд-во Приднестр. Ун-та, 2018. – 132 с.

М.И. Минер, студент,
филиал ПГУ им. Т.Г. Шевченко,
г. Рыбница, Приднестровье

ЦИФРОВАЯ ЭКОНОМИКА. ПРОЕКТ ПО ОСНАЩЕНИЯ МАРШРУТНЫХ ТАКСИ СИСТЕМОЙ УЧЁТА ПРОЕЗДНЫХ КАРТ

В статье описан проект по оснащению маршрутных такси системами учёта проездных билетов в одном из районов ПМР, а также способ возможной реализации данного проекта.

Ключевые слова: *цифровая экономика, транспорт, система учёта проездных карт.*

Цифровая экономика – одна из составляющих нашей повседневной жизни. Цифровая экономика – одна из наиболее стремительно развивающихся отраслей во всем мире. Это важный двигатель инноваций и развития предприятий. С переходом в век цифровых технологий ее влияние стало ощутимо и в масштабах конкурентоспособности стран.

Наше «общение» строится на основе цифр, коммуникация осуществляется с помощью телефонов, компьютеров, планшетов. Огромное влияние цифровая экономика оказывает не только на государственное управление, сферу оплаты счетов, банковских операций, но и на сферу предоставления услуг. Оплата с помощью простого мобильного телефона или банковской карты в ресторане, возможность, не выходя из дома внести средства за ЖКХ с помощью компьютера или мобильного приложения.

В данный момент в ПМР цифровая экономика развивается постепенно и не успевает охватить все сферы деятельности государства. Одной из таких ниш является цифровизация процессов в деятельности структуры маршрутных такси. В нашем городе существует проблема не достаточной развитой конкурентоспособности предприятий по предоставлению услуг маршрутных такси/пассажирских перевозок. Количество транспортных средств ограничено и это оказывает нагрузку на транспортные средства и на водителей в частности в пиковые часы работы. Оплата проезда с помощью наличных денег оказывает сильное неудобство, как пассажирам, так и водителю автотранспортного средства, влияет на скорость обслуживания и на безопасность пассажирских перевозок в целом. Долгий и нудный процесс по передачи денежных средств водителю может быть в значительной степени заменен альтернативным вариантом – разработкой системы учёта проездных билетов в автотранспортных маршрутных такси. Этот вариант предполагает быстрый и лёгкий учёт внесения средств за проезд без взаимодействия «пассажир→водитель». Данный проект реализуется с помощью внедрения систем учёта проездных билетов/карт, которые будут в наличии у пассажиров, но это не будет исключать возможности оплачивать наличными средствами проезд. Идея уже имеет огромный потенциал в нашем регионе и результат в развитых государствах показывает эффективность работы этого проекта.

Основной принцип работы такой системы заключается в создании устройства, считывающего ваши средства с карты за проезд. Возможно, использовать для оплаты телефон, прикладывать телефон на это устройство, сканируя QR код пассажира и списывать с его счёта средства за проезд.

Для устранения возможности «обхода» системы, неуплаты проезда или других нарушений предлагается использовать уже внедренную систему видеонаблюдения на автотранспорте, разработанную отделом инновационного инжиниринга ПГУ.

Система видеонаблюдения на автотранспорте предполагает программно-аппаратную реализацию устройства управления электропитанием видеорегистраторов автотранспорта в различных режимах

работы двигателя. После выключения двигателя устройство, в частности, обеспечивает возможность автоматического копирования данных с автотранспорта в общую базу данных предприятия. Предлагается дополнить данную систему подсистемой учёта проездных билетов.

Так же стоит отметить то, что возможность оплаты предоставляется несколькими вариантами:

1) Бесконтактная банковская карта – списание средств будет проводиться после помещения карты в терминал системы учёта, затем будет введён PIN-код пассажира, либо покупки услуги, которая даёт возможность оплатить проезд без проверки PIN-кода. В таблице 1 представлены лимиты на проведение торговых операций по картам «Радуга» с бесконтактной технологией PayPass.

Таблица 1

Лимиты на проведение торговых операций по картам «Радуга» с бесконтактной технологией PayPass

Наименование лимита	Сумма одной покупки
Бесконтактная оплата покупки, БЕЗ ввода ПИН-кода	до 150,00 руб. ПМР
Бесконтактная оплата покупки, требующая подтверждения операции с помощью ПИН-кода	150,01-800,00 руб. ПМР

Оплата покупок по картам «Радуга» с бесконтактной технологией PayPass на сумму от 800,01 руб. ПМР производятся только с использованием чипа карты и подтверждается вводом ПИН-кода.

2) QR-код с телефона – телефон будет прикладываться экраном к специальной цифровой панели, которая будет производить учёт средств и списание с баланса карты пассажира.

3) Проездная карта пассажира. Здесь предоставляется возможность использования способа 1 и способа 2. Приобретать такие карты можно в банках или банковских терминалах, размещённых на остановочных станциях, также возможность приобретать их в обычных терминалах в любой точке города. Проездные карты будут основаны на принципе количества поездок, например: Проездная карта – 5 поездок, стоимость – 20рублей.

4) С учётом всех потребностей и желаний пассажиров, возможность оплачивать наличными не исчезнет. Поэтому возможность наличными средствами будет актуальной.

Положительные стороны такой системы дают возможность быстро проводить операцию расчёта в маршрутных такси. При этом данные технологии помогут в организации работы предприятия маршрутных такси.

Такие устройства будут считывать количество пассажиров, использующих эту систему, и проводить анализ пассажиров сотрудниками компании (рис.1).

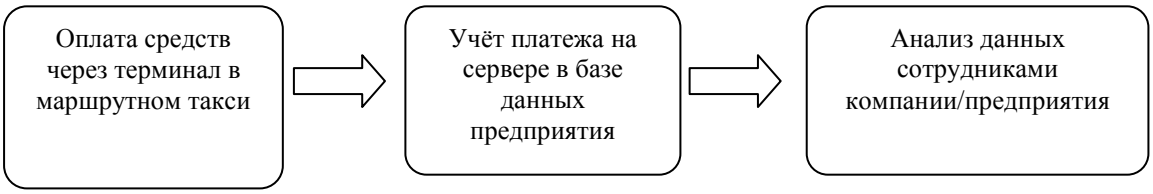

Рис.1. Схема работы и анализ системы учёта проездных карт

Также в эти устройства учёта проездных будет внедрён WiFi для комфортного время препровождения в маршрутном такси.

Внедрение проекта имеет большое значение социальной сферы:

– улучшение качества предоставляемых услуг льготной категории граждан;

– снижение уровня социальной напряженности и недовольство населения льготной категории граждан;

– при дальнейшем развитии проекта, будут предоставляться компенсации и скидки на пользование услугами этого проекта.

– снижение трудоёмкости взаиморасчёта между участниками системы;

– автоматизированная отчетность;

– фактическая компенсация своих услуг, оказанных льготной категории граждан;

– развитие бизнеса.

Из отрицательных сторон такой инновации в автотранспортной сфере является приобретение проездных билетов. Зачастую большинство пенсионеров столкнётся с проблемой их приобретения. Но есть возможность обойти эту проблему с помощью выдачи им бесплатных проездных билетов или на ограниченное время пользования. Одна из проблем, которые могут возникнуть – это малый пассажиропоток, характерный для небольших городов. Как показывает статистика, в нашем регионе соотношение количества пассажиров к транспортным средствам велико вследствие невысокой стоимости услуг пассажироперевозок.

При наличии значительных изменений пассажиропотока на части маршрута могут быть установлены графики движения по укороченному маршруту в пределах этой части маршрута или выпущены на маршрут дополнительные транспортные средства на определённый период времени.

Система учёта пассажиропотока является актуальной и достаточно важной для автотранспортных предприятий и позволит оценить их экономическую эффективность и осуществить планирование мероприятий по увеличению привлекательности оказываемых услуг и рентабельности бизнеса в быстро развивающемся цифровом обществе.

Список литературы:

1. Всяких М.В. Проблемы развития рынка пластиковых карт в России и отдельные пути их решения / М.В.Всяких, Ю.В. Всяких // Научно-информационный журнал «Наука и экономика». – 2011.– №4(8). – С. 17-22.

2. ЗАО «Агропромбанк»: официальный сайт. [Электронный ресурс]. – Режим доступа:https://www.agropromban k.com

И.А. Моцпан, заведующий
МДОУ «Рыбницкий детский сад №1
комбинированного вида»,
г. Рыбница, Приднестровье

АНАЛИЗ ВХОДНЫХ И ВЫХОДНЫХ ДОКУМЕНТОВ АВТОМАТИЗИРОВАННОГО РАБОЧЕГО МЕСТА ЗАВЕДУЮЩЕГО ОРГАНИЗАЦИЕЙ ДОШКОЛЬНОГО ОБРАЗОВАНИЯ

В данной статье поднимается вопрос об оптимизации управления организацией дошкольного образования путём автоматизации рабочего места заведующего. Представлена сравнительная характеристика существующих автоматизированных мест заведующего адаптированных для организаций дошкольного образования. На примере годового статистического отчёта представлена система автоматизации информации. Разработан проект модели автоматизированного рабочего места.

Ключевые слова: *автоматизированное рабочее место, управление организацией дошкольного образования, документооборот, оптимизация, информация, отчётность.*

XXI век характеризуется стремительным развитием информационных технологий, которые охватили все сферы общества, в том числе и образование. Информатизация образования предъявляет новые требования к профессиональным качествам педагогических работников. В связи с этим изменяется и роль руководителя ОДО, основной задачей становится аналитическая деятельность, которая невозможна в современных условиях без применения информационно-компьютерных технологий. В связи с этим заведующему приходится повышать профессиональную компетентность через расширение представлений об использовании сети Интернет в образовании, о программах автоматизации управления, планирования, мониторинга деятельности ОДО.

П.И. Третьяков и К.Ю. Белая в своём труде «Дошкольное образовательное учреждение: управление по результатам» отмечают, что руководитель для оперативного принятия управленческого решения должен обладать достаточным объёмом информации об организации работы в учреждении. С каждым днём объём получаемой информации увеличивается и без автоматизированной системы обработки оперативность принятия решения замедляется. Соответственно и прослеживание изменений при работе в инновационном режиме, а также своевременная корректировка затягиваются в связи с временными затратами на механический анализ полученной информации.

Действующая система управления детским садом может быть улучшена, при двух условиях:

1) если будет создана такая информационная среда со всеми сотрудниками учреждения, при которой заведующий будет оперативно получать достоверную и достаточную информацию для принятия решений, формирования отчётов, анализа и перспективного планирования работы организации на основе анализа результатов деятельности;
2) если будут созданы банки для хранения, сортировки, обобщения, анализа информации, сокращающие время обработки информации и предотвращающие вероятность появления ошибочной информации в документах.

Для реализации указанных условий нам необходимо применение таких современных информационных технологий как автоматизированные рабочие места (АРМ). Для определения понятия автоматизированное рабочее место возьмём за основу данное Конаплёвой И.А. в учебном пособии «Информационные технологии».

Автоматизированное рабочее место (АРМ) – это программно-аппаратный комплекс, установленный на рабочем месте специалиста для автоматизации его работы.

Создание автоматизированных рабочих мест предполагает, что основные операции по накоплению, хранению и переработке информации возлагаются на вычислительную технику, специалист же выполняет определенную часть ручных операций и операций, требующих творческого подхода при подготовке управленческих решений. Вычислительная техника при этом работает в тесном взаимодействии с пользователем, который контролирует ее действия, меняет значения отдельных параметров в ходе решения задачи, а также вводит исходные данные для решения задач и функций управления. На практике для каждой группы работников управления такие функции регламентируются должностными инструкциями, положениями, законодательными актами и др.

Создание АРМ обеспечивает: доступ к современной электронной технике небольших организаций; простоту, удобство и дружественность по отношению к пользователю; компактность размещения, высокую надежность, сравнительно простое техническое обслуживание и невысокие требования к условиям эксплуатации; информационно-справочное обслуживание пользователя; развитый диалог с пользователем и предоставление ему сервисных услуг; максимальное использование ресурсов системы; возможность ведения локальных и распределенных баз данных; наличие документации по эксплуатации и сопровождению; совместимость с другими системами.

Автоматизированные рабочие места, актуальные для дошкольных образовательных учреждений, можно классифицировать по специализации:

1. АРМ руководителя предназначено для выполнения функций оперативного управления и функций принятия решений. Автоматизированное рабочее место руководителя позволяет: принимать решения с максимальной адаптацией к конкретным ситуациям; получать отчеты требуемой формы по всей информации, находящейся в автоматизированной корпоративной базе; обеспечить руководителю или его непосредственным помощникам оперативность и скорость поиска нужной информации; обеспечить оперативную связь с другими источниками информации в пределах организационной структуры и с внешней средой и т. д.

2. АРМ специалиста предоставляет пользователю возможность проводить аналитическую работу, максимально используя всю необходимую информацию. Автоматизированное рабочее место специалиста реализует следующие функции: работа с персональными базами данных и базами данных организации; обеспечение коммуникационного диалога с дополнительными источниками информации; моделирование анализируемых процессов с учетом накопленного опыта; многофункциональность и гибкость системы.

3. АРМ технического работника позволяет автоматизировать выполняемую пользователем ежедневную рутинную работу: ввод информации; ведение картотек и архивов; обработка входящей и исходящей документации; контроль ежедневного личного плана руководителя и т. д.

В настоящее время существует множество автоматизированных мест руководителя. В таблице 1 представлена сравнительная характеристика основных функциональных возможностей АРМ, адаптированных для организаций дошкольного образования.

Таблица 1

Сравнительная характеристика автоматизированных рабочих мест для организаций дошкольного образования

Критерии сравнения	**ИАС «АВЕРС: Заведующий ДОУ»**	**Детский сад: Развитие ФГОС**	**1С: Дошкольное учреждение**	**КИР «Цветочный город»**
Электронный паспорт ОДО	+	-	-	-
Личные дела сотрудников	+	-	+	-
Личные дела воспитанников	+	+	+	+
Мониторинг развития дошкольников	+	+	-	+
Штатное расписание	+	-	+	-
Дополнительное образование	+	+	-	+
Предварительный набор воспитанников	+	-	+	+
Учёт движения воспитанников	+	+	+	+
Учёт посещаемости воспитанников с указанием причин отсутствия	+	+	+	+

Критерии сравнения	ИАС «АВЕРС: Заведующий ДОУ»	Детский сад: Развитие ФГОС	1С: Дошкольное учреждение	КИР «Цветочный город»
Статистические и управленческие отчёты	+	-	+	+-
Учёт материальных ценностей	-	-	+	-
Локальный/сетевой режим работы	+/+	+/-	+/+	+/-
Стоимость программного продукта	24 000 российских рублей (на один компьютер)	15 000 российских рублей (на один компьютер)	18 000 российских рублей (на один компьютер)	бесплатно

Представленные инновационные варианты автоматизации не выполняют всех необходимых функций, кроме того, такие программные продукты, как «1С: Дошкольное учреждение» и «КИР «Цветочный город» не соответствуют требованиям государственного образовательного стандарта дошкольного образования Приднестровской Молдавской Республики.

Системы «Детский сад: Развитие ФГОС» и «ИАС «АВЕРС: Заведующий ДОУ» сложны в установке, внедрении и первичной настройке. КИР «Цветочный город» не удобна в работе и техническая поддержка не предусмотрена, так как программа разработана собственными силами на базе MSAccess.

С учетом существующих особенностей организации деятельности ОДО в Приднестровье и ограниченных финансовых возможностей этих организаций после сравнительного анализа характеристик инновационных вариантов автоматизации нами было принято решение разработать собственный АРМ для ОДО. При этом мы учитывали, что каждый учебный год начинается с составления и утверждения базовой документации, в которой имеется повторяющаяся информация, кроме того эту документацию необходимо хранить, анализировать и меть к ней доступ в любой момент (войдя на свою страничку в интернете).

В соответствии с планированием руководителю необходимо:

– составить и утвердить штатное расписание;

– распределить сотрудников по должностям, с учётом их профессиональных возможностей по реализации поставленных задач;

– организовать мероприятия по изучению передового педагогического опыта, вести портфолио педагогов, подготовить документацию по аттестации сотрудников;

– организовать наставничество, создать условия для привлечения в организацию молодых кадров;

– организовать воспитательно-образовательный процесс, режимные моменты, дополнительное образование;

– организовать приём воспитанников в ОДО, вести движение по группам, посещаемость, учёт их индивидуального развития, отслеживать мониторинг развития по каждому направлению (познавательно-речевое, физическое, художественно-эстетическое, социально-нравственное);

– на основе анализа деятельности организации, планировать мероприятия, направленные на развитие каждого воспитанника, сотрудника и организации в целом.

В своей ежедневной деятельности руководитель сталкивается с многократным повторением одной и той же информации. Например, при приёме на работу сотрудника до введения АРМ заведующего приходилось вручную заполнять следующие документы: приказ «О приёме», трудовой договор (в двух экземплярах), личная карточка работника, личный листок по учёту кадров и. др., в которых имеются повторяющиеся данные: наименование организации, дата составления, табельный номер, характер работы, вид работы, ФИО, оклад, надбавки, доплаты и другое. Кроме того, ежедневно необходимо вести табель учёта рабочего времени сотрудников, который имеет набор повторяющихся данных: ФИО, должность, нагрузка, отметка о явках и причины неявки на работу, количество часов и т.п. (помимо выполнения работы обусловленной трудовым договором, необходимо вести учёт работы, выполненной за временно отсутствующего работника, например, находящегося в отпуске или на больничном).

Принимая нового сотрудника на работу, руководитель получает следующую информацию:

- общие данные: ФИО, пол, контактный телефон;

- данные приёма на работу: дата приёма, должность, категория, тип работы (основная, внутреннее совмещение, внешнее совместительство), оклад, количество штатных единиц, стаж (общий, педагогический, по данной должности), длительность испытательного срока при приёме на работу, номер социального страхования, табельный номер;

- паспортные данные: серия, номер, дата выдачи, кем выдан, дата и место рождения, прописка;

- сведения об образовании: наименование организации, название документа об образовании, его серия и номер, специальность и квалификация по диплому;

- семейное положение: степень родства, ФИО родственника, дата рождения;

- дополнительные сведения: владение другими языками, уровень владения.

Делопроизводитель, получив ранее перечисленную информацию о сотруднике от руководителя, оформляет следующие документы:

- приказ «О приёме» (Унифицированная форма № Т-1, утверждена Приказом Министерства по социальной защите и труду ПМР от «29» ноября 2017 г. №1407);

- трудовой договор (в двух экземплярах);

- личную карточку работника (Унифицированная форма № Т-2, утверждена Приказом Министерства по социальной защите и труду ПМР от «29» ноября 2017 г. №1407);

- личный листок по учёту кадров.

Заполнив первоначальный пакет документов, делопроизводитель переходит к формированию личного дела сотрудника, которое включает: титульный лист; заявление о приёме на работу; заявление о согласии на обработку персональных данных; приказ «О приёме»; личную карточку работника; личный листок по учёту кадров; копию паспортных данных; копию документов об образовании (при необходимости нострификации документов); копию документов о переквалификации или повышении квалификации; копии документов подтверждающих наличие квалификационной категории; копии наградных документов; копию страхового свидетельства; копии свидетельства о рождении несовершеннолетних детей и лиц, находящихся на иждивении работника; заявление о предоставлении льгот на уплату подоходного налога (при наличии льгот), трудовой договор.

Зачисляя нового воспитанника в организацию дошкольного образования, руководитель получает следующую информацию:

- общие данные: ФИО ребёнка, пол, дата и место рождения, серия, номер, дата выдачи свидетельства о рождении;

- данные о движении: дата приёма, дата и номер путёвки МУ «Рыбницкое УНО» о направлении в ОДО, возрастная группа, дата перевода в другую группу, дата выбытия из ОДО;

- данные о матери: ФИО, её дату рождения, паспортные данные, гражданство, прописку, место работы, контактный телефон;

- данные об отце: ФИО, его дату рождения, паспортные данные, гражданство, прописку, место работы, контактный телефон;

- полная или неполная семья (одинокая мать, если ребенок рожден вне брака и отцовство не установлено; приемный родитель, который на момент усыновления (удочерения) не состоял в браке, один из родителей признан без вести пропавшим);

- льготные категории семей: многодетная семья; сирота / оставшийся без попечения родителей; ребенок-инвалид, ребенок с тубинфекцией; родитель умер в следствии ранения во время боевых действий 1992 года / в Афганистане; неработающие инвалиды 1 или 2 группы; пострадавшие от Чернобыльской катастрофы; родители, имеющие официальный статус безработных; малоимущие, по решению главы государственной администрации; оба родителя работают в бюджетной сфере.

Делопроизводитель, получив ранее перечисленную информацию о воспитаннике от руководителя, оформляет следующие документы:

- приказ «О приёме»;

- приказ «О предоставлении льгот» (при наличии);

- договор между ОДО и родителями воспитанника об обучении по основным образовательным программам дошкольного образования;

- приказ «О предоставлении дополнительных образовательных услуг»;

- приказ «О зачислении в группу по изучению второго официального языка».

Заполнив первоначальный пакет документов, делопроизводитель переходит к формированию личного дела воспитанника: титульный лист; заявление о зачислении в ОДО; заявление о согласии на обработку персональных данных; путёвка МУ «Рыбницкое УНО» о направлении в ОДО; копия свидетельства о рождении ребёнка; копии паспортов родителей (лиц, их заменяющих); справки с места работы родителей (лиц, их заменяющих); заявление о предоставлении льгот (при наличии); копии документов на предоставление льгот (при наличии); приказ «О приёме»; приказ «О предоставлении льгот» (при наличии); договор между ОДО и родителями воспитанника об обучении по основным образовательным программам дошкольного образования; заявление о предоставлении дополнительных образовательных услуг; заявление об обучении второму официальному языку; приказ «О предоставлении дополнительных образовательных услуг»; приказ «О зачислении в группу по изучению второго официального языка».

Согласно имеющейся информации в ОДО сформированы базы данных, позволяющие легко формировать через поисковик с заданными параметрами следующие отчёты:

I. в базе данных о воспитанниках:

- база данных о воспитанниках (принятые/выбывшие воспитанники);

- об охвате детей дополнительным образованием;

- об охвате детей, изучающих второй официальный язык;

- информация о семьях, нуждающиеся в признании, находящихся в социально-опасном положении;

- список льготников (с выборкой по категориям).

II. в базе данных о сотрудниках:

- контрольный список руководящего и педагогического состава;
- контрольный список учебно-вспомогательного персонала;
- принятые/уволенные сотрудники;
- сведения об изменениях в учетных данных;
- список военнообязанных;
- информация о сотрудниках.

Однако существует ряд отчётов, для формирования которых необходима автоматизация для предотвращения ошибок и просчётов, возникающих в результате выполнения данной работы человеком, так как зачастую срабатывает «человеческий фактор», в результате чего тратится большое количество времени на поиск ошибки. К таким отчётам следует отнести: Форма № 85 – К; Форма № 7; Форма № 1-ФК; Форма № 1-Т (кадры) с приложением; Форма № 83-РИК и другие.

Рассмотрим информационные потоки на примере формирования отчётов в системе взаимодействия заведующего с другими сотрудниками ОДО, представленными на рисунке 1.

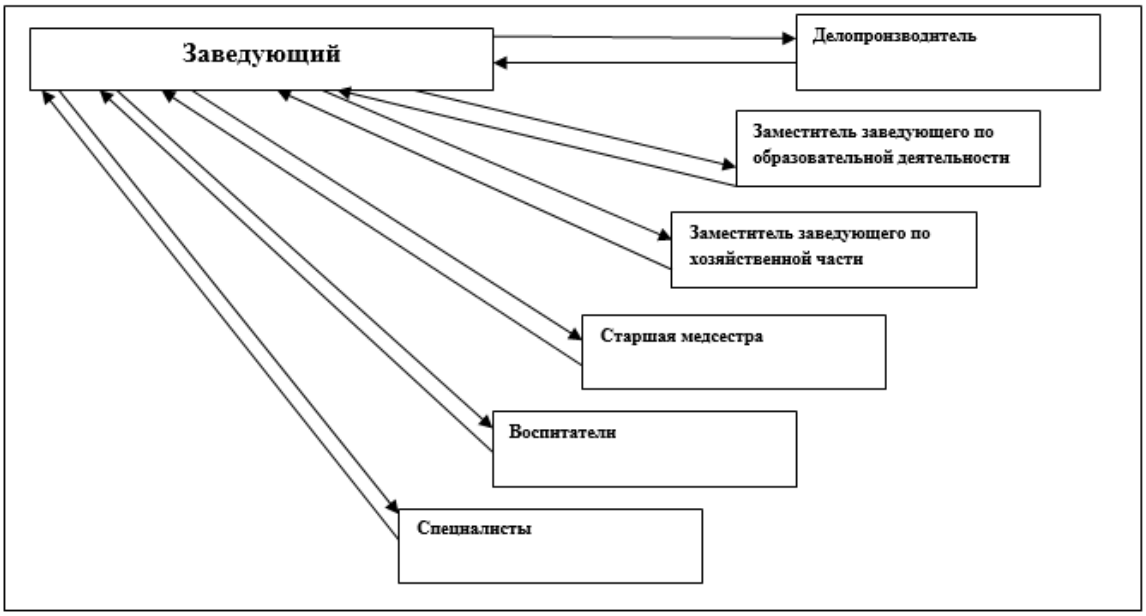

Рис.1. Информационные потоки в организации дошкольного образования

Исходя из имеющейся информации заведующий при формировании государственного статистического отчёта (Форма № 85 – К), должен автоматически получить следующие данные:

- информацию о численности человек всего, из них в возрасте три года и старше; посещающих группы компенсирующей и общеразвивающей направленности, разновозрастные группы;
- информацию о численности групп всего, из них в возрасте три года и старше; число групп компенсирующей и общеразвивающей направленности, разновозрастных групп;
- число мест в детском саду, в группах компенсирующей и общеразвивающей направленности, в разновозрастных группах;
- распределение детей по возрастам, из них девочек;
- количество детей, которым в следующем за отчётным годом исполнится пять, шесть, семь лет, из них девочек;
- численность детей, охваченных летними оздоровительными мероприятиями.

Воспитатели ежедневно отмечают посещаемость воспитанников, отслеживают причины их отсутствия. Заведующему, необходимо получить информацию о количестве дней, проведённых детьми в группе, об отсутствии по болезни и отсутствии по другой причине всего и из них детьми в возрасте три года и старше, а также количество дней работы организации в данном году.

Старшая медицинская сестра регистрирует заболеваемость воспитанников, а заведующему необходима следующая информация:

- всего заболеваний и из них у детей в возрасте три года и старше, в том числе:
- бактериальная дизентерия;
- энтериты, колиты и гастроэнтериты, вызванные установленными, не установленными и неточно обозначенными возбудителями;
- скарлатина;

- ангина (острый тонзиллит);
- грипп и острые инфекции верхних дыхательных путей;
- пневмония;
- несчастные случаи, отравления, травмы;
- другие заболевания;
- среднегодовая численность детей, человек.

Рис.2. Модель автоматизированного рабочего места заведующего организацией дошкольного образования

Заведующий для формирования отчёта, а заместитель заведующего по образовательной деятельности составляя учебный план, формируя расписание занятий должны иметь достоверные следующие данные:

- язык, на котором ведется работа в группах: численность детей, число групп;
- изучение II государственного языка, какого: численность детей, число групп;
-изучение иностранного языка, какого: численность детей, число групп.

Делопроизводитель в сентябре получает от руководителя данные о тарификации сотрудников, на основании чего ежедневно ведёт табель учёта рабочего времени сотрудников, своевременно формирует приказы по личному составу и ежедневно подписывает их у заведующего. Кроме того, заведующий имея информацию о фактически занятой нагрузке, сможет своевременно подать информацию о вакантных должностях, своевременно принять на работу нового сотрудника, решить вопрос о дополнительной нагрузке имеющегося сотрудника и т.п.

Делопроизводитель формирует личное дело на каждого сотрудника, информация по анализу кадрового состава повторяется в различных отчётах, формируемых заведующим и заместителем заведующего по образовательной деятельности (например, анализ конечных результатов работы за учебный год, Форма №83 А-РИК, информация о сотрудниках и др.). Для того, чтобы повторяющиеся данные соответствовали, а не противоречили друг другу, оформлялись по состоянию на указанное число без временных затрат необходимо автоматизировать подсчет следующих данных:

1. Распределение персонала (педагогический персонал всего, в том числе заведующий, заместитель заведующего, воспитатель, воспитатель-методист, музыкальный работник, инструктор по физической культуре, учитель-логопед, педагог-психолог, педагог дополнительного образования, другие педагогические работники, медицинский персонал) организации по уровню образования. При этом необходимо подсчитать сколько всего работников, из них имеют образование (высшее профильное, незаконченное высшее, среднее профессиональное, среднее общее); указать от общего количества: количество женщин; количество совместителей.

2. Стаж и квалификационную категория педагогических и медицинских работников: до 3 лет; от 3 до 5 лет; от5 до 10 лет; от 10 до 15 лет; от 15 и старше; присвоена квалификационная категория (высшая; первая; вторая; без квалификационной категории).

3. Распределение персонала по возрасту (человек): до 30 лет; от 30 до 40 лет; от 40 до 50 лет; 50 лет и более.

Заместитель заведующего по хозяйственной части ведёт учёт информации о групповых помещениях (приемной, групповой, спальни, буфетной и туалетной комнат), кабинетов специалистов, территории общего пользования, при этом для формирования отчётов необходимы следующие данные: об общей и фактически занятой площади; материально-технической базе; техническом состоянии организации и др.

Для формирования данного отчёта необходимо своевременно получить точную информацию. Поэтому мы разработали модель АРМ заведующего ОДО, которое предназначено непосредственно для руководителя. Данная модель представлена на рисунке 2.

Цель АРМ: контроль состояния текущей работы в организации, экономия времени на рутинную работу, предотвращение ошибок в отчётности, оперативность принятия управленческих решений. Заведующий ОДО со своего рабочего места будет иметь полный доступ к информации расположенной на других блоках программы, другие участники в пределах допуска.

Проделав данную работу, мы пришли к выводу, что, проектируя модель автоматизированного рабочего места заведующего организации дошкольного образования, необходимо учитывать:

- систему задач, которые будут решаться при его использовании;
- определить круг участников воспитательно-образовательного процесса, вовлеченных в пользование АРМом, продумать форму их подготовки и переподготовки для выполнения поставленных перед ними задач;
- подобрать программное обеспечение, наиболее полно отвечающее поставленным задачам; выбрать наиболее приемлемое техническое решение для создания инфраструктуры информационной среды, учитывая, что любая техническая система нуждается в обслуживании.

В результате использования АРМ заведующего ОДО планируется обеспечить оптимизацию управления образовательным процессом и управлением образовательным учреждением: контингентом обучающихся, кадрами, материально-техническими и другими информационными ресурсами.

Список литературы:

1. Коноплева И.А. Информационные технологии: учебное пособие / И.А. Коноплева, О.А. Хохлова, А.В. Денисов. – М.: ТК Велби, Изд-во Проспект. – 2007. – 304 с.

2. Третьяков, П.И. Дошкольное образовательное учреждение: управление по результатам / П.И. Третьяков, К.Ю. Белая. - М.: «Новая школа». – 2001. – 237 с.

О.А. Осипова, воспитатель
Т.П. Шуберницкая, воспитатель
А.В. Уманец, воспитатель
О.В. Литвак, воспитатель
МДОУ «Рыбницкий детский сад № 25
общеразвивающего вида»,
г. Рыбница, Приднестровье

ИСПОЛЬЗОВАНИЕ ИННОВАЦИОННЫХ СРЕДСТВ ОБУЧЕНИЯ В ДОШКОЛЬНОМ ОБРАЗОВАНИИ

В статье излагается актуальность проблемы внедрения информационных технологий в образовательный процесс, задачи и важность информатизации.

Ключевые слова: *информационные технологии, образовательный процесс, компьютеризация, информация, инновационные средства.*

На сегодняшний день намного возросло значение информационных технологий в жизнедеятельности людей. Нынешний период развития общества охарактеризован мощным влиянием на него компьютеризации. Этот процесс делает доступным любой источник информации для любого индивидуума. Информатизация образования, в данный период времени, является одним из приоритетных направлений процесса информатизации. Этот процесс представляет собой систему методов, процессов и программно-технических средств, интегрированных с целью сбора, обработки, хранения, распространения и использования информации в интересах ее потребителей.

Задача информатизации заключается в глобальном нарастании интеллектуальной деятельности за счет использования новых инфотехнологий. Инфотехнологии предоставляют возможность рационально сформировать познавательную деятельность дошкольников в ходе образовательного процесса делая обучение высокоэффективным, включающим все виды восприятия ребенка, снабжая мозг новым смысловым инструментарием. Привлечь к участию в процессе динамичного образования группы детей, отличающихся креативностью. Индивидуализировать образовательный процесс путем применения принципиально инновационных познавательных средств. Сделать все уровни образовательного процесса Интенсифицированными [3].

Развитие нынешнего общества координирует новые условия дошкольного образования. Введение в действие Федерального государственного образовательного стандарта к структуре ключевой общеобразовательной программы дошкольного образования предполагает совершенствование ДОУ как новой образовательной системы, которая ориентирована на развитие у воспитуемых новых качеств и достоинств. Их применение в образовательном процессе позволяет повысить интерес детей к учебному процессу, а это, в свою очередь, помогает развитию слухового, зрительного и пространственного восприятия речи, памяти, а также расширяет словарный запас, развивает речь и формирует навыки установления причинно-следственных связей.

Неоценимую поддержку осуществляет глобальная компьютерная сеть – Интернет. Это увеличивает безупречное созидательное общение, помогает быстрому обмену информацией и профессиональному росту, открывает новые творческие возможности по подбору и применению дидактического материала [4].

Главное образовательное преимущество инфотехнологий состоит в том, что они позволяют сформировать наиболее насыщенные сенсорные интерактивные условия образования с почти широкими допустимыми возможностями, которые оказываются в распоряжении и воспитателя и воспитанника. Инфотехнологии позволяют снабдить воспитанника огромным количеством знаний и умений, улучшить умственные, созидательные данные ребенка, его умение независимо приобретать новый умственный багаж, работая с разнообразными источниками информации. В этом и заключается отличие от обычных технических средств обучения.

Усиление самостоятельного созидательного мышления воспитанников, их персоналистической направленности, увеличение активной составляющей в просвещении обретает все больше сторонников в условиях совершенствования образования.

Активация просветительного процесса, которая основана на использовании новых педагогических технологий, в том числе информационных, приобретает немаловажное значение в гарантийности высокой эффективности образования. Обязательность отыскания принципиально инновационных воспитательных технологий сопровождается некоторыми противоречиями. Между воспитанием и обучением; шаблоном образования и субъективным совершенствованием индивидуальности воспитанника; субъектно-объектными позициями [1, с.117].

Внедрение компьютеризации в процесс образования, в качестве инструмента деятельности обучающего, позволяет оптимизировать управление обучением, повышая уровень эффектности и объективности просветительского процесса при заметной экономии времени. Упрощается не только поиск необходимой информации, но и оформление пособий для обучения. Наряду с разработкой

учебных пособий, современные компьютерные средства часто используется в процессе самостоятельной и домашней работы учащихся. При этом применяются развивающие и обучающие программы, разработанные в учебных целях. Сегодня можно с уверенностью сказать, что Можно сказать, что компьютер из «преподавателя» превращается в высокоактивного помощника.

Использование игровых технологий способствует побуждению воспитанников к учебному процессу, вызывает заинтересованность и необходимость общения, развивать познавательные процессы. Игровые технологии уместны как в подгрупповой, так и в индивидуальной непосредственно образовательной деятельности [4, с.65].

Ощутимо повышает уровень качества образования участие в процессе образования педагога и компьютера единовременно. Взаимодействие преподавателя и компьютера делает материал с одной стороны более доступным для понимания воспитанникам и улучшает качество его понимания, но с другой – представляет наиболее высокие запросы к качеству подготовки преподавателя.

Внедрение компьютерных инфотехнологий в процесс образования для достижения положительных результатов в обучении недостаточно. Необходимо создавать принципиально новые тематические программы, рассчитанные на применение инфотехнологий в течение всего процесса просвещения. Тематическая программа обусловит способы преподавания и условия реализации образовательного процесса, при этом определяя уровень постигнутых знаний. Проектируемый программой научный стиль мышления, необходимо сформировать у воспитанников в процессе усвоении ими материала с использованием инфотехнологии. Значительное большинство экспертов придерживаются той позиции, что компьютер и инфотехнологии, не сумеют целиком прийти на смену преподавателя в виду того, что на компьютере не могут быть в полной мере воспроизведены те аспекты деятельности преподавателя, которые связаны с его воспитательными функциями [5].

При развитии коммуникативной способности воспитанника, компьютер не может занять место человеческого общения и постигнуть таинство его души. Компьютер не следует делать противоположностью преподавателя, а разумно считать его как средство помощи в профессиональной ежедневной практике преподавателя.

Список литературы:

1. Азимов, Э. Г. Новый словарь методических терминов и понятий (теория и практика обучения языкам) / Э. Г. Азимов, А. Н. Щукин. – М.: ИКАР, 2012. – 448 с.
2. Гульчевская В. Г. Современные педагогические технологии /В.Г. Гульчевская. – М.: Академия.– 2015. – 236 с.
3. Бревнова Ю.А., Ходакова Н.П. Компьютерные технологии в образовании детей дошкольного возраста // Московское научное обозрение. – 2011. – № 9. – С. 51-53.
4. Ходакова Н.П. Информационные технологии в профессиональной подготовке студента - будущего педагога дошкольного образования в вузе // Sworld: сб. науч. тр. по мат-лам междунар. науч.-практ. конф. – 2012. – Т. 24. № 4. – С. 85-87.
5. Гуров, В. Инновационная деятельность педагога/ В. Гуров // Дополнительное образование и воспитание. – 2014. – № 2. – С. 62-65.

Е.И. Павлинова, ст. преподаватель,
И.В. Павлинова, ст. преподаватель,
филиал ПГУ им. Т.Г. Шевченко,
г. Рыбница, Приднестровье

ЭКОСИСТЕМА ЦИФРОВОЙ ЭКОНОМИКИ: НОВАЯ РЕАЛЬНОСТЬ ДЛЯ РАЗВИТИЯ ОРГАНИЗАЦИЙ

Приведено описание экосистемы цифровой экономики, как среды, которая служит инновационному развитию и расширению цифровых услуг и продуктов, приложений и устройств в определенном секторе экономики. Также отмечена, ключевая проблема в современной экосистеме цифровой экономики – это проблема цифровой социализации.

Ключевые слова: *экосистема, цифровая экономика, цифровые трансформации.*

Многие ведущие специалисты, уже давно говорят, что цифровая экономика становится одним из ключевых факторов роста ВВП для страны. Это также имеет важные последствия для измерения ВВП, производительности и благосостояния домашних хозяйств в розничном секторе и во всех секторах услуг экономики. Для государства важно и необходимо наращивать человеческие, интеллектуальные и технологические преимущества в экономике, что требует формирования принципиально новой нормативной базы для внедрения технологий во все сферы жизни. В то же время все решения должны учитывать информационную безопасность государства, бизнеса и граждан. Выше перечисленные, заинтересованные стороны, должны поддерживать цифровую трансформацию: государство - с точки

зрения отраслевого регулирования, установления норм и правил, обеспечения мер поддержки, а также поощрение инициативных компаний - в области появления новых ориентированных на клиента цифровых услуг и продуктов. Принципы открытости и объединения усилий сообщества имеют важнейшее значение для цифровизации и формирования Экосистемы цифровой экономики.

Экосистема цифрового сектора – это среда, которая служит инновационному развитию и расширению цифровых услуг и продуктов, приложений и устройств в определенном секторе цифровой экономики. Целью создания экосистемы является предоставление населению цифровых услуг, формируемых по требованию, в режиме реального времени, в соответствии с законодательством и нормативными актами, а также в контексте максимального доверия. Такие приложения позволят потребителям получить доступ к услугам и продуктам, не задумываясь о том, как в целом работает индустрия, и как информационные системы, поддерживающие автоматизацию функции сектора. Эта экосистема создает основу для государственно-частного партнерства в оцифровке различных секторов экономики и дает возможность многим сторонним разработчикам: производителям новых устройств, продуктов, инструментов и цифровых услуг присоединиться к процессу. Открытость для участия, государственная поддержка и конкурентная среда создадут надлежащие условия для роста числа доступных цифровых услуг и улучшения их качества.

На государственном уровне термин «экосистема цифровой экономики» понимается как партнерство организаций, которые обеспечивают постоянное взаимодействие принадлежащих им технологических платформ, прикладных интернет-сервисов, аналитических систем, информационных систем органов государственной власти Российской Федерации, граждан и организаций. Именно такое определение дается в Стратегии развития информационного общества в Российской Федерации на 2017–2030 годы. Похожее определение предложено представителями Центра макроэкономического анализа и краткосрочного прогнозирования: по мнению Д.Р. Белоусова, экосистема цифровой экономики представляет собой систему «взаимодействующих, обменивающихся цифровыми ресурсами и трансформирующих одни их виды в другие субъектов» [1]. «Субъектовый» подход к пониманию экосистемы цифровой экономики сосредоточивает свое внимание на актерах, обеспечивающих цифровизацию, но не уделяет внимания условиям, в которых они функционируют. С этой точки зрения особый интерес представляет научная статья «Цифровая экономика: концептуальная архитектура экосистемы цифровой отрасли», в которой ее авторы дают следующее определение экосистемы цифровой отрасли: «Это среда, обеспечивающая условия для инновационного развития и распространения цифровых сервисов, цифровых продуктов, приложений и устройств в конкретном секторе цифровой экономики» [2]. Как видно, в этом определении акцент смещен уже в сторону условий цифровизации, однако остается непонятным, кто обеспечивает развитие и распространение цифровых продуктов и услуг. Еще одно определение экосистемы сформулировано в исследовании Российской ассоциации электронных коммуникаций (РАЭК) – некоммерческой организации, объединяющей более 150 вендоров рынка электронных коммуникаций России. В презентации отчета по результатам исследования 2017 года экосистема цифровой экономики представлена как «те сегменты рынка, где добавленная стоимость создается с помощью цифровых (информационных) технологий».

Экосистема цифровой экономики представляют собой те сегменты рынка, где добавленная стоимость создается с помощью цифровых (информационных) технологий (рис.1).

Рис. 1. Примерная схема экосистемы цифровой экономики

В заключении хотелось бы отметить одну из ключевых проблем в современной экосистеме цифровой экономики – это проблема цифровой социализации.

Цифровая социализация – процесс интеграции личности в высокотехнологическую социальную цифровую экосистему общества, овладение и воспроизводство его ценностей, норм и правил поведения,

знаний, навыков и компетенций в смешанной (конвергентной) онлайн и офлайн реальности, формирующей идентичность личности, обеспечивающей ее становление и непрерывное развитие. Огромный риск, который следует учитывать – риск стихийного формирования идентичности личности. Поэтому организации, занимающиеся обучением и развитием детей и молодежи в проектном формате и выступающие работодателем для наставника проектного обучения должны учитывать:

– Наставников и специалистов, и желающие ими стать, для которых важно оценить уровень своего наставнического мастерства и выбрать направление своего развития.

– Разработчики курсов обучения и стажировок для наставников, систем диагностики и сертификации наставников.

– Участники проектных команд, нуждающиеся в сопровождении проекта наставником, обладающим необходимыми в интересах проекта компетенциями.

– Государственные и муниципальные органы власти, фонды, профессиональные и общественные организации.

Список литературы:

1. Akatkin Y.M., Karpov O.E., Konyavskiy V.A., Yasinovskaya E.D. Digital economy: Conceptual architecture of a digital economic sector ecosystemm. Business Informatics, 2017, no. 4 (42), pp. 17-28. DOI: 10.17323/1998- 0663.2017.4.17.28

2. Oxford Economics (2011) The new digital economy. How it will transform business. Available at: http://www.pwc.com/mt/en/publications/assets/the-new-digital-economy.pdf (accessed 19 September 2017)

3. Развитие цифровой экономики в России как ключевой фактор экономического роста и повышения качества жизни населения: монография / М.Л. Шер, Г.Н. Андреева, С.В. Бадальянц, Т.Г. Богатырева, В.А. Бородай, О.В. Дудкина, А.Е. Зубарев, Л.Н. Казьмина, Л.А. Минасян, Л.В. Миронов, С.А. Стрижов // Н. Новгород: Профессиональная наука, Smashwords, Inc.15951 Los Gatos USA. – 2018. – 131 с.

Д.И. Петрешин, д.т.н., директор
БГТУ УНТИ
г. Брянск, Россия
В.Е. Федоров, к.э.н., доцент
Г.Е. Глушков, ст. преподаватель
Е.В. Мораренко, лаборант,
филиал ПГУ им. Т.Г. Шевченко
г. Рыбница, Приднестровье

СРЕДСТВА АВТОМАТИЗАЦИИ МАШИНОСТРОИТЕЛЬНЫХ ПРОИЗВОДСТВ

В статье рассмотрены операции технологического процесса механической обработки по загрузке технологического оборудования предметами обработки и последующее их закрепление на данном оборудовании.

Ключевые слова: *механизм поштучной выдачи, механические устройства, технологический процесс, питатели, отсекатель.*

Одной из первых операций технологического процесса механической обработки является загрузка технологического оборудования предметами обработки и последующее их закрепление на данном оборудовании. Конструкция и принципы действия различных средств загрузки и закрепления напрямую зависят от серийности производства, принципа действия и геометрических параметров технологического оборудования, а также от массогабаритных параметров и конфигурации предметов обработки. Именно поэтому технические средства автоматизации загрузки и закрепления требуют детального рассмотрения.

Предметы обработки в лотках и магазинах перемещаются общей массой. Они контактируют друг с другом, могут сопрягаться по элементам контура или в некоторой мере сцепляться между собой. Поэтому необходимы устройства, которые будут отделять предметы обработки друг от друга.

Механизм поштучной выдачи предназначен для отсекания от общего потока единичных предметов обработки. Поштучную выдачу предметов обработки можно заменить их поштучным приемом. В первом случае механизм поштучной выдачи представляет собой составную часть лотка-магазина, во втором – питателя. Но во всех случаях работа механизма поштучной выдачи должна быть синхронизирована с технологической машиной.

Процесс отсекания может протекать при механическом воздействии, использовании сжатого воздуха, магнитных или электромагнитных сил. Наиболее многочисленна и разнообразна группа механических устройств поштучной выдачи. Отсекатель механизма поштучной выдачи может выполнять

следующие движения: возвратно-поступательное, колебательное (возвратно-вращательное), вращательное, сложное (комбинированное).

Возвратно-поступательное и возвратно-вращательное движения реализуются при связи отсекателя с исполнительным органом технологической машины. Вращательное движение отсекателя удобно получать, связывая его с распределительным валом, синхронизирующим работу всех механизмов машины. Сложным (комбинированным) движением наделяют отсекатель в тех случаях, когда ему придаются дополнительные функции, например, переориентирование предмета обработки, отсеченного от общей массы.

Различают механизмы поштучной выдачи простого и двойного действия. Механизм простого действия обеспечивает поштучную выдачу в один прием, а двойного – в два приема (отделение предмета обработки от общего потока и выдача его в питатель). Принцип работы механизма поштучной выдачи простого действия заключается в том, что отсекатель или выполняющий его функции иной элемент устройства способен захватить и переместить лишь один предмет обработки. В процессе захвата механизм дает возможность продвинуть предмет обработки в лотке на шаг, а во время отсечки и транспортирования ограничивает перемещение предмета обработки в лотке, перекрывая его русло (канал транспортирования).

Функционирование механизма поштучной выдачи двойного действия сводится к поочередному перемещению двух штифтов (планок, кулачков), перекрывающих канал транспортирования предметов обработки. Расстояние между штифтами выбирают в зависимости от конфигурации предмета обработки и его размеров. Если предмет обработки имеет закругленную или иную форму, обеспечивающую отсечку жестким упором, расстояние между штифтами должно быть таким, чтобы обеспечить нахождение между ними единичного предмета обработки.

В том случае, когда предметы обработки сопрягаются своими контурами так, что жесткий упор не может вклиниться между ними, штифты размещают на несколько большем расстоянии и верхний штифт подпружинивают. Тогда отсекающий штифт не становится на пути движения предмета обработки, а прижимает второй предмет обработки к стенке лотка и удерживает его и последующие от перемещения, в то время как нижний штифт открывает канал транспортирования для выдачи первого по ходу движения отсеченного предмета обработки.

Функции штифтов могут выполнять кулачки, совершающие вращательное или возвратно-вращательное движение. Действие кулачков аналогично действию жестких упоров. Механизм поштучной выдачи двойного действия применяют в тех случаях, когда предметы обработки в лотке имеют склонность к слипанию друг с другом или когда по конструкции питателя исключен подвод к нему группы предметов обработки, возможна доставка предметов обработки, изолированных друг от друга.

Механизмы поштучной выдачи, отсекатель которых выполнен в виде звездочки или зубчатого барабана, могут иметь прерывистое или непрерывное вращение рабочего органа. Они обеспечивают высокую производительность устройства при малых динамических нагрузках. К механизмам поштучной выдачи с вращательным движением отсекателя относят также и винтовые (шнековые) устройства. При однозаходном винте за поворот на один оборот механизм отсекает от общей массы один предмет обработки, если винт двухзаходный – два предмета обработки. Механизм поштучной выдачи производителен, отличается плавностью работы.

Действие механических устройств поштучной выдачи сопровождается приложением к предмету обработки контактных усилий. В тех случаях, когда это недопустимо, можно использовать иные способы отсечки, обеспечивающие бесконтактное отделение единичных предметов обработки от их общей массы в лотке устройства. Кроме того, механизмы поштучной выдачи бесконтактного действия отличаются универсальностью.

Электродинамические исследования показали, что для бесконтактной поштучной выдачи ферромагнитных предметов обработки или предметов обработки с ферромагнитными элементами можно использовать индуктор бегущего магнитного поля в виде системы катушек, подключенных к источнику трехфазного тока. В конце индуктора магнитное поле является чисто пульсирующим. Это вызывает продольный краевой эффект, вследствие которого к предмету обработки прилагается сила противоположного знака, тормозящая его движение. Поэтому каждый новый предмет обработки переместится в конец индуктора, выдав из лотка устройства предыдущий предмет обработки.

Бесконтактную отсечку и фиксацию ферромагнитных, неферромагнитных токопроводящих и диэлектрических предметов обработки в лотках можно осуществлять, создавая на их участках неоднородные магнитные, переменные магнитные и электростатические поля.

Пневматические механизмы поштучной выдачи эффективны при загрузке предметов обработки с небольшой плотностью материалов при значительных поверхностях обтекания. Их использование целесообразно для предметов обработки с низкими прочностными характеристиками или легко повреждаемым поверхностным слоем. Встречные струи воздуха, обеспечивающие безударный останов предметов обработки при их торможении и отсечке, позволяют осуществлять высокопроизводительную загрузку хрупких предметов обработки.

Отсечка находящихся в лотке предметов обработки пневматическими методами заключается в создании в механизме поштучной выдачи сбалансированного перепада давлений при струйной отсечке единичного предмета обработки в конце лотка и нарушении его при выдаче предмета обработки из лотка питателем, приводящем к струйной отсечке очередного единичного предмета обработки.

Выбор конкретного исполнения механизма поштучной выдачи и методика его расчета определяются конструкцией питателя технологической машины и машины в целом. Виды механизмов поштучной выдачи представлены в табл. 1.

Питатели. Все транспортно-загрузочные устройства при цикличной загрузке штучных изделий снабжаются различными питателями, от работы которых зависит надежность и точность процесса автоматической загрузки.

Питатель представляет собой устройство, транспортирующее поштучно изделия из емкости загрузочного приспособления в ориентированном положении в зону обработки.

Питатель в наиболее развитой форме исполнения состоит из несущего органа, захвата для изделия, механизма перемещения и привода.

Несущий орган питателя является кинематической связью механизма перемещения. Механизм перемещения служит для осуществления заданного движения несущего органа.

Существуют питатели, которые в процессе загрузки совершают кроме основного второстепенные, вспомогательные движения, например, поворот, движение влево, вправо и т.д.

Таблица 1

Виды механизмов поштучной выдачи

Конструктивная схема	**Характеристика механизма поштучной выдачи (МПВ)**
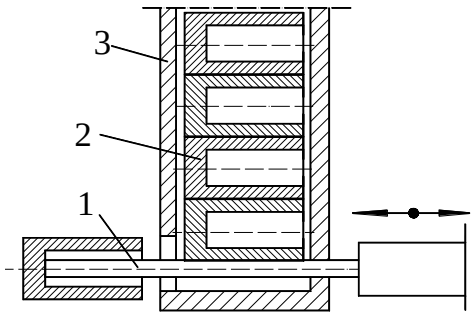	Механический с возвратно-поступательным движением отсекателя, роль которого выполняет инструмент (пуансон), простого действия: 1 – инструмент (отсекатель); 2 – предмет обработки; 3 – лоток
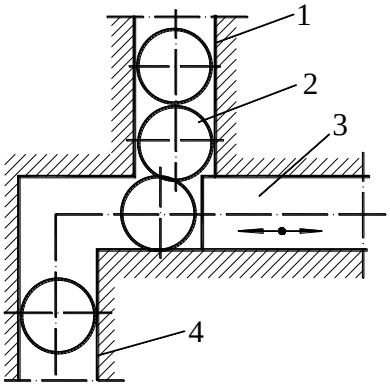	Механический с возвратно-поступательным движением отсекателя, роль которого выполняет толкатель. Предметы обработки перемещаются из лотка 1 в лоток 4, выполненный со смещением канала транспортирования. МПВ простого действия (2 – предмет обработки; 3 – толкатель)
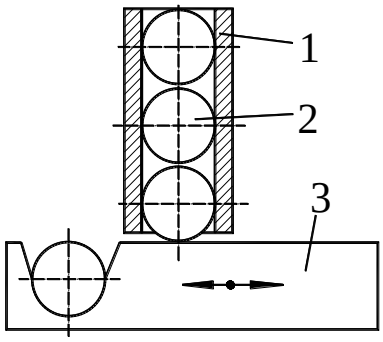	Механический с возвратно-поступательным движением отсекателя, роль которого выполняет ползун питателя, простого действия: 1 – лоток; 2 – предмет обработки; 3 – ползун питателя

Конструктивная схема	Характеристика механизма поштучной выдачи (МПВ)
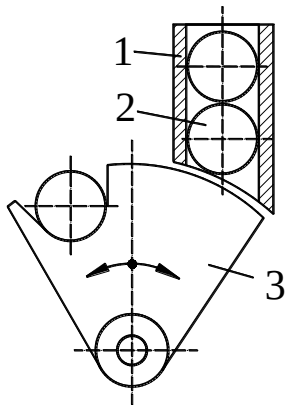	Механический с возвратно-вращательным движением отсекателя, роль которого выполняет сектор питателя, простого действия: 1 – лоток; 2 – предмет обработки; 3 – сектор питателя
	Механический с возвратно-поступательным движением ползуна отсекателя, снабженного двумя штифтами, 3 и 5, двойного действия (штифт 3 может выполняться подпружиненным): 1 - лоток; 2 - предмет обработки; 4– ползун отсекателя
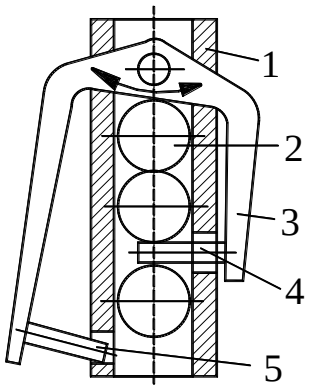	Механический с возвратно-вращательным движением рычага отсекателя, снабженного двумя штифтами, 4 и 5, двойного действия (штифт 4 может выполняться подпружиненным): 1 - лоток; 2 - предмет обработки; 3 – рычаг отсекателя
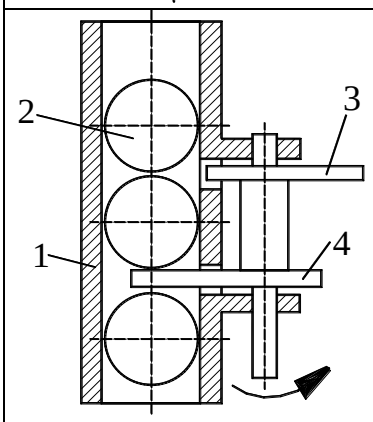	Механический с вращательным движением отсекателя, роль которого выполняют кулачки 3 и 4, закрепленные на одном валу, двойного действия: 1 – лоток; 2 – предмет обработки
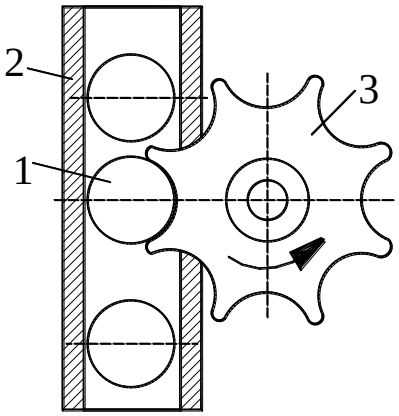	Механический с вращательным движением отсекателя, роль которого выполняет звездочка, простого действия: 1– предмет обработки; 2 - лоток; 3– звездочка

Конструктивная схема	Характеристика механизма поштучной выдачи (МПВ)
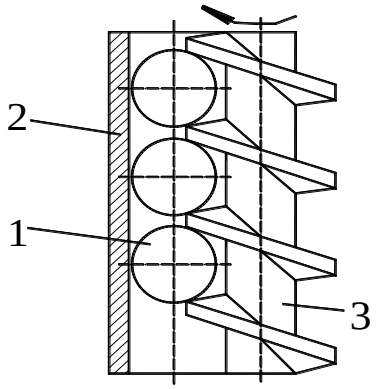	Механический с вращательным движением отсекателя, роль которого выполняет винт (шнек): 1 – предмет обработки; 2 – лоток; 3 – винт
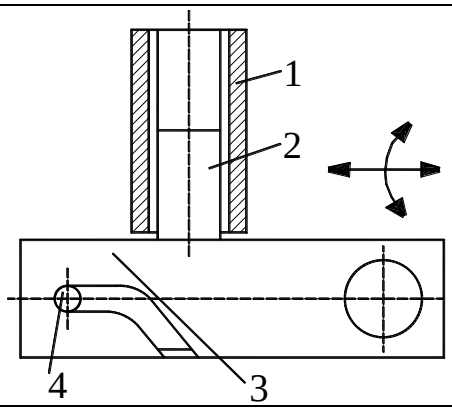	Механический со сложным движением отсекателя, роль которого выполняет ползун питателя, совершающий одновременно возвратно-поступательное и возвратно-вращательное движения, простого действия: 1 – лоток; 2 – предмет обработки; 3 – ползун питателя с фигурной проточкой; 4 – штифт
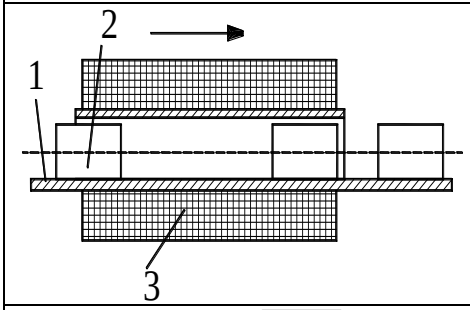	Электромагнитный, отсечка предмета обработки осуществляется за счет продольного краевого эффекта индуктора: 1–лоток; 2 – предмет обработки; 3 – катушки индуктора бегущего магнитного поля
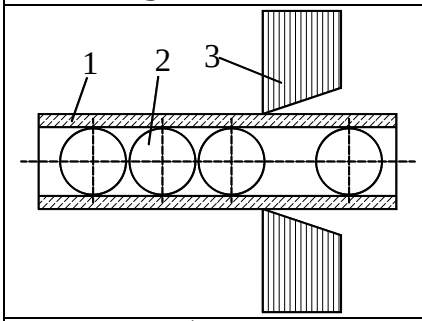	Электродинамический, отсечка предмета обработки осуществляется вследствие его взаимодействия с неоднородным переменным магнитным полем: 1 – лоток; 2 – предмет обработки; 3 – полюсные наконечники магнитопровода
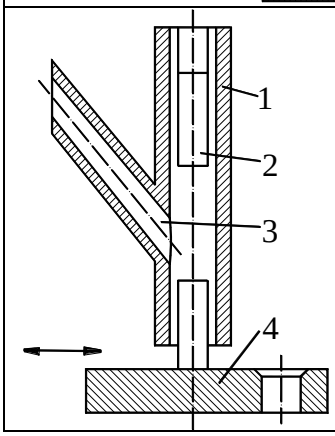	Пневматический, отсечка предмета обработки осуществляется за счет перепада давлений в лотке, вызванного истечением сжатого воздуха из отверстий лотка: 1 – лоток; 2 – предмет обработки; 3 – воздухопровод; 4 – ползун питателя

Конструктивная схема	Характеристика механизма поштучной выдачи (МПВ)
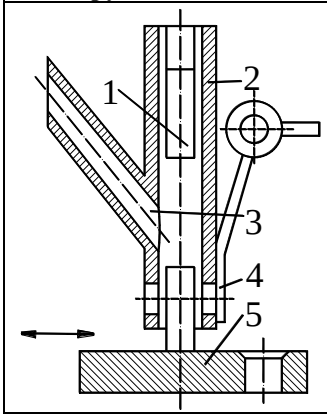	Пневматический, отсечка предмета обработки осуществляется за счет перепада давлений в лотке, регулируемого клапаном: 1 – предмет обработки; 2 – лоток; 3 – воздухопровод; 4 – клапан; 5 – ползун питателя

По признаку основного движения питатели группируются в следующие типы: возвратно-поступательные, возвратно-качательные, вращательные, поступательные и комбинированные.

Также все питатели делятся по способу подачи изделия в зону обработки на прерывистые и непрерывные. Для загрузки штучных изделий в машиностроении применяются главным образом питатели прерывистого действия. Питатели непрерывного действия применяются для подачи изделий сплошным потоком в машины, выполняющие операции мойки, закалки, сушки и т.п.

Наиболее распространенными являются движковые питатели, совершающие возвратно-поступательные движения (рис. 1).

Движковый питатель состоит из движка 1 с гнездом (захватом) под изделие с подпружиненной губкой 2. Питатель во время работы совершает движения от лотка (емкости) в зону обработки и обратно. Гнездо захвата питателя совпадает с выходным отверстием лотка. В него западает очередное изделие. Глубина гнезда делается такой, чтобы центр изделия находился ниже центров станка на 1,5…2 мм. Тогда при креплении в центрах или патроне станка изделие не упирается в плоскость гнезда захвата питателя. При обратном ходе, когда изделие уже закреплено, подпружиненная губка захвата легко откидывается и занимает прежнее положение. При конструировании движковых питателей необходимо иметь в виду, что верхняя плоскость движка при движении к зоне обработки (влево) должна быть заподлицо с очередным изделием, попадающим в промежуток между выдаваемым изделием и корпусом движка. Такое условие выполнимо, если плоскость движка ниже изделия на величину А. Если это расстояние равно 0, то при загрузке движок через деталь будет действовать на лоток, отгибая его. Очередное изделие западет на меньшую глубину при вертикальной стенке выемки питателя. Угол, образованный верхней плоскостью движка и наклонной стенкой гнезда захвата, должен быть закруглен по радиусу R>0,15d и хорошо отполирован. Фаска любой величины недопустима. Во время движения питателя в исходное положение между его плоскостью и изделием за счет фрикционного сцепления возникает крутящий момент инерции, помогающий изделию попасть в выемку.

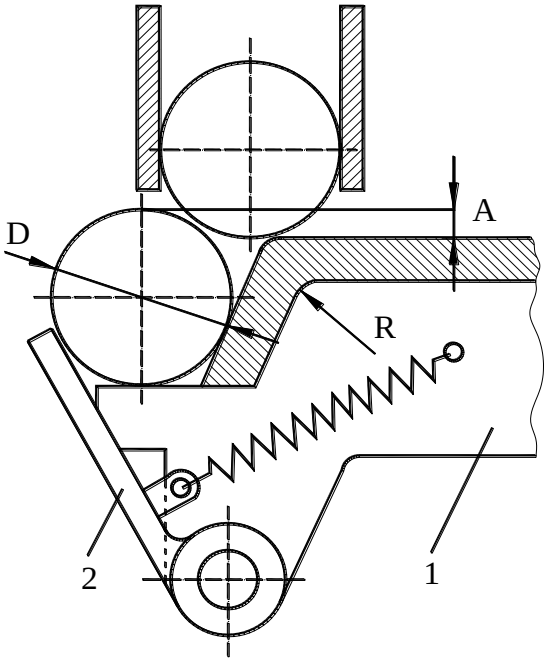

Рис. 1. Движковый питатель

Вращательные питатели совершают циклические вращательные движения. В этих питателях легко совмещаются функции загрузки и разгрузки изделий, поэтому они применяются в различных специальных автоматах.

Автоматизация производства в настоящее время включает в себя ряд мероприятий, направленных на создание автоматизированных систем загрузки и накопления предметов обработки, базирования и закрепления их на технологическом оборудовании, транспортирования предметов обработки между технологическим оборудованием и цехами, уборки стружки, смены и накопления инструментов, а также систем автоматизированной сборки изделий.

Список литературы:

1. Бобров В.П. Проектирование загрузочно-транспортных устройств к станкам и автоматическим линиям: учебник / В.П. Бобров. – М.: Машиностроение, 1964. – 293 с.
2. Колка И.А. Многооперационные станки/ И.А. Колка, В.В. Кувшинский. – М.: Машиностроение, 1983. – 136 с.
3. Малов А.Н. Загрузочные устройства для металлорежущих станков: учебник /А.Н. Малов. – 2-е изд., перераб. и доп. – М.: Машиностроение, 1972. – 400 с.
4. Модзелевский, А.А. Многооперационные станки: основы проектирования и эксплуатации: учеб. пособие / А.А. Модзелевский, А.В. Соловьев, В.А. Лонг. – М.: Машиностроение, 1981. – 216 с.
5. Рачков М.Ю. Технические средства автоматизации: учебник/М.Ю. Рачков. – М.: МГИУ, 2006. – 185 с.
6. Черпаков Б.И. Гибкие производственные системы, промышленные роботы, робототехнические комплексы. В 14 кн. Кн 1. Гибкие механообрабатывающие производственные системы: практ. пособие / Б.И. Черпаков, И.В. Брук; под ред. Б.И. Черпакова. – М.: Высш. шк., 1989. – 127 с.

И.И. Попик, ст. преподаватель,
Я.Г. Войтко, студент,
филиал ПГУ им. Т.Г.Шевченко,
г.Рыбница, Приднестровье

СМАРТ СИТИ: СОВРЕМЕННЫЕ ПОДХОДЫ К ВНЕДРЕНИЮ ЭЛЕКТРОННОГО УПРАВЛЕНИЯ

В статье исследуются современные подходы к пониманию сущности понятий «смарт-сити» (умный город) в контексте развития электронного управления на местном уровне.

Ключевые слова: *цифровой город, электронное управление, цифровизация.*

В последние годы наблюдается активное развитие электронного правительства в большинстве стран мира и поиск наиболее эффективных путей его внедрения на местном уровне. Главный лозунг 21 века – «от локального к общему» или в другой формулировке «действуй локально, думай обще» является удивительно актуальным по эффективному развитию электронного управления. Внедрение электронного управления в течение последнего десятилетия показало, что развивать электронное управление только «сверху» - на центральном, общегосударственном уровне не является эффективным. Это бесполезно потраченные средства государственного бюджета. Как показывает опыт стран лидеров в сфере цифровизации, для успешного внедрения электронных инициатив необходимо объединить усилия центральных и местных органов властей, органов местного самоуправления, граждан и бизнеса. Без местной инициативы, поддержанной соответствующими нормативно-правовыми актами «сверху», невозможно движение вперед по развитию цифровизации. Кроме того, без эффективного развития электронного управления на местном уровне, не может быть его эффективного внедрения на общегосударственном уровне.

Начиная с 2000 года, в подавляющем большинстве стран мира применения ИКТ на уровне государства получило название «электронное правительство», а в дальнейшем – «электронное управление». Если электронное правительство – это взаимодействие на уровне государства между правительством и различными правительственными структурами, правительством и бизнесом, правительством и гражданами как потребителями административных услуг, то электронное управление охватывает собой более широкий спектр взаимодействий – прежде всего взаимодействие правительственных структур с гражданским обществом, влияние граждан на процесс выработки и принятия управленческих решений, все то, что находит свое воплощение в различных инструментах электронной демократии. Город выступает лакмусовой бумажкой для всех нововведений по развитию электронного управления на общегосударственном уровне, а предоставление административных услуг гражданам и бизнесу, а также вовлечения их в процесс принятия управленческих решений, непосредственно находит свое воплощение именно на местном уровне, через взаимодействие граждан и бизнес структур с местными органами власти и органами местного самоуправления.

Существуют два основных подхода к рассмотрению внедрения электронного управления на местном уровне, которые обозначились в терминах «смарт-сити» (умный город) и «е-город». Если лет 5 назад эти понятия можно было четко разграничить, то сейчас происходит полная трансформация подходов к пониманию сущности этих понятий. Смарт-сити (умный город) – это понятие, которое напрямую связывают с автоматизацией жизнедеятельности города, даже ее роботизации. По мнению Адама Гринфилда, в последнее десятилетие благодаря массовому доступу к сети интернет и миниатюризации электроники, развитию нанотехнологий, понятие «умный город» преимущественно утвердилось в смысле представление о городе как об эффективной работе. Другой способ использования

современных ИКТ, в том числе и разнообразного программного обеспечения для развития города, – это апробировать решения городских управленцев в виртуальной реальности, прежде чем они будут применены к реальным людям. Эта идея положена в основу деятельности компании Simudyne, занимающаяся симуляцией города в своих проектах, в частности, в компьютеризированных моделях организации реагирования на землетрясения или эвакуации больниц.

Кардинально другой подход у разработчиков European Smart Cities (Венский технологический университет) к понятию «умный город». По их мнению, «умный» город – это город, который эффективно использует всю доступную информацию для лучшего понимания и контроля своих функций и оптимального использования имеющихся ресурсов, в том числе жителей.

Оценка уровня развития «умного города» происходит согласно 6 основным категориям:

– «разумное управление» (показатели – политическая осведомленность, публичные и социальных услуг, эффективное и прозрачное управление);

– «умная экономика» (показатели – дух инноваций, предпринимательство, имидж города, производительность труда, рынок труда, международная интеграция);

– «умная мобильность» (показатели – местная транспортная система, (меж) национальные специальные возможности, ИКТ инфраструктура, устойчивое развитие транспортной системы);

– «разумная окружающая среда» (показатели – качество воздуха (чистота), экологическая осведомленность, устойчивое управление ресурсами);

– «умные люди» (показатели – образование в течение жизни, учебы, этническое многообразие, открытость);

– «разумная жизнь» (показатели – учреждения культуры и отдыха, состояние здоровья, индивидуальная безопасность, качество жилья, учебные заведения, туристическая привлекательность, социальная сплоченность).

Ярким примером внедрения электронного управления на местном уровне с точки зрения смарт-сити (умного города) есть опыт больших городов Объединенных Арабских Эмиратов, в частности Абу-Даби и Дубай. Граждане в Абу-Даби, например, имеют возможность зайти в онлайн портал местного самоуправления и пользоваться различными электронными услугами. Некоторые дополнительные услуги предоставляются через портал Абу-Даби, который включает просмотр и изменение сведений личного профиля таких, как адрес, номерной знак и тому подобное.

В соответствии с моделью взаимосвязанного развития определены следующие задачи для Приднестровья:

– «разумное управление»: создание городских порталов административных услуг; предоставление пилотных е-сервисов и е-услуг гражданам и бизнесу; формирование приоритетов городской политики с участием общественности;

– «разумная жизнь»: внедрение типового проекта являются больницы; создание единого электронного образовательного пространства;

– «безопасный город» (видеокамеры);

– «умные люди»: вебсайт общественных инициатив в городских управлениях области; вебсайт дистанционного обучения по вопросам цифровизации;

– «разумная окружающая среда»: система онлайн мониторинга выбросов и отходов;

– «умная мобильность»: создание свободных зон Wi-Fi, в т.ч. в школах, вузах; создание пунктов коллективного доступа населения к информации.

«Умный город» необходимо создавать по принципу «микросервисов», с целью легко подстраиваться под любой населенный пункт. Кроме того, предусмотреть следующие инструменты для городов: сводная информация, новости, петиции, замечания по ЖКХ, опросы, электронные услуги, открытые финансы, открытый бюджет, электронные закупки, донорство крови, реестр лекарств, очереди на жилье.

Четких определений понятия «электронный город» сейчас среди исследователей не существует. По нашему мнению, электронный город – это форма организации жизнедеятельности (функционирования) города с использованием современных информационно-коммуникационных технологий, включает в себя следующие основные составляющие: электронную администрацию, электронное участие и электронные услуги. Для эффективного развития электронного города необходимо обеспечить решение вопросов, связанных с:

– нормативно-правовым обеспечением развития электронного управления на местном уровне;

– развитием необходимой инфраструктуры электронного правительства на уровне города;

– эффективным функционированием центров предоставления административных услуг, в том числе предоставление е-услуг;

– налаживанием средств совместной работы и системы е-документооборота;

– надлежащим функционированием официального веб-сайта (портала) города и его наполнения;

– поддержкой общественных инициатив;

– участием граждан в выработке и принятии управленческих решений на местном уровне (е-петиции, е-консультации, е-обсуждения и другие инструменты электронной демократии);

– обеспечением доступа к открытым данным;

– использованием социальных сетей и других каналов коммуникации с гражданами и бизнесом.

Электронное управление – не будущее, к которому стремятся, а реальность, которую совершенствуют и приближают к гражданам. Однако, в Приднестровье все еще остаются проблемы, требующие своего решения. Следовательно, при внедрении электронного управления на местном уровне, следует учитывать проблемы, которые актуальны и для общегосударственного уровня. Без решения этих проблем невозможно эффективное взаимодействие как между местными, так и центральными органами власти; между органами власти и органами местного самоуправления.

Список литературы:

1. Leo Hollis (2015) «Cities Are Good for You. The Genius of the Metropolis». [Электронный ресурс] – Режим доступа: http://citiesaregoodforyou.com/about/

2. Adam Greenfield (2013) «Against the Smart City» [Электронный ресурс]. – Режим доступа:http://www.academia.edu/6732875/Emerging_Markets_and_Digital_Economy_Building_Trust_in_the_Virtual_World_032

Б.Б. Сергеев, студент,
А.А. Ляху, ст. преподаватель,
филиал ПГУ им. Т.Г.Шевченко,
г. Рыбница, Приднестровье

ИНФОРМАЦИОННЫЕ ТЕХНОЛОГИИ В УПРАВЛЕНИИ МАЛЫМИ ПРЕДПРИЯТИЯМИ

В статье рассматривается интеллектуальное управление малыми предприятиями как способ перехода от функционального к процессному подходу управления.

Ключевые слова: *интеллектуальное управление, информационные технологии, информатизация, предпринимательство, бизнес-процесс.*

Применение единых информационных систем в управлении предприятием, позволяет своевременно решать многие проблемы, связанные с информационным обменом между участниками бизнес-процессов. В свою очередь, данные, получаемые в результате информационного обмена на оперативном и тактическом уровне управления предприятием, нуждаются в своевременном анализе, что способствует принятию адекватных управленческих решений. Именно поэтому, появляется потребность в «интеллектуальном управлении». Под «интеллектуальным управлением» подразумевается использование таких подходов к управлению, которые в совокупности с современными информационными технологиями позволяют максимально быстро и эффективно синхронизировать производство, реализацию товаров и услуг в соответствии с потребительским спросом, и как следствие повысить качество управления и контроля над бизнес-процессами.

Постоянно изменяющийся потребительский спрос подталкивает предпринимателей совершенствовать существующие и создавать новые бизнес-процессы для создания конкурентоспособной продукции. Быстрая диверсификация возможна только за счет четкого понимания последовательности и взаимодействия существующих процессов на предприятии. Поэтому большинство отечественных руководителей начинают осознавать необходимость в переосмыслении традиционных подходов к управлению предприятием и способов информатизации бизнеса.

Для создания конкурентоспособной продукции малым предприятиям необходимо осуществлять переход от функционального к процессному подходу управления, что является труднодостижимым без внедрения единых информационных систем управления. Это обусловлено проблемами информационного взаимодействия между участниками бизнес-процессов, а также трудоемкостью анализа больших объемов данных возникающих в процессе их осуществления. Наличие этих проблем в совокупности порождает главные проблемы – снижение эффективности и скорости принятия управленческих решений.

Предприятия экономически развитых стран давно практикуют внедрение информационных технологий, основанных на современных управленческих концепциях. Это позволило им выйти на принципиально новый уровень ведения бизнеса. Тем не менее для субъектов малого и среднего предпринимательства в этой сфере существует большое количество препятствий как финансового, кадрового, так и организационного характера. Одним из важных сдерживающих факторов на пути совершенствования управления бизнес-процессами является небольшая изученность теоретических и методологических особенностей развития предпринимательской деятельности на основе информатизации бизнес-процессов.

Использование информационно-коммуникационных технологий стало одним из главных направлений малого предпринимательства и его усовершенствования, а также приспособления к

современным рыночным условиям. Для того, чтобы предприятия достигали высокого уровня конкурентоспособности, необходимо использовать современные методы управления, подходящие современной экономической среде.

Внедрение современных информационных технологий требует внесение изменений в организационную структуру, кадровый потенциал, систему документации, фиксирования и передачи информации. В современном мире повышение эффективности управленческой деятельности стало одним из направлений совершенствования деятельности предпринимательства в целом. Наиболее успешный способ повышения эффективности малого бизнеса является его автоматизация.

Техническое и технологическое состояние оборудования большинства предприятий, построенных и оснащенных еще в прошлом веке, в настоящее время не соответствует потребностям и условиям современного рынка. Поэтому основная задача, стоящая перед многими руководителями предприятий, заключается в реконструкции и технической модернизации производства, позволяющей повысить конкурентоспособность отечественного товаропроизводителя, решить проблему импортозамещения и выйти на международные рынки.

Правительство придает первостепенное значение развитию малого и среднего бизнеса. Малое и среднее предпринимательство имеет ряд преимуществ, являющихся объективными предпосылками их важной роли в системе воспроизводства страны. Это высокая гибкость и оперативность в принятии решений, восприимчивость к нововведениям, быстрая адаптация к внешним воздействиям, быстрая оборачиваемость средств, высокий уровень специализации производства и труда.

Сферой функционирования малого бизнеса является в основном узкоспециализированное, мелкосерийное и единичное производство продукции, удовлетворяющей нестандартный, ограниченный спрос небольшой группы потребителей. Изменение этого спроса, как правило, отличается высокой динамичностью и дискретностью, значительной неопределенностью. Для малых предприятий характерны: высокая, оперативная приспособляемость к требованиям рынка благодаря гибкой организации производственного процесса и управления, а также выраженная инновационная активность.

Таким образом, как крупные, так и малые предприятия являются необходимыми составляющими эффективной экономики, занимая в ней определенное место, не столько конкурируя, сколько дополняя друг друга. При этом количество малых предприятий, их доля в общем числе предпринимательских структур, вклад в формирование ряда макроэкономических результатов часто превышают соответствующие показатели крупного бизнеса.

Распределенные информационные системы и сетевые технологии значительно увеличили деловые возможности за счет быстрого и простого доступа к огромным объемам информации и инструментами работы с ней. Организации, которые владеют информацией, умеют ее собирать, анализировать и применять с получением максимальной пользой, показывают высокий уровень конкурентоспособности и их деятельность является наиболее успешной.

Предприятие – это единый организм, и улучшение чего-либо одного может привести к малейшему сдвигу в сторону успеха в лучшем случае, либо к снижению общих показателей в худшем. Руководителям, а в особенности руководителям финансовых отделов, необходимо принимать комплексные решения, касающиеся всего предприятия. А загруженность решением оперативных задач еще усложняет процесс управления.

Малое предпринимательство, оперативно реагируя на изменение конъюнктуры рынка, придает рыночной экономике необходимую гибкость. Эта черта малого бизнеса приобретает в современных условиях особую значимость в силу быстрой индивидуальности и дифференциации потребительского спроса, ускорение НТП, возрастания номенклатуры производимых товаров и услуг. Малый бизнес мобилизует значительные финансовые и производственные ресурсы населения, которые в его отсутствии не были использованы.

Малому бизнесу часто проблематично разрабатывать и поддерживать собственные программные решения. В первую очередь, по причине определенного рода сложностей в вопросах качественной технической поддержки и развития собственных программных решений – не всегда в структуре небольшой компании предусмотрен ИТ-отдел или квалифицированный специалист, ответственный за формирование и сопровождение элементов ИТ-инфраструктуры. Кроме того, практика показывает, что для решения задач, стоящих перед большинством небольших компаний, достаточно стандартного функционала существующих готовых систем, например, Microsoft Excel, «1С:Управление небольшой фирмой», «1С:Бухгалтерия», «1С:Предприятие» и пр.

В современных экономических условиях информационные технологии в организациях присутствуют как необходимый атрибут технологии управления процессом производства товаров и услуг, экономического анализа и принятия управленческих решений. Одна из важных причин, возникающих на отечественных предприятиях управленческих проблем – усложнение информационного обмена между внутрифирменными подразделениями. В этих условиях использование частичных информационных решений, разнородных информационных систем, а также устаревших подходов к управлению, в значительной степени снижает преимущества информатизации.

Переход на процессно-ориентированный подход в управлении позволяет усилить эффект от применения информационных технологий за счет обеспечения координации отдельных бизнес-

процессов, оптимальной организации информационных сред и информационных потоков в рамках управленческого цикла.

Список литературы:

1. Камалова А.Р. Информационные технологии для малого предпринимательства// Международный научный журнал «Инновационная наука». – 2016. – №7-8. – С. 42-45.
2. Автоматизированные информационные технологии в экономике: учебник / М.И. Семенов, И.Т. Трубин, В.И. Лойко, Т.П. Барановская; под общ. ред. И.Т. Трубилина. М.: Финансы и статистика, 2001. – 416 с.
3. Лихачев Б.Т. Курс лекций / Учеб. пособие для студентов ИПК и ФПК. – 4-е изд., перераб. и доп. – М.: Юрайт-М, 2001. – 607с.

И.Е. Сычев,
руководитель компании SRL Rich Outsourcing,
И.Б. Самухин,
к. э. н, заместитель руководителя Агрокомпании СП «Бородино»,
руководитель отдела Экономической и политической информации
Информационного агентства «ГородскойТелеграфЪ»,
г. Саратов, Россия

«ДИВНЫЙ» НОВЫЙ МИР: В ПРЕДДВЕРИИ ПЕРЕМЕН...

Темпы роста глобальной экономики замедляются, главная причина этого – торговая напряженность, и в ближайшее время ситуация будет только ухудшаться. Несмотря на столь пессимистический прогноз, эксперты международных организаций видят выход из сложившейся ситуации в техническом прогрессе. При этом подавляющая часть СМИ пытается убедить, что научно-технический прогресс несет благо, и благодаря ему жизнь людей станет комфортной, более богатой, более продолжительной и здоровой, и безопасной. Однако, почему цифровая революция началась именно сейчас, какие цели преследует «цифровая революция»? Авторы статьи решили разобраться в этих и других не менее важных вопросах.

Ключевые слова: *экономический рост, спутниковые данные, цифровая революция, демографический контроль.*

Сегодняшний мир переживает более широкие изменения, ослабляющие доверие и социальную сплоченность. Торговая напряженность и глобализация, наряду с научно-техническим прогрессом меняют контуры на экономической карте. Об этом также свидетельствуют спутниковые данные ночной Земли. Так, спутниковые данные ночной Земли позволяют разглядеть политические и экономические проблемы мира. В качестве примера можно привести спутниковые снимки ночной Южной и Северной Кореи, которые контрастируют довольно резко, отражая экономическую и политическую ситуацию в этих двух государствах (рис. 1, рис. 2).

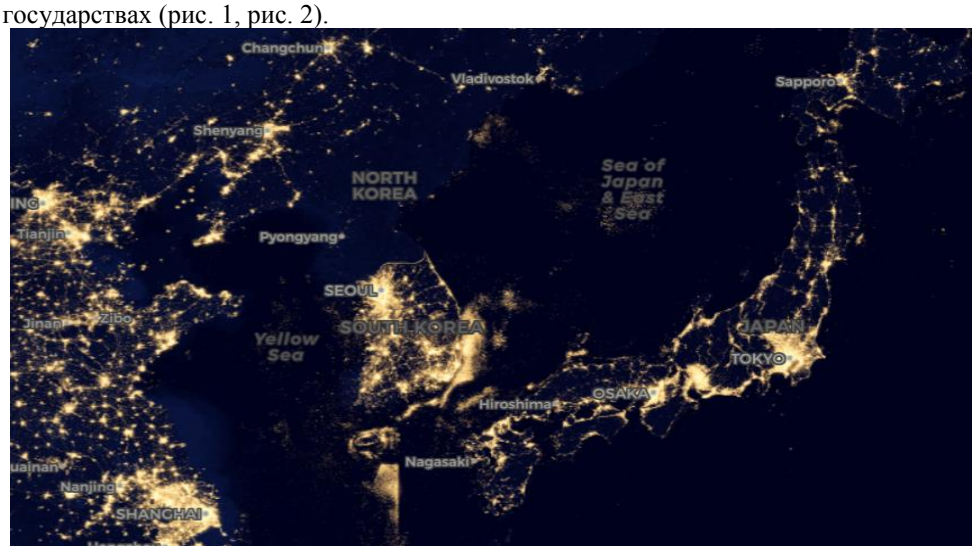

Рис. 1. Корейская Народно-Демократическая Республика и Республика Корея (Источник: NASA)

Значимость спутниковых данных ночной Земли в контексте экономики определяется их сильной корреляцией с экономической деятельностью, хотя большая часть этой деятельности осуществляется

днем. Ночные огни широко отражают два аспекта меняющейся экономической поверхности: расширение в пространстве или, реже, пространственное сокращение. В странах с растущей экономикой все больше областей «загорается» с течением времени, и большее число пикселей начинают регистрировать свет. Наоборот, в регионах, охваченных конфликтом, все больше участков земли становятся темными, и больше пикселей теряет свет. Данные выводы авторов статьи основаны на базе Рабочего документа МВФ № 19/77 [3], подготовленного исследователями Университета Джонса Хопкинса.

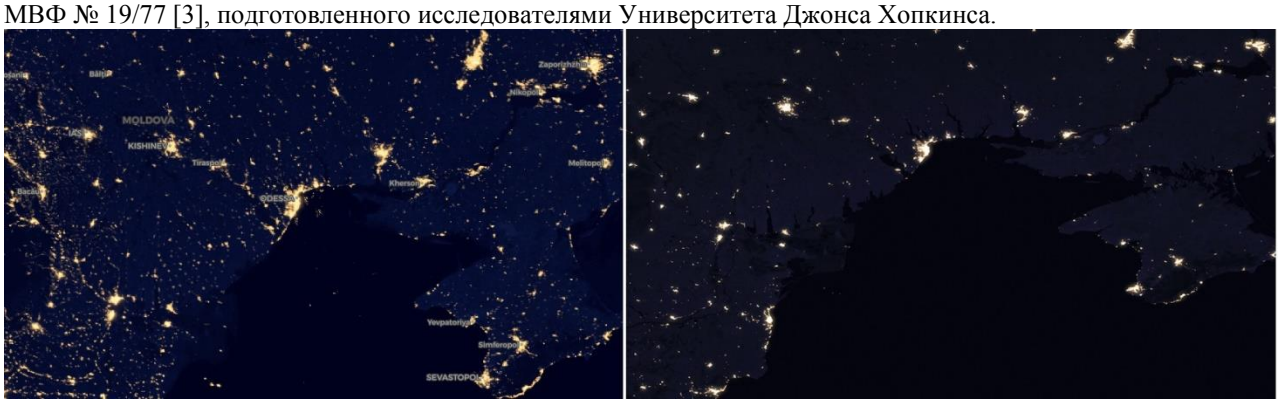

Рис. 2. Республика Молдова: Слева снимок 2012 год, справа снимок 2017 год
(Источник: NASA)

Основываясь на спутниковых данных, а также докладах и отчетах международных организаций – прежде всего ООН, Всемирного банка, Международного валютного фонда можно утверждать, что темпы роста глобальной экономики замедляются, и главная причина этого – торговая напряженность. Отчасти из-за напряженности в торговой сфере активность обрабатывающей промышленности и инвестиций в мире также существенно ослабла. Существует серьезный риск, что вскоре могут быть затронуты услуги и потребление [4].

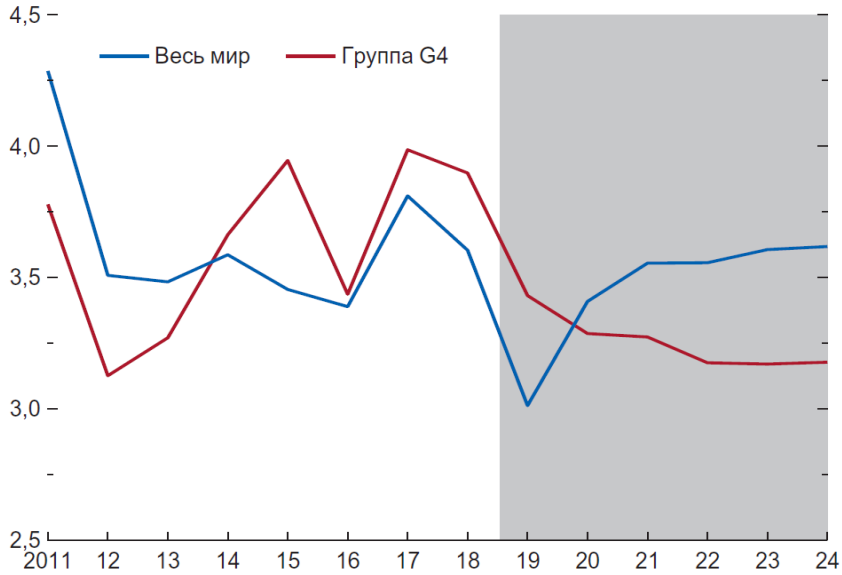

Рис. 3. Рост ВВП в %: весь мир и страны Группы четырех (G4) (Источник: МВФ)

Как показано на рисунке 3, динамика мирового экономического роста отражает серьезный спад и прогнозируемое восстановление в группе стран с формирующимся рынком. В то же время, ожидается, что в группе стран с системно значимой экономикой темпы роста, напротив, будут снижаться в 2020 году и последующий период [11].

Между тем, высока вероятность дальнейших пересмотров прогноза в сторону снижения, и баланс рисков по-прежнему смещен в сторону ухудшения ситуации. Эксперты Всемирного банка и МВФ видят факторы риска для мировых перспектив в существующей (a) напряженности в торговле, (b) ухудшении ситуации в странах, имеющих системную значимость, (c) политической неопределенности (неопределенность относительно политики в связи с программами новых администраций или проведением выборов, геополитический конфликт на Ближнем Востоке и напряженность в Восточной Азии) [11].

«Даже если рост в 2020 году ускорится, под действием положительных событий, нынешние разломы могут привести к изменениям, которые сохранятся на протяжении поколения, — разорванные цепочки поставок, изолированные сектора торговли, «цифровая берлинская стена», которая заставляет

страны выбирать между системами технологий» [4], - отмечает в своем докладе «Замедление роста требует более быстрых действий» директор-распорядитель МВФ Кристалина Георгиева.

Несмотря на столь пессимистический прогноз, эксперты международных организаций видят выход из сложившейся ситуации в техническом прогрессе. Наряду с этим, Средства массовой информации пестрят новостями, в которых ключевыми словами являются «цифровая экономика», «умные вещи», «blockchain», «big data» и т.п. При этом подавляющая часть СМИ пытается убедить, что научно-технические преобразования несут благо, и благодаря им жизнь людей станет комфортной, более богатой, более продолжительной и здоровой, и безопасной. Одновременно большинство государств разрабатывают соответствующие программы по развитию цифрового общества. Разрабатывая соответствующие программы, государства лишь воспроизводят и ретранслируют те цифровые программы и инициативы, которые рождаются в недрах международных организаций.

Однако, почему цифровая революция началась именно сейчас, какие цели преследует «цифровая революция»? К сожалению, эксперты международных организаций не дают четкого ответа и обосновывают происходящие процессы внутренними закономерностями научно-технического прогресса.

На наш взгляд имеет место банальное управление научно-техническим процессом посредством выдачи науке заказа и денег, которыми оплачивается этот заказ. Нам внушают, что наука — сфера деятельности, где наиболее пытливые и талантливые занимаются свободным поиском истины. В условиях капитализма это не совсем так или даже совсем не так. На наш взгляд научно-техническим прогрессом управляют структуры, которые контролируют денежный печатный станок и денежные потоки. Исследования докладов и отчетов международных организаций позволяет авторам данной статьи выделить три цели «цифровой революции»:

(a) демонтаж «старой» экономики;

(b) демографический контроль;

(c) «цифровой» контроль.

Демонтаж «старой» экономики. Суть данной цели – остановка промышленного развития в мире (т.е. деиндустриализация) и введение в оборот «новых» денег. Так, сегодня мы можем наблюдать два параллельно происходящих в мире процесса. С одной стороны, разрушение промышленности (преимущественно обрабатывающей, добывающая промышленность сохраняет и даже наращивает свои масштабы). С другой стороны, гипертрофированное развитие «цифровой экономики». В своем исследовании авторы решили разобраться, что же стоит в конечном счет за демонтажом «старой» экономики.

Согласно мнению экспертов МВФ, опубликованному в Годовом отчете МВФ 2019, система правил торговли, установленная после Второй мировой войны, принесла огромные выгоды. Сейчас ее необходимо обновить, считают эксперты [6]. В свою очередь директор-распорядитель МВФ Дэвид Липтон в своем докладе «Будущее Бреттон-Вудса» отмечает, что в ближайшее десятилетие придется «подвергнуть проверке сохраняющуюся актуальность Бреттонвудских организаций» [9]. На наш взгляд, оценивая эти и ряд других заявлений, а также действия со стороны структур, которые контролируют денежный печатный станок и денежные потоки, можно предположить, что сейчас делается ставка на восстановление в мире золотого стандарта. Начаться процесс может с тех стран, Центробанки которых в последние годы особенно активно накапливают желтый металл (Банк России и Народный банк Китая). Также стоит отметить, что со стороны международных организаций уже предпринимаются первые шаги в создании цифровых валют центральных банков и возможным появлением «стабильных криптовалют» для цифровых платежей.

Демографический контроль. Суть данной цели – это реализация концепций «нулевого роста» [12], а в последствии «органического роста», сформулированными Римским клубом. Отметим, что первый и последующие доклады Римского клуба были попыткой внедрить мысль в общественное сознание идеи о том, что предотвратить глобальную катастрофу можно, остановив экономический и демографический рост. По сути, это возврат мальтузианству - теории, созданной в конце XVIII века английским учёным Томасом Мальтусом, согласно которой рост населения ведёт к бедности и нищете, а посему войны, эпидемии и другие катаклизмы, уносящие жизни больших масс людей, следует считать положительными явлениями. Неомальтузианство Римского клуба предусматривает «цивилизованные» методы уменьшения народонаселения. Одним из таких методов должна стать цифровая революция, которая обеспечит демографическую «оптимизацию», прежде всего за счёт активного внедрения роботов во все сферы хозяйственной жизни.

Уже имеется немало прогнозов, согласно которым в ближайшие годы потери рабочих мест в результате замещения наёмных работников роботами будут измеряться десятками миллионов в масштабах мира. А в ближайшие десятилетия — сотнями миллионов. Одновременно во всех странах, наблюдается быстрое сворачивание социальных программ. Нетрудно понять, что следствием одновременного действия двух указанных тенденций станет то, что люди будут обречены на голодную смерть.

«Цифровой» контроль. Суть данной цели – тотальный контроль за обществом и каждым его членом. Информационно-компьютерные технологии смогут контролировать местонахождение человека, все его действия, а в недалекой перспективе даже мысли. Любые отклонения объекта наблюдения от

заданных параметров будут пресекаться. Всё это уже давно было описано в книгах фантастов. Однако мы сейчас наглядно убеждаемся, что в них были не фантазии, а реальные картины наступающего «цифрового общества».

Список литературы:

1. Night Lights 2012 Map // NASA. Официальный сайт. [Электронный ресурс]. – Режим доступа:https://earthobservatory.nasa.gov/images/79765/night-lights-2012-flat-map
2. Night Lights 2017 Map // NASA. Официальный сайт. [Электронный ресурс]. – Режим доступа: https://www.nasa.gov/specials/blackmarble/media/BlackMarble20161km.jpg
3. Yingyao Hu, Jiaxiong Yao. Illuminating Economic Growth / WP 19/77 IMF Working Paper // IMF. [Электронный ресурс]. – Режим доступа:https://www.imf.org/~/media/Files/Publications/WP/2019/WPIEA2019077.ashx
4. Георгиева К.И. Доклад "Замедление роста требует более быстрых действий" / Штаб-квартира МВФ (HQ1), Вашингтон, округ Колумбия // МВФ. Официальный сайт. [Электронный ресурс]. – Режим доступа: https://www.imf.org/ru/ News/Articles/2019/10/03/sp100819-AMs2019-Curtain-Raiser
5. Глава МВФ: торговые войны привели к замедлению роста мировой экономики // Новости ООН. Официальный сайт. [Электронный ресурс]. – Режим доступа: https://news.un.org/ru/story/2019/10/1364632
6. Годовой отчет МВФ 2019: Наш взаимосвязанный мир // МВФ. Официальный сайт. [Электронный ресурс]. – Режим доступа: https://www.imf.org/ru/News/Articles/2019/10/03/sp100819-AMs2019-Curtain-Raiser
7. Доклад о мировом развитии 2020: Торговля как инструмент развития в эпоху глобальных производственно-сбытовых цепей // Группа Всемирного банка. Официальный сайт. [Электронный ресурс]. – Режим доступа: https://openknowledge.worldbank.org/bitstream/handle/10986/32437/211457ovRU.pdf
8. Доклад по вопросам глобальной финансовой стабильности. аналитическое резюме (октябрь 2019) // МВФ. Официальный сайт. [Электронный ресурс]. – Режим доступа: https://www.imf.org/ru/Publications/GFSR/Issues/2019/10/01/global-financial-stability-report-october-2019
9. Дэвид Липтон. Доклад «Будущее Бреттон-Вудса»/ Конференция, посвященная 75-летию Бреттон-Вудса. Банк Франции. Париж // МВФ. Официальный сайт. [Электронный ресурс]. – Режим доступа: https://www.imf.org/ru/News/Articles/2019/07/12/sp071619-the-future-of-bretton-woods
10. Мельников М. Цифровой эксгибиционизм: Как будет выглядеть жизнь без наличных // Сетевое издание «Царьград/Tsargrad». [Электронный ресурс]. – Режим доступа: https://tsargrad.tv/articles/cifrovoj-jeksgibicionizm-kak-budet-vygljadet-zhizn-bez-nalichnyh_221497
11. Перспективы развития мировой экономики. Выпуск октябрь 2019 г.// МВФ. Официальный сайт. [Электронный ресурс]. – Режим доступа: https://www.imf.org/~/media/Files/Publications/WEO/2019/October/Russian/execsum.ashx?la=ru
12. Медоуз Д. Х., Медоуз Д. Л., Рандерс Й., Беренс В. III. Пределы роста. Доклад по проекту Римского клуба «Сложное положение человечества»/ Издательство Московского университета. 1991. [Электронный ресурс]. – Режим доступа: https://drive.google.com/file/d/0B94jiYiyxxDHckthb1RxOVN2TVE/view

П.С. Цвинкайло, ст. преподаватель
И.В. Луценко, преподаватель
филиал ПГУ им. Т.Г. Шевченко,
г. Рыбница, Приднестровье

АВТОМАТИЗИРОВАННЫЕ СИСТЕМЫ БЕЗОПАСНОСТИ В ПМР

Статья посвящена разработке автоматизированной системы охранной сигнализации, для обеспечения безопасности различных объектов хозяйственного назначения.

Ключевые слова: *система охранной сигнализации, датчики системы, приборы контрольные, защита объектов, несанкционированное проникновение.*

Под охранной системой подразумевается автоматизированный комплекс для защиты различных объектов от процессов или явлений криминального характера.

Защита объектов и помещений от противоправных посягательств достигается оптимальным и рациональным сочетанием механических средств защиты и технических средств охранной и охранно-пожарной сигнализации.

Оборудование объектов техническими средствами охранной и охранно-пожарной сигнализации осуществляется в соответствии с их назначением, техническими характеристиками, настоящими Едиными требованиями [2]. Задача защиты объектов от несанкционированного проникновения решается

с помощью комплексных систем безопасности, обеспечивающих оперативную передачу тревожной информации операторам соответствующих служб и одновременно оповещая людей на местах о возникновении чрезвычайной ситуации.

Главное назначение охранной системы (охранной сигнализации) состоит в оперативном и гарантированном извещении службы охраны о несанкционированном проникновении в охраняемые помещения. Решение данной задачи возможно только при грамотном оснащении объекта охраны современными высоконадежными техническими средствами охранной сигнализации.

Система охранной сигнализации (СОС) представляет собой сложный комплекс технических средств, служащих для своевременного обнаружения несанкционированного проникновения в охраняемую зону. Как правило, охранная сигнализация интегрируется в комплекс, объединяющий системы безопасности и инженерные системы здания, обеспечивая достоверной адресной информацией контроля доступа.

В последнее время в нашей стране, да и, пожалуй, во всём мире стала наиболее актуальна проблема безопасности объекта, а также проблема информационной безопасности. Системы электронных охранных сигнализаций являются одним из главных препятствий на пути несанкционированного проникновения на объект. В связи с широким использованием современных электронных компонентов и цифровых методов обработки информации происходит существенная «интеллектуализация» технических средств охраны. Эти средства перестают быть просто вспомогательными и приобретают новые свойства, что оказывает существенное влияние на организацию охраны и её уровень. Современные технические средства охраны могут быть использованы в виде полностью интегрированной системы или системы, состоящей из функционально независимых компонентов:

- охранная сигнализация;
- система контроля доступа в помещение с проверкой полномочий;
- система телевизионного наблюдения;
- контрольные и другие устройства.

Тенденции развития электронной техники и электротехники на базе микроминиатюризации требуют применения широкой номенклатуры маломощных и малогабаритных устройств, и изделий (преобразователей трансформаторов, усилителей, фильтров, стабилизаторов, выпрямителей и так далее), выполненных на новой конструктивной основе ЭРЭ. Достижения науки и техники на современном этапе развития в области электронной техники позволяют значительно уменьшить массогабаритные характеристики рассматриваемых электронных устройств. В настоящее время конструирование РЭА, РЭУ и ЭРЭ характеризуется резким увеличением применения БИС, что также даёт возможность уменьшить объёмы устройств и одновременно улучшить их качественные характеристики, показатели надёжности и долговечности. Состав предполагаемых к использованию систем приведен в табл. 1.

Таблица 1

Состав и назначение элементов СОС

Наименование элемента и назначение	**Принцип действия**
Датчики	
Движения	Сигнализирует о попадании в зону чувствительности объекта, излучающего тепло
	Простые – сигнал обрабатывается аналоговыми методами. Серьезный недостаток – бывают ложные срабатывания при определённой скорости изменения теплового потока, что может быть вызвано сквозняком, включением либо выключением батарей отопления, нагревом поверхностей солнечным светом.
	Сложные – сигнал обрабатывается цифровым методом за счёт встроенного процессора. Использование многоканальных чувствительных головок и обработкой сигнала.
Разбития стекла	Срабатывает на звук бьющегося стекла, при этом самые качественные из них анализируют весь спектр звуковых шумов в помещении и включаются если этот спектр содержит составляющую звука бьющегося стекла
	Разновидность двухпороговых датчиков, которые сначала фиксируют звук удара, потом звон стекла, при этом для того, чтобы двухпороговый датчик сработал, между двумя этими звуками не должно проходить более 150 мс. Для того, чтобы настроить такие датчики, применяют имитатор разбивания стекла

<table>
<tr><th>Наименование элемента и назначение</th><th colspan="2">Принцип действия</th></tr>
<tr><td rowspan="2">Магнитные (герконы)</td><td>Наружный</td><td rowspan="2">Сигнализирует размыкание магнитного поля в сети магнит–геркон.</td></tr>
<tr><td>Скрытый</td></tr>
<tr><td>Фотоэлектрические</td><td colspan="2">Для бесконтактного контроля дверей, лифтов, проёмов, коридоров в качестве элемента системы защиты внутреннего и внешнего периметра. Состоит из приёмника и передатчика сигнала инфракрасного излучения (длина волны составляет около 1 мкм) – датчик принимает модулированный инфракрасный луч, срабатывая при попытке его пересечь. Положительной стороной фотоэлектрических датчиков является их способность работать автономно, для чего их оснащают солнечными батареями, заряжающими аккумуляторы датчиков.</td></tr>
<tr><td>Микроволновые</td><td colspan="2">Принцип работы микроволновых датчиков похож на принцип работы фотоэлектрических, только они работают с сигналами сверхвысокой частоты</td></tr>
<tr><td colspan="3">Устройство сбора и обработки информации (УСОИ)</td></tr>
<tr><td colspan="2">Однолучевые приемо-контрольные приборы</td><td rowspan="2">Определяют состояние датчиков сигнализации и формирующее соответствующие управляющие и информационные сигналы.</td></tr>
<tr><td colspan="2">Многолучевые приемо-контрольные приборы</td></tr>
<tr><td colspan="2">Пульты централизованного наблюдения (ПЦН)</td><td>Для сбора и аналитики информации, необходимой для обеспечения безопасности на охраняемом объекте.</td></tr>
<tr><td colspan="2">Автоматизированные рабочие места (АРМ)</td><td>Для операторов ВОХР крупных предприятий</td></tr>
<tr><td>Шлейфы</td><td colspan="2">Кабельные и проводные линии, соединения в общую схему ОМ</td></tr>
<tr><td colspan="2">Звуковые сигнализаторы (сирены, звонки, и т.д.), световые сигнализаторы (лампы, светодиодные матрицы, и т.п.), системы звукового и речевого оповещения о тревоге, системы контроля и управлением доступом, системы передачи тревожного сигнала по радиоканалу, GSM-системы и много других устройств.</td><td>Исполнительные устройства</td></tr>
</table>

Рис. 1. Алгоритм решения задач СКУД

Решение задач СКУД аппаратно–программными и техническими средствами контроля и управления доступом основано на организации **процессов идентификации и аутентификации личности**

Идентификация предполагает опознавание пользователя по присущему или присвоенному ему идентификационному признаку. При этом выполняется сравнение предъявляемого идентификатора с полным перечнем присвоенных идентификаторов

Аутентификация подразумевает установление подлинности личности на основе идентификационных признаков пользователя. При этом выполняется сравнение введенных идентификационных данных с эталоном (образом), хранящимся в памяти системы для данного пользователя

Практически каждый второй магазин, офис, склад имеют охранную сигнализацию. Принцип действия охранной сигнализации очень прост. Инсталлятором (монтажной организацией) рассматриваются места возможного проникновения на объект и блокируются охранными датчиками (в этом плане наиболее уязвимыми с точки зрения безопасности являются окна и двери). В помещении охраны устанавливается прибор охранной сигнализации. В случае открытии двери, окна, разбитии стекла, несанкционированном проникновении в офис, срабатывает соответствующий датчик, и сигнал

передаётся на прибор охранной сигнализации в помещении охраны. Включается звуковая и световая сигнализация, оповещая охрану о том, что на объект, в таком-то месте кто-то проник. Наиболее распространёнными датчиками, используемыми в охранной сигнализации, являются инфракрасные датчики движения, акустические датчики разбития стекла, герконы (магнито-контактные).

Система охранной сигнализации представляет собой сложный комплекс технических средств. При разработке предусмотрен комплексный подход с учетом необходимой эксплуатационной надежности в условиях эксплуатации. Обеспечены условия дальнейшего развития системы с учетом модификаций и возможных изменений в процессе эксплуатации здания.

Список литературы:

1. Закон ПМР «Об охранной деятельности» от 23.03.2018 г. №70 РП.
2. Закон ПМР «Об утверждении Единых требований по технической укрепленности и оборудованию сигнализацией объектов, охраняемых подразделениями Управления вневедомственной охраны Министерств внутренних дел Приднестровской Молдавской Республики» от 20.06.2008 г. (САЗ 01-33)
3. ГОСТ Р 52435-2015. Технические средства охранной сигнализации. Классификация. Общие технические требования и методы испытаний.
4. ГОСТ Р 26342-84. Средства охранной, пожарной и охранно-пожарной сигнализации. Типы, основные параметры и размеры.
5. ГОСТ Р 52551-2016. Системы охраны и безопасности. Термины и определения.
6. ГОСТ Р 54455-2011. Системы охранной сигнализации. Методы испытаний на устойчивость к внешним воздействующим факторам.

В.Н. Черний, ст. преподаватель,
А.И. Каргополец, студентка,
филиал ПГУ им. Т.Г.Шевченко,
г.Рыбница, Приднестровье

ОСОБЕННОСТИ ПОСТРОЕНИЯ АРХИТЕКТУРНО-ОРГАНИЗАЦИОННЫХ МОДЕЛЕЙ ИНФОРМАЦИОННО-ТЕХНОЛОГИЧЕСКИХ ПАРКОВ

В данной статье рассматриваются информационные парки, как составляющая постиндустриального общества. Рассмотрены модели архитектурной организации технологических парков. Определены особенности функционирования моделей информационно-технологических парков, которые обеспечивают эффективное взаимодействие представителей бизнеса, преподавателей и студентов университетов.

Ключевые слова: *информационно-технологический парк, технополис, модели, особенности, архитектура, постиндустриальное общество.*

В качестве одного из важнейших ресурсов постиндустриального информационного общества выступает интеллектуальный потенциал человека и создаваемые им высокие технологии. В таком обществе для успешного государственного развития возникла необходимость реализация непрерывного цикла, состоящего из трех составляющих: образование → наука → производство. Информационно-технологические парки выступают в качестве новой технологии, которая основана на трех составляющих постиндустриального общества. Технологические парки, основанные при высших учебных заведениях или научно-исследовательских институтах, приобретают коммерческую реализацию и предоставляют возможность создания новых рабочих места для юных экспертов. История создания информационно-технологических парков подтверждает, что ошибки, допущенные при построении архитектурно-организационной структуры, приводят к отсутствию эффективного функционирования парков.

При рассмотрении мирового опыта формирования и функционирования технопарковых структур следует отметить первый научный парк, основанный в 1951 г. в Стэнфордском университете. Стоит отметить, Стэнфордский парк стал местом коммерческой деятельности, основным источником которого служили результаты научных исследований талантливых ученых из университетских лабораторий, еще в 1940 году. Позже фирмы, основанные в парке, выросли и получили статус крупных многонациональных корпораций.

В США информационно-технологические парки получили широкое развитие начиная с 1980 года. К числу наиболее крупных технологических парков, сформированных на территории США, в тот период относят «Исследовательский треугольник» (Северная Каролина) и «Городской парк Филадельфии» (штат Пенсильвания). Первый из них представляет собой концепцию «парклэнд», а второй – «парк в центре города». В начале 1970-х гг. успешный опыт формирования информационно-технологических парков перенят Европой. Первыми были Исследовательский парк Университета Хэриот-Уатт, Эдинбург; Научный парк Тринити-колледжа, Кембридж; Левен-ла-Нев, Бельгия; София-Антиполис в Ницце, Зона

научных и технических нововведений и производства (ZIRST) в Гренобле, Франция. Технологические парки того времени были основаны на ранней модели научного парка США, ключевой особенностью которой являлось наличие одного учредителя, а основной вид деятельности заключался в сдаче земли в аренду собственникам наукоемких фирм [1, с. 139].

Таким образом, выделяют три основные модели информационно-технологических парков:

1. Американская модель информационно-технологических парков. Американская модель определяется как функционально-планировочная структура с единой системой обслуживания инновационных предприятий. Уровень развития структуры обуславливается как территориальными границами (площадью), так и качеством, плотностью застройки. Суть американской архитектурно-организационной модели технопарка заключается, в том, что высшее учебное заведение сдаёт в аренду свои пустующие площади и лаборатории наукоёмким фирмам. Межличностные контакты и деловые отношения между сотрудниками парков, преподавателями и студентами формируются естественным образом, т.е. основываясь на общих интересах. В результате сотрудничества выявлено, что при обособленном функционировании показатели уровня образовательных услуг, научной деятельности, социальной активности университета, как и экономики и конкурентоспособности компаний технопарка, значительно повыслились. Примером технологического парка, развивающегося по американской модели, выступает Стэнфордский технопарк [3, с. 196].

2. Европейская модель информационно-технологических парков. Основная цель создания парка заключается в ускорении реализации научных разработок, оживлении экономической активности, создании новых рабочих мест. Важной особенностью европейских информационно-технологических парков является то, что они преимущественно размещаются на территориях кампусов университетов с многовековой историей. В результате чего к архитектуре технологических парков были выработаны следующие обязательные требования: наличие озеленённых рекреационных территорий, высокое качество архитектурных решений зданий и комплексов технопарков.

Наиболее типичными для большинства стран являются технологические парки, которые часто называют инновационными центрами. Такие центры значительно различаются по размерам, составу фирм клиентов, степенью привязки к исследовательским центрам. Как пример, Кембриджский научный парк, демонстрирует тенденции технопаркового построения не только Англии, но и остальных стран Европы [2, с. 312].

3. Азиатская модель информационно-технологических парков предполагает строительство совершенно новых городов, которые получили название – «Технополис». В технополисе научные исследования сосредоточены в передовых отраслях и обеспечивают непрерывное воспроизводство инноваций. Таким образом, фирмы, соединяющие фундаментальные научные исследования и прикладные разработки, оказались в состоянии интегрировать науку и производство.

Условиями получения статуса технополиса выступали такие требования как наличие в городе университета, высокая транспортная доступность, развитая инфраструктура. Концепция японских технополисов не ограничивается упором только на технологию, она предлагала создание совершенно новых наукоградов, заполненных исследовательскими и технологическими центрами, новыми университетами, жилыми массивами, парками и учреждениями культуры [2, с. 198].

Таким образом, каждый информационно-технологический парк является архитектурным выражением системы внешних и внутренних условий для каждой отдельной территории, что, в свою очередь, позволяет выделить две основные особенности архитектурых моделей технопарков:

1. Уникальность, которая выражается в неповторимости комплекса условий для разных территорий, государств, культур. Эта особенность исключает возможность создания общих унифицированных моделей организации пространства технопарков.

2. Динамичность – выражается в отклике физической, архитектурной структуры технопарка на изменения во внешних и внутренних условиях. Эта особенность характеризует развитие технопарков во времени и необходимость подхода при проектировании, как к открытым системам, способным не только к экспансивному развитию, так и к структурным трансформациям.

Список литературы:

1. Бизнес-инкубаторы и предпринимательство: Монография / В.Л. Горбунов.-М.: ИЦ РИОР: НИЦ ИНФРА-М, 2014. – 215 с.

2. Инновационный менеджмент: Учебник / В.Я.Горфинкель, А.И.Базилевич, Л.В.Бобков; Под ред. В.Я.Горфинкеля, Т.Г.Попадюк. – 4-е изд., перераб. и доп.-М.: Вузовский учебник: НИЦ ИНФРА-М, 2014. – 381 с.

Технопарки в инфраструктуре инновационного развития: Монография / В.И. Лафитский и др.; Отв. ред. В.И. Лафитский-М.: НИЦ ИНФРА-М: ИЗиСП, 2014. – 245 с.

И.А. Болдецкая, учитель,
МОУ «Рыбницкий теоретический лицей-комплекс»
г. Рыбница, Приднестровье

КАК СДЕЛАТЬ КУРС ВТОРОГО ИНОСТРАННОГО ЯЗЫКА ИНТЕНСИВНЫМ, НО ЭФФЕКТИВНЫМ!

Статья посвящена особенностям применения интенсивной методики для обучения иностранному языку в средней и старшей школе в современных условиях. Отражены элементы интенсивной методики, которые могут эффективно использоваться на различных этапах обучения иностранному языку в средней и старшей школе.

Ключевые слова: *методы, коммуникативная методика, ситуативная основа, грамматические структуры, технологическая карта, словарный запас*.

Сегодня перед школой остро стоит проблема активного творческого восприятия знаний, поэтому необходимо сделать учебный процесс более увлекательным и интересным, раскрыть значение получаемых в школе знаний и их практическое применение в жизни. Решение этих задач требует применения новых педагогических подходов и технологий в современной общеобразовательной школе. Концепция школы нацелена на формирование всесторонней интеллектуальной личности, обладающей активной жизненной позицией. Становление такой личности может происходить, если поставить ученика в центр учебного процесса, сделать его субъектом деятельности учения, придать учебному процессу практическую и творческую направленность. Каждый учебный предмет имеет свою специфику и соответственно специфику использования тех или иных методов, инновационных технологий обучения.

Почему стоит учить второй иностранный язык [2, с.45]:

1. Изучение языков – это отличная гимнастика для ума, которая позволит думать быстро, гибко, логично.
2. Обширный словарный запас и развитие возможностей памяти. Процесс изучения новой лингвистической системы, логики, графики, орфоэпии, лексики, грамматики развивает интеллектуальные способности.
3. Уверенность в себе, своих силах, способностях, возможностях. Люди, знающие несколько иностранных языков, более решительны, смело принимают обдуманные решения, не боятся нести ответственность за них.
4. Расширение границ мира, с которым можно беспрепятственно общаться во время путешествий, бесед по Скайпу с зарубежными друзьями, переписки по электронной почте.
5. Реальная возможность устроиться на интересную высокооплачиваемую работу, быстрый успешный карьерный рост.
6. Возможность продолжить свое образование за рубежом, стажировки и практика в международных научных центрах.
7. Понимание смысла любимых песен, просмотр фильмов без перевода, чтение книг, изданных на родном языке писателя или поэта.
8. Увлекательное, захватывающее хобби, способ самосовершенствования.
9. Знание языков расширяет кругозор человека, делает его интересным собеседником. Такие люди много знают, имеют независимое собственное мнение.
10. Возможность чувствовать себя настоящим, полноценным человеком, жить в полную силу, ощущать мир во всем его многообразии, уважать себя.

Условия преподавания второго иностранного языка:

- обучение начинается в 5 (иногда 6-8) классе и продолжается до 9 (11) класса;
- на изучение второго иностранного языка отводится в среднем 2 часа в неделю;
- обучение второму иностранному языку происходит чаще всего на основе английского языка как первого иностранного;
- при обучении второму иностранному языку учителя не всегда учитывают условия многоязычия, и, как следствие, не используют все имеющиеся возможности для повышения эффективности учебного процесса;
- при обучении второму иностранному языку не всегда используются УМК, целенаправленно созданные для преподавания второго иностранного языка в условиях взаимодействия трех языков: родного, первого и второго иностранного;
- кадровые проблемы: учителей немецкого языка меньше, чем школ, в которых он изучается.

Как при обучении второго иностранного языка могут быть достигнуты такие же предметные результаты, как и при обучении первому иностранному языку?

- Принцип комплексности обеспечивает формирование единой мультилингвальной коммуникативной компетенции через учет уровня развития коммуникативной компетенции, обучающегося в других языках и опору на нее.
- Сопоставительный принцип проявляется через сравнение и сопоставление коррелирующих друг с другом языковых явлений родного, первого и второго иностранных языков. Реализация этого принципа выступает инструментом оптимизации обучения, формирования металингвистического сознания учащихся.
- Учет принципа интенсификации учебного труда учащихся и учебного процесса опирается на внутренние характеристики овладения вторым иностранным языком, позволяющие это сделать.

Сопоставительный принцип [5, с. 68]:

Рис. 1. Сопоставительный принцип

Почему так важен принцип интенсификации?

Интенсификация учебного процесса может быть достигнута за счет следующих возможностей:

- совершенствование познавательных стратегий учеников;
- перенос учебных умений;
- перенос лингвистических и социокультурных знаний, речевых умений;
- повышенные по сравнению с первым иностранным языком объемы нового грамматического и лексического материала;
- одновременная отработка нескольких элементов лингвистических явлений;
- использование интегративных упражнений и заданий, требующих проблемного мышления;
- рациональное распределение классных и домашних видов работ;
- большая самостоятельность и автономность учащегося в учении.

Трудности при изучении иностранного языка:

1. Увеличение учебной нагрузки на ребенка. Нагрузка на учеников большая и не все дети одинаково успешно с ней справляются. Учебная мотивация к пятому классу заметно снижается, причиной этого является большая нагрузка. По результатам опроса детей менее 30% из них хотели бы изучать второй иностранный язык, так как не успевают подготовиться к остальным предметам.
2. Для школы введение второго иностранного языка становится проблемой. Нужны новые хорошо подготовленные педагоги с достойной зарплатой. Нужны кабинеты, которых во многих школах не хватает, и занятия ведутся в две смены. Нужны новые учебники, которые стоят немалых денег. Бюджет многих школ этого не сможет позволить.
3. После школы во многих вузах и техникумах изучается только один иностранный язык. Надо развивать изучение двух языков и в этих учебных заведениях.

Перенос учебных умений

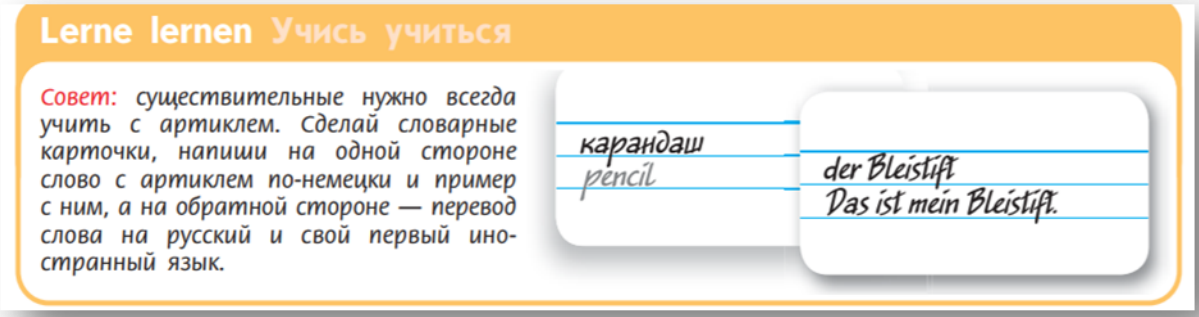

Рис. 2. Учись учиться

Какой второй иностранный язык выбрать:

На мой взгляд, это английский и немецкий языки.

Как известно, английский язык является международным языком общения. Его используют бизнесмены, пилоты, дипломаты, политики, диспетчеры и ученые. Этот иностранный язык доминирует в списке иностранных языков, изучаемых в школах и вузах во всем мире. Английский язык занимает второе место в мире по числу говорящих на нем людей. Число носителей английского языка как родного – около 410 млн., говорящих (включая второй язык) – около 1 млрд. человек.

Современные тенденции общественного развития в Европе, потребность в контактах и сотрудничестве на самых разных уровнях и в различных областях способствуют возрастающей роли немецкого языка, который входит в десятку языков мира, и популярность которого как изучаемого иностранного языка возрастает. Каждый год немецкий язык начинают изучать 15-18 миллионов человек.

Число носителей немецкого языка насчитывает 105 млн. человек, и еще около 80 млн. владеют им как иностранным языком. Немецкий язык является официальным языком в Германии (на нем говорят более 95% населения этой страны), Австрии (89% населения), Швейцарии (65%), а также в государствах Лихтенштейн и Люксембург. Этот язык широко распространен в сети Интернет. Около 7% пользователей Интернет говорят на немецком языке, а 12% запросов в поисковой системе Google делается на немецком языке. Немецкий и английские языки относятся к одной языковой семье – индоевропейской, к одной группе – германской, к одной подгруппе – западно-германской. Немцы и англичане имеют общее происхождение, их предки – племена древних германцев.

Основа английского языка осталась германской, но он включает в себя огромное количество французских, латинских, кельтских и скандинавских заимствований. Основой немецкого языка являются наречия древнегерманских племен. Этот язык не испытал на себе влияние старофранцузского языка и, как английский, включает в себя много латинских заимствований [6, с.115].

Уместно заметить, что элементы интенсивной методики могут применяться на всех этапах обучения в организациях средней и высшей школ, но наиболее эффективно - на завершающих этапах обучения первого и второго иностранного языка (а также начальном этапе обучения второму иностранному языку).

Интенсивное обучение иностранному языку учеников среднего звена образования имеет смысл только тогда, когда оно обеспечивает быстрое овладение языковыми навыками (формирование минимально приемлемых фонетических навыков, усвоения активного лексического и грамматического минимума) и одновременного быстрого развития речевых умений (аудирование, разговорный аспект, чтение и письмо) в пределах необходимых рубрик и ситуаций соответствующей тематики. Точное определение упомянутых рубрик и ситуаций, а также эффективный отбор языкового материала требует специального подготовительного этапа, на котором целесообразно провести анализ и обобщение содержания учебных пособий и уровня иноязычного образования учеников.

Основной задачей завершающих этапов обучения старших учеников средней и высшей школы становится активизация речевых навыков и умений (слушания, разговорных навыков, чтения и письма) для достижения конечной цели - формирование иноязычной коммуникативной компетенции ученика на уровне независимого пользователя (B2) по общеевропейским рекомендациям по языковому образованию [2, с.112]. Качественные и количественные показатели овладения речевыми навыками выступают ведущими критериями оценки уровня результативности обучения учащихся.

Основными качественными показателями в продуктивных видах речевой деятельности является полнота раскрытия темы, импровизация и правильность использования языковых средств; в рецептивных видах речевой деятельности по этому показателю степень понимания. По количественным показателям в продуктивных видах речевой деятельности определяется объем и скорость устного или письменного высказывания; в рецептивных видах речевой деятельности по этому показателю длительность звучания текста, темп речи и объем текста.

В соответствии с видами речевой деятельности, рассматривают требования к этому уровню: аудирование – понимать содержание распространенных сообщений, изложенных в отношении стандартного произношения в пределах предложенных программой тем; диалогическая речь - активное участие в обсуждении предложенных тем, излагая свою точку зрения и аргументируя ее; монологическая речь – порождать четкие подробные описания объектов, процессов, организаций и тому подобное; делать небольшие подготовленные доклады на заданную тематику; письмо – уметь написать собственную биографию, составить небольшой доклад по знакомой темой, заполнить бланки, написать письмо с оценкой событий и ситуаций, оставить письменное сообщение; чтение – находить необходимую информацию в аутентичных изданиях, понимать письма, записки, наиболее распространенные инструкции (товары, пищевые продукты), касающиеся бытовой сферы [4, с.18].

Таким образом, создание и поддержка указанных условий, необходимых для внедрения элементов интенсивной методики в учебный процесс организаций средней и высшей школ, будет способствовать форсированному достижению учащимися такого уровня иноязычной подготовки, который, согласно общеевропейским рекомендациям по языковому образованию, соответствует уровню независимого пользователя B2.

Современные условия обучения иностранному языку в организациях средней и высшей школ свидетельствуют о том, что достижение этой цели лишь в экстенсивном режиме обучения выглядит невозможным. Использование приемов интенсивной методики на уроках иностранного языка предполагает основательную предварительную подготовку: отбор, структурирование и группировка лексического материала, разработка грамматического и коммуникативного аспектов обучения, разработки теоретических основ интенсивной методики, выбор наиболее эффективных ролевых форм для создания прочного иноязычной учебной среды в учебных группах. Важными вопросами становятся также объем и характер языкового материала, который должен соответствовать конкретным этапам интенсивного обучения, разработанным в соответствии с современной учебной программой.

Список литературы:

1. Аткинсон Р. Человеческая память и процесс обучения. – М.: Прогресс, 1980. – 528 с. – Текст: непосредственный.

2. Общеевропейские рекомендации по языковому образованию: изучение, преподавание, оценка / [ред. проф. С. Ю. Николаева]. – К.: Ленвит, 2003. – 273 с. – Текст: непосредственный.

3. Карпенко Л.А. Влияние размера учебной группы на успешность совместной познавательной деятельности // Вопросы психологии. – 1984. – №1. – С. 71-75. – Текст: непосредственный.

4. Китайгородская Г.А. Новые подходы к обучению иностранным языкам // Вестник МГУ. Сер.19. Лингвистика и межкультурная коммуникация. – 1998. – №1. – С. 32-39. – Текст: непосредственный.

5. Корнева З.М. Обучение студентов экономического профиля высших учебных заведений Украины делового английского языка по методике «погружения» // Иностранные языки. – 2004. – №4. – С.54-57. – Текст: непосредственный.

6. Литвинов П.П. 3000 английских слов. Техника запоминания: тематический словарь-минимум. – М.: Айрис-пресс, 2005. – 208 с. – Текст: непосредственный.

7. Лозанов Г. Предпосылки построения общей теории внушения (глава из книги Суггестология) // Методика преподавания иностранных языков за рубежом. – 1976. – Вып. 2. – С. 195-225. – Текст: непосредственный.

П.Н. Гилевич,
ст. преподаватель,
Е.Р. Костюк, студентка,
филиал ПГУ им. Т.Г. Шевченко
г. Рыбница, Приднестровье

ЯЗЫКОВЫЕ СРЕДСТВА БАСЕН Г. Э. ЛЕССИНГА (НА ПРИМЕРЕ БАСЕН «ТАНЦУЮЩИЙ МЕДВЕДЬ», «ОРЕЛ И СОВА», «ЛЕВ И ЗАЯЦ»)

В статье проанализированы и выявлены языковые средства и стилистические особенности басен Г.Э. Лессинга «Танцующий Медведь», «Орел и Сова», «Лев и Заяц», которые автор использовал при описании персонажей и связанных с ними событий. Авторы обращают внимание на то, что основной акцент в басне – моральная поучительность, без которой она потеряла бы смысл.

Ключевые слова: *басня, эпиграмматическая лаконичность, прозаическая форма, языковые средства, стилистические особенности, использование животного эпоса, реалистическое искусство.*

Творчество знаменитого немецкого писателя, одного из основоположников европейской литературы эпохи Просвещения, Готхольда Эфраима Лессинга, богато и многогранно. Его вклад в развитие драматургии известен во всем мире. Однако Лессинг-баснописец знаком только узкому кругу специалистов.

Проповедуя реалистическое искусство, Лессинг изображал реальность через образы животных при характеристике отдельных их черт. Он обратил особое внимание на последовательность процесса сочинения басни: сначала поэт выбирает положение из морального кодекса народной мудрости, затем это положение используется при описании события, которому придается вид действительности, в заключение фабулистом слагается стихотворение по данной истории до такой степени убедительно, что читатель вспоминает произошедший случай из своей жизни. И такое сочинение называется басней – Fabel [1].

Как и его предшественники, автор взял сначала за образец французские байки и писал басни в стихотворной форме. Но потом он создал собственную систему байки и изложил свои взгляды на этот жанр в научной работе “Abhandlungen über die Fabel”.

Эпиграмматическую лаконичность он называет душой басни, а прозаическую форму – единственно верной. «Повествование в басне, – пишет Лессинг, – ... должно быть сжато до предельной возможности; лишенная всех украшений и фигур, она должна довольствоваться одной только ясностью» [3].

Российский литературовед Г. Фридлендер считает, что басни Лессинга не принадлежат к области поэзии, но являются промежуточным звеном между поэзией и моралью и их значимость состоит в острой критике немецкого общества XVIII в. Они не только обращают внимание на традиционные пороки человека (тщеславие, скупость, глупость и т.д.), но и ясно порицают социальные явления: феодальную монархию, бюрократизм, филистерство [4].

Цель нашей работы – проанализировать и выявить языковые средства, используемые Г.Э. Лессингом в баснях при характеристике своих персонажей. Для этого проанализируем некоторые из произведений автора, такие как «Танцующий Медведь», «Орел и Сова», «Лев и Заяц».

Г. Фридлендер подчеркивает, что в баснях Лессинга моральная поучительность должна быть ее законом, без нее басня теряет смысл, превращается в обычный рассказ. Но при этом баснописец выражает свое поучение не отвлеченно, а выбирает частный случай, излагает событие так, как будто бы оно имело место в действительности, придавая басне форму рассказа [4].

Исследователь В.П. Неустроев сосредоточивается на характеристике системы персонажей басни. Лессинг часто прибегает к использованию животного эпоса («Обезьяна и Лисица», «Лев и заяц», «Осел и Волк» и др.). Автор смело сталкивает различные принципы морали, противоположные линии поведения. Одни персонажи сильны, умны, справедливы, другие –глупы, хвастливы и жестоки. Одни (Соловей в басне «Соловей и Павлин») являют собой пример подлинного служения искусству, иные (подобно Павлину) не могут стать настоящими мастерами, носителями прекрасного [2].

Автор не анализирует характер героя; чтобы показать его внутренний мир, баснописец использует прямую речь. Структура басен различна. Басни по объему небольшие, часто не имеют экспозиции (часть сюжета, предшествующая завязке).

К языковым средствам, которые использует автор в басне «Танцующий Медведь», относятся повторы и перечисления: “Tut mir es nach, wenn's euch gefällt Und wenn ihr könnt!”. Употребленный несколько раз союз “wenn” подчеркивает уверенность танцующего Медведя в том, что другие не в состоянии подражать ему.

“Sie sei so schwer, Sie sei so rar sie sei, Zeigt deinen niederen Geist und deine Sklaverei“. Первое высказывание не содержит иронии – искусство танца, действительно, непростое. Второе высказывание иронично, так как танец – не такое уж редкое искусство. Третье высказывание содержит резкую сатиру, которая относится уже к самому персонажу: свободное гордое животное не только позволило себя приручить, поработить, но и считает это своим достоинством.

В этом произведении довольно объемная экспозиция. Автор подробно рассказывает, что происходило с персонажами до момента действия. Используя прием аналогии, Лессинг приравнивает Медведя, танцующего на задних лапах, к придворному лакею, добивающемуся высокого положения за счет притворства и лести. Структура басни открытая, нетрадиционная за счет прямого вопроса в конце, который остался без ответа.

Главная мысль басни «Орел и Сова» – бесполезное соперничество с Орлом, которого невозможно превзойти. Аргументы Совы заключаются в принадлежности спорящих к одному семейству и существовании их в одном пространстве. Но, чтобы показать изначально различие между персонажами, автор использует конкретизирующие эпитеты: Pallas' Eule, Adler Jupiters. Орел занимает более высокое положение, чем Сова, поэтому он позволяет себе пренебрежительное обращение к ней: “Abscheulich Nachtgespenst!”. Слова Совы более умерены: “Bescheidner, darf ich bitten”.

Экспозиции в басне нет. Автор говорит о том, что Орел и Сова поспорили, но не указывает на причины этого разногласия. В басне Лессинг не объясняет морали, так как конфликт полностью исчерпан и различие между Орлом и Совой доказано еще в ходе действия.

Одна из основных мыслей прозаической басни «Лев и Заяц» заключается в том, что Заяц уподобляет себя царю зверей. Языковые средства, которые использует баснописец, – конкретизирующие эпитеты: *drolliger* Hase, *elender krähender* Hahn – составляют прямую идейную характеристику персонажей. Реплику героев автор насыщает экспрессивными элементами: nun, so, ja-ja. В качестве средства экспрессивности выступает вопрос-удивление: Wahrhaftig?

В басне нет экспозиции, читателю неизвестно, при каких обстоятельствах Лев «удостоил» Зайца своей дружбы. Под невинным любопытством персонажа скрывается попытка уличить царя зверей во лжи, унизить его, заставить его признать свое несовершенство. Но разоблачение не последовало, так как Лев сказал правду. Комичность ситуации заключается в том, что Заяц причисляет себя к разряду больших зверей на том основании, что он тоже имеет свои слабости – он боится собак. Трусость, в данном случае, оправдана величием (разумеется, мнимым). Так, Заяц, который пытался высмеять Льва, сам оказался предметом иронии.

Таким образом, при анализе басен Лессинга было установлено, что круг тем, которые охватывает автор, обширен, но среди них есть и основные направления. Лессинг высмеивает общие человеческие недостатки: высокомерие, глупость, хвастливость. Основными языковыми средствами, используемыми автором для выражения главной мысли, являются ирония, конкретизирующие эпитеты, синонимические повторы, аллегория, противопоставления.

Список литературы:

1. Lessing G.E. Werke in drei Bänden. Erster Band. – Leipzig: VEB Leipziger Druckerei, 1962. – 615 S. – Текст: непосредственный.
2. Неустроев В. П. Готхольд Эфраим Лессинг / В. П. Неустроев // История зарубежной литературы XVIII в. – М., 1987. – С. 306–322. – Текст: непосредственный.
3. Пуришев Б.И. (ред.) Зарубежная литература XVIII века: Хрестоматия. Том 2. – М.: Высшая школа, 1988. – 416 с. – Текст: непосредственный.
4. Фридлендер Г. Лессинг. Очерк творчества / Г. Фридлендер. – М., 1957. – 239 с. – Текст: непосредственный.

И.В. Глинка, учитель-логопед,
В.Д. Эсенова, воспитатель,
МДОУ «Рыбницкий детский сад № 6 общеразвивающего вида»
г. Рыбница, Приднестровье

РАЗВИТИЕ ФОНЕМАТИЧЕСКИХ ПРОЦЕССОВ У ДЕТЕЙ ДОШКОЛЬНОГО ВОЗРАСТА С РЕЧЕВЫМИ НАРУШЕНИЯМИ

Психическое развитие дошкольника тесно связано с чувственным познанием окружающего мира. Процесс отражения его звуковых свойств и формирования звуковых образов лежит в основе слухового восприятия, которое дает возможность «озвучить» происходящее, обогатить представления о свойствах предметов и явлений жизни, развить речь.

Ключевые слова: *дети дошкольного возраста, речевые нарушения, фонематический слух, слуховое внимание, слуховое восприятие коррекция, профилактика.*

Человек с самого рождения существует в постоянном окружении многообразных звуков. Воспринимая их, он ориентируется в среде, общается с другими людьми, обменивается опытом игровой, учебной и трудовой деятельности. Смысл слов, фраз и целых сообщений передается в устной речи с помощью комбинаций звуков. Правильное произношение звуков речи является важным условием точного понимания высказывания окружающими. Речевые рефлексы приобретаются детьми в результате одновременной деятельности слуховых, зрительных, двигательных, кинестетических, кожных и вибрационных анализаторов.

Слуховое восприятие – это прежде всего средство обеспечения общения и взаимодействия между людьми [3]. Уже на этапах развития слуховые реакции ребенка дошкольника носят ярко выраженный социальный характер. По мере развития слухового восприятия формируются понимание речи окружающих, а затем и собственная речь ребенка. Овладение звуковой стороной речи в первую очередь зависит от сформированности слухового внимания и речевого слуха.

Слуховое внимание – способность различать на слух звучание разных предметов, определять место и направление звука. Хорошо развитое, оно дает возможность целенаправленно воспринимать речь, обращать внимание на все ее стороны: громкость, скорость, интонацию правильность [1].

Фонематический слух – тонкий и систематизированный слух, способный узнавать и различать звуки речи, благодаря чему осуществляется различение слов, в том числе близких по звучанию.

Фонематическое восприятие – специальные умственные действия по различению звуков и установлению звуковой структуры слова. Недоразвитие фонематического слуха и восприятия ведет к нарушениям звукопроизношения, задержке формирования навыков звукового, слогового и буквенного анализа слов, что в свою очередь ведет к нарушениям чтения и письма в школе. Кроме того, недоразвитие фонематического восприятия приводит и к обеднению словарного запаса ребенка, нарушениям грамматического строя речи, так как не позволяет достаточно четко воспринимать и различать окончания, приставки и суффиксы слов, что негативно влияет на письмо и чтение в школьном возрасте [3].

Следует особо отметить, что формирование слухового внимания, фонематического слуха и восприятия протекает в тесном взаимодействии с развитием артикуляционной моторики; причем наряду с общеизвестной зависимостью артикуляции от слуха отмечается и обратная зависимость: умение произнести тот или иной звук значительно облегчает ребенку его различение на слух. Развитие правильного звукопроизношения, а тем более его коррекция возможны только при опережающем формировании фонематического восприятия.

Обучение правильному звукопроизношению включает выработку и закрепление правильных речевых динамических стереотипов, что требует значительного напряжения нервных клеток коры головного мозга [2]. Работу над правильным звукопроизношением необходимо проводить параллельно с обучением звуковому анализу слова, так как готовность к обучению грамоте определяется в том числе возможностью осознания ребенком звукового строя языка, переключением внимания от семантики слова

к его звуковому составу, т.е. к умению услышать в слове отдельные звуки и понять, что они расположены в определенной последовательности.

Одним из направлений работы с воспитанниками, имеющими речевые нарушения является формирование и развитие у детей фонематических процессов. В его основе лежат умения, связанные с различением акустических характеристик фонем родного языка. Поэтому начинать такую работу необходимо с восприятия неречевых звуков. Также немаловажно тесное взаимодействие не только всех специалистов дошкольного учреждения, но и родителей [1].

На первых этапах учитель-логопед и воспитатель ведут работу по развитию понимания речи, слухового внимания и слуховой памяти на основе неречевых звуков. Для этого создается игровая ситуация, когда воспитанникам необходимо вслушиваться в речь педагога и выполнять определенные действия и манипуляции с предметами или игрушками. Такие упражнения благотворно влияют на расширение словарного запаса, активизируют речевое общение, развивают познавательный интерес к окружающему миру, подготавливают детей к восприятию речевых звуков. Все задания предлагаются детям в игровой форме, которые могут быть использованы во всех видах непосредственно образовательной деятельности, режимных моментах и на прогулке.

Вначале необходимо проводить игры, активизирующие слуховые ощущения и слуховое внимание детей. Затем следует научить обнаруживать различия между одинаковыми и различными акустическими сигналами на основе резко отличающихся и близких звучаний. Далее учитель-логопед совместно с воспитателями проводят работу по формированию умений различать неречевые звуки по характеру их звучаний.

Слуховое восприятие всегда основывается на узнавании и дифференциации неречевых звучаний по их акустическим свойствам (громкость, длительность и высота). Большое значение педагоги и специалисты уделяют тренировочным упражнениям, направленным на развитие и закрепление умений различать направление и источник звучания. Таким образом мы развиваем у воспитанников пространственный слух [3].

В коррекционно-логопедической работе с дошкольниками, имеющими недостатки речи, можно столкнуться с трудностями, связанными с минимальным снижением остроты слуха, что обусловлено нарушением различения акустических признаков фонем. В связи с этим закрепление навыков правильного звукопроизношения необходимо проводить совместно с развитием фонетического и интонационного слуха. Поставленные учителе-логопедом звуки автоматизируются в слогах, словах, предложениях, чистоговорках, скороговорках, пословицах и стихотворениях. Однако, следует отметить, что у детей не всегда получается правильно воспроизводить автоматизируемый звук, в этом случае мы прибегаем к эффективным приемам, направленным на усиление звука.

Одновременно с формированием правильного звукопроизношения необходимо вести работу по развитию фонетического слуха, которое включает в себя следующие направления: определение громкости речевых элементов; определение высоты звука и его воспроизведение; определение длительности речевых сигналов; определение направления звучания речевых стимулов.

Дифференцированное восприятие различных признаков речевых звуков создает предпосылки для понимания смыслоразличительной роли их отдельных признаков, что в свою очередь способствует развитию фонематического восприятия. В процессе развития фонематического восприятия необходимо уделить внимание на: различение лексических значений; понимание изменений грамматических значений; понимание слов и предложений, включающих слова, противопоставленные по фонематическому признаку.

Существенным условием успешной коррекционной работы по преодолению недостатков звукопроизношения и формирования фонематических процессов у детей дошкольного возраста является профилактика простудных заболеваний, провоцирующих воспалительные процессы в ЛОР-органах. С этой целью необходимо проводить оздоровительные мероприятия, закаливание и общеукрепляющие процедуры.

Таким образом, целенаправленная, систематическая работа по развитию фонематических процессов у детей способствует не только успешному преодолению речевых нарушений, а также становится средством умственного воспитания, способствует развитию представлений об окружающем мире, формированию грамматически правильной речи и коммуникативных способностей, обогащению словарного запаса и эмоциональной стороны жизни.

Список литературы:

1. Голубева Г.Г. Коррекция нарушений фонетической стороны речи у дошкольников: Метод. пособие. – СПб., 2000. – Текст: непосредственный.

2. Истомина З.М. Развитие произвольной памяти у детей в дошкольном возрасте // Вопросы психологии ребенка дошкольного возраста / Под ред А.Н. Леонтьева и А.В. Запорожца. – М., 1995. – Текст: непосредственный.

3. Швачкин Н.Х. Развитие фонематического восприятия в раннем возрасте // Вопросы психологии восприятия и мышления. – 1948. – Текст: непосредственный.

Иерей Владимир Фенота,
кандидат богословия
г. Рыбница, Приднестровье

СЕРДЦЕ КАК ОРГАН ВЫСШЕГО ПОЗНАНИЯ

В статье рассматривается значение сердца в духовной жизни человека. Автор приводит точки зрения о взаимосвязи духовного и физического уровней человеческой природы. Кроме того, приводится значение сердца в христианской мистике, где оно имеет духовное и телесное значение. Автор приходит к выводу, что деятельность разума можно понимать, как состоящую в мыслях и разумениях, а можно, как производящую эти последние силу, которая и называется иногда в Священном Писании сердцем.

Ключевые слова: *сердце, духовное и телесное, деятельность разума, Священное Писание.*

В учении святых отцов сердцу отводится одно из центральных мест. Значению сердца в духовной жизни человека посвящено немало литературы, в том числе серьезных исследований. Особенно тщательно и на тонком уровне рассматривается эта тема в аскетических письменных источниках святых отцов Церкви.

Что же понимать под «сердцем», которое уже во времена древних греков означало не только сердце в прямом значении, но также душу, настроение, взгляд, мысль, даже благоразумие, ум, убеждение и т.д. [9, с. 41]? Прежде всего, обратим внимание на определение сердца у тех православных исследователей, которые посвящали данному вопросу свои работы специально.

Сердце есть, в первую очередь, «центр во всех смыслах» [3, с. 59]. Оно «обозначает собою нечто центральное, нечто внутреннее, нечто среднее – орган, – который является сердцевиною живого существа, как по своему месту, так и по своей деятельности» [12, с. 269]. Однако это выражение не тождественно с принципом единства сознания в психологии, ибо «…сердце означает некоторый скрытый центр, скрытую глубину, недоступную для взора» [3, с. 60]; «оно составляет глубочайшую часть нашего существа» [14, с. 51], «сокровенный центр личности» [3, с. 61], недоступный внешнему проникновению, так как «никогда внешние обнаружение слова, мысли и дела не исчерпывают этого источника» [14, с. 51]. Невозможно до конца постичь эту сокровенную самость личности и самому человеку. Те же, кому это удается, испытывают как бы новое духовное рождение. Сердце является основным органом религиозных переживаний, и притом чрезвычайно тонким и универсальным.

«Понятие сердца занимает центральное положение в мистики, сердце означает некоторую глубину, где лежит вся ее ценность, ее вечность» [4, с. 5]. «У всех народов этим словом обозначается процесс чувствований; вероятно потому, что всякое чувствование действует, на кровообращение и даже прямо на сердце через посредство так называемого блуждающего нерва и вызывает особого рода ощущение, которое локализируется в области сердца» [11, с. 370]. «Сердце человеческое рассматривается как средоточие всей телесной и духовной жизни человека, как существеннейший орган и ближайшее седалище всех сил, отправлений, движений, желаний, чувствований и мыслей человека со всеми их направлениями и оттенками» [14, с. 48]. Сердце мыслит: Размышление – «предложение сердца» (Прит. 16:1); уразуметь сердцем – значит понять (Втор. 8:5); познать «всем сердцем» – понять вполне (Иис. Нав. 23:14). Сердце обладает высшей способностью ощущать Бога (Иер. 20,9; Деян. 17, 27). Священное Писание говорит нам о том, что сердцу придается значение не только центрального органа чувств, но и важнейшего органа познания, органа мысли и восприятия духовных воздействий. И больше того: сердце по Священному Писанию есть орган общения человека с Богом, а следовательно, оно есть орган высшего познания (Иез.11,19; Вар.3,7; Рим.2,15; Иез.18,31; Еф.1,17-18; Ис.6,10; Гал.4,6; Еф.3,17; Флп.4,7; Иер.32,40; Евр.10,16; Рим.5,5; 2 Кор.4,6; Притч.2,10; Нав.23,14; Притч.14,33). Святые отцы это хорошо понимали, так преподобный Ефрем Сирин пишет: «Недоступный для всякого ума входит в сердце и обитает в нем» [9, с. 45-47].

Говоря о взаимосвязи духовного и физического уровней человеческой природы, Б.П. Вышеславцев пишет: «Скрытый центр духа, наше сокровенное Я, связано со скрытым центром организма, с нашим телом. Связь эта научно и философски совершенно неразгаданна, и вместе с тем она совершенно очевидна. Научно она выражается как «психофизическая проблема», но эта философски установленная тайна, это чудо взаимодействия тела и души религиозно углубляется в тайну воплощения, в тайну Слова («И Слово стало плотью» (Ин. 1, 14)): каким образом Логос, как духовный смысл может воплотиться в звучащее слово, в телесный жест? Каким образом «сокровенный сердца человек»…может «воплощаться» в этом мире в словах, в движениях тела, в творчестве? «Сердце» есть таинственная и непонятная ось, которая пронзает и держит и духовную, и телесную жизнь человека. Телесное сердце никогда не есть только «плоть», а всегда есть воплощение, ибо каждое его биение имеет духовное значение: оно нечто выражает в своем движении и нечто вносит в этот мир – любовь или ненависть, повторение старого ритма или рождение нового» [4, с. 74]. По словам П.Д. Юркевича, «священные писатели признают средоточием всей телесной и органом всей духовной жизни то самое плотское сердце, которого биение мы чувствуем в нашей груди» [14, с. 52].

Любовь, являющая собой вершину христианского совершенства, источником своим также имеет сердце. Божественный эрос воспламенял сердца многих поколений мистиков, стремившихся как можно теснее соединиться с предметом своей любви. Приведем слова автора фундаментального исследования по православно-христианскому аскетизму С.М. Зарина, посвященные роли сердца в аскетике и мистике христианства: «Учение о «сердце» в этом смысле имеет весьма большое значение в христианской мистике, а также вместе с этим и вследствие этого – оно в значительной степени, весьма существенно отражается и в христианской аскетике, – поскольку именно особенностями этого учения определяются характерные свойства и основное содержание мистического переживания состояния теснейшего, непосредственного общения с Богом, а также – неразрывно с этим – и аскетические средства реального достижения этого единства» [5, с. 373-374]. Средоточием любви признает сердце и Б.П. Вышеславцев: «Вот последний и решающий довод в пользу символа сердца: сердце есть центр любви, а любовь есть выражение глубочайшей сущности личности. Мы любим не умом и не познанием, а сердцем. И даже самый этот ум и самопознание мы любим сердцем. Мы должны всем сердцем отдаваться тому, в чем мы желаем достигать чего-либо. Ценности, сокровища духа, мы воспринимаем сердцем: «где сокровище ваше, там будет и сердце ваше» (Мф. 6, 19-21)» [4, с. 70].

В христианской мистике сердце имеет два значения, духовное и телесное; и никогда христианство не может отбросить организм и орган сердца как низшее и презренное ради духа и духовного значения сердца. Духовное сердце реально связано с телесным сердцем, ибо дух воплощен; и сокровенные волнения духа заставляют биться наше телесное сердце. Биение сердца есть существенный признак органической жизни человека (прекращение пульса констатирует смерть); и поэтому сердце как центр кровообращения есть реальный символ живого организма как целого, «мотор жизни» [9, с. 41].

Отцы подвижники стояли на верной психологической или даже психофизиологической точке зрения, имеющей основу себе и в Евангелии: из сердца исходят помышления злые и благие (Мф. 15:19). Сердце есть корень. Но если корень свят, то и ветви святы (то есть, если сердце доводиться до чистоты, то ясно, что очищаются все чувства). Но сердце не есть только нечто физиологическое, безумное, низшее, чем разум. Преподобный Макарий Великий говорил: «Сердце правит всеми органами, и когда благодать займет все отделения сердца, господствует над всеми помыслами и членами, ибо там ум и все помыслы душевные. Ибо там должно смотреть, написана ли благодать закона духа» [9, с. 47].

Деятельность разума можно понимать, как состоящую в мыслях и разумениях; а можно: и как производящую эти последние силу, которая и называется иногда в Священном Писании сердцем.

Преподобный Симеон Новый Богослов, описывая образ умной молитвы, указывает, что в чисто головной работе собирания помыслов происходит некое брожение в голове. Если в этот момент сердце никто не блюдет, то на него нападают заботы и страстные движения. Тогда ум себя забывает и убегает к предметам забот и страстей и разве когда-то опомнится [10, с. 172]. По преподобному Нилу Синайскому [7, с. 213], не всякий, даже получивший бесстрастие, уже и молится (общается с Богом, познает Его) истинно (истинно общаемся и познаем Бога не умом, а сердцем. Должна быть сердечная молитва, которая является совершенной молитвой); ибо такой может еще быть занят простыми помышлениями. Но и когда ум не коснеет в простых помышлениях о вещах, не значит еще, что он достиг уже и места молитвы, ибо он может быть занят (философским) умозрением об этих вещах и углубляться в причинные их отношения. Это умозрение о вещах отпечатывает в уме образы и далеко отводит его от Бога.

Разум философствует, но не молится: состояние ученых, разум которых не просвещен светом Христовым. На сердце такого человека накинута некая пелена, и тогда этот высший орган не познает. Заблуждающийся разум ведет в заблуждение и сердце человеческое. Этого нужно опасаться и стремиться к просвещению светом Христовым. Опыт выдающегося ученного, христианского мистика Блеза Паскаля очень лаконично и вместе с тем с достоверностью индивидуального откровения от Бога подтверждает сказанное. Личность Паскаля заслуживает особого внимания. С.Л. Франк называет его «христианским святым (хотя и не канонизированным)» [13, с. 5]. К нему вполне подходят слова святителя Григория Богослова, который говорит: «Еще не одного с нами будучи двора, он был уже нашим; ибо к нам принадлежал по своим нравам. Как многие от наших бывают не от нас, так многие из не принадлежащих к нам бывают наши, поскольку добрыми нравами предваряют веру и, обладая самою вещью, не имеют только имени» [8, с. 264].

В своей жизни Паскаль пережил откровение, которое ощутил и познал сердцем, а не умом человеческим. «Сердце имеет свои причины, неизвестные уму. Сердце, а не разум чувствует Бога», – говорил Паскаль [9, с. 70]. Об этом сердечном познании он пишет в отрывочных и метафорических выражениях: «Огонь, Бог Авраама, Бог Исаака, Бог Иакова, а не философов и ученных…» [2, с. 6]. Этот огонь он ощутил сердцем, познал его.

Святые отцы зрели (ощущали сердцем) тамошние (небесные) красоты и чудеса, но только не могли их выразить точно в наших земных образах и считали это малополезным, ибо «кто может объяснить сладость меда не вкушавшим его» [6, с. 220]. Через свойства свои: благость, праведность, святость и т.д. Бог реально открывался им. Они ощущали Его своими сердцами. Сущность же Его они не дерзали постичь, ибо для этого надо сделаться самим Богом, как явно подсказывает нам гносеология.

Список литературы:

1. Библия. Книги Священного Писания Ветхого и Нового Завета в русском переводе с приложениями. Брюссель: Издательство «Жизнь с Богом», 1989. – Текст: непосредственный.
2. Блез Паскаль. Мысли. – СПб, 1888. – Текст: непосредственный.
3. Вышеславцев Б.П. Значение сердца в религии // Путь. – №1. – 1925. – Текст: непосредственный.
4. Вышеславцев Б.П. Сердце в христианской и индийской мистике. – Париж, 1929. Перепечатано: Вопросы философии. – 1990. – №4. – Текст: непосредственный.
5. Зарин С.М. Аскетизм по православно-христианскому учению. – М., 1996. – Текст: непосредственный.
6. Преподобный Макарий Великий. Добротолюбие. Свято-Троицкая Сергиева Лавра, 1992. – Т.1. – Текст: непосредственный.
7. Преподобный Нил Синайский. Добротолюбие. Свято-Троицкая Сергиева Лавра, 1992. – Т.2. – Текст: непосредственный.
8. Святитель Григорий Богослов. Творения. СПб. – Т.1. – Текст: непосредственный.
9. Святитель Лука (Войно-Ясенецкий). Дух, душа и тело. Афон: Келлия Свт. Модеста, 2019. – Текст: непосредственный.
10. Святитель Феофан Затворник. Письма о духовной жизни. – СПб., 1903. – Текст: непосредственный.
11. Снегирев В.А. Психология. Харьков, 1893. – Текст: непосредственный.
12. Флоренский П.А. Столп и утверждение Истины // Флоренский П.А. [Сочинения]. – Париж, 1990. –Т.4. – Текст: непосредственный.
13. Франк С.Л. Религия и наука. – Брюссель, 1953. – Текст: непосредственный.
14. Юркевич П.Д. Сердце и его значение в духовной жизни человека, по учению Слова Божия // Сакральная педагогика сердца. – Луганск, 2000. – Текст: непосредственный.

Иерей Николай Койчев
г. Рыбница, Приднестровье

КРЕЩЕНИЕ – ХРИСТИАНСКОЕ ТАИНСТВО

В статье рассматривается Крещение как первое Христианское Таинство. Автор подробно описывает процесс совершения Крещения: облачение священника, освещение воды, освещение Елея. При том отмечается, что Таинство Крещения – это единственное Таинство Церкви, которое может совершить не только священник, но и любой мирянин при определенных житейских обстоятельствах.

Ключевые слова: *Крещение, Христианское Таинство, Таинство Церкви, Елей.*

Крещение – первое Таинство, которым Церковь встречает приходящих к Богу людей . Вступление в Церковь, спасение своей души и приобщение к Жизни Вечной возможно через Таинства, «пропуском» для участия в которых является первое Таинство в духовной жизни человека – Крещение. Крещение принимают не для того, чтобы не болеть, чтобы иметь жизненный успех, избавиться от неприятностей, но для того, чтобы иметь Жизнь Вечную в Боге. Крещение установил собственным примером Иисус Христос, крестившийся в Иордане «И безгрешный по природе Спаситель вместе с грешниками вступил в воды иорданские, приемля крещение покояния».

Кроме того, в Евангелие от Марка Иисус Христос говорит так: «Кто будет веровать и креститься, спасен будет, а кто не будет веровать, осужден будет». Эти слова Спасителя о том, что человек верующий должен креститься. Начало же христианскому таинству крещения было положено Иисусом Христом перед Его вознесением на небо словами послания апостолов на проповедь: «Идите, научите все народы, крестя их во имя Отца и Сына и Святого Духа» (Матф., 28, 19). Решивший креститься, должен воспринимать крещение, как святое, жизненно важное таинство, требующее полной внутренней самоотдачи. «Кто будет веровать и креститься, – говорит Спаситель, – спасен будет». Чтобы стать членом Церкви, надо веровать в Господа Иисуса Христа, Его спасительное учение, Его Воскресение. Надо иметь хотя бы начальные знания о своей вере. «Крещение со стороны человека удостоверяет его «обещание Богу доброй совести» (1 Пет. 3, 21), со стороны же Спасителя оно дарует грешному человеку искупление его грехов и таким образом открывает ему путь к достижению им своего вечного спасения».

Совершитель Крещения.

В обычных жизненных обстоятельствах Таинство Крещения совершают епископы и священники Православной Церкви. Следует помнить, что Таинство Крещения – это единственное Таинство Церкви, которое может совершить не только священник, но и любой мирянин при каких-то крайних житейских обстоятельствах (например, при угрозе смерти находящегося рядом человека, желающего воспринять это Таинство , или над умирающим некрещеным младенцем). Для его совершения мирянину потребуется вода, а также будет необходимо произнести (при троекратном погружении в нее крещаемого, или при троекратном его кроплении) все те же крещальные слова. Затем, если этот умирающий человек все же

останется жив, совершенное над ним Таинство Крещения будет необходимо восполнить Таинство Миропомазания, что должен будет осуществить уже священник… Если не известно, был ли человек крещен и нет возможности это узнать, то он может креститься вновь, хотя Таинство Крещения – неповторяемо. Если вдруг это окажется вторым Крещением, то неведение крещенного не вменится ему в вину. В подобных сомнительных случаях Требник митрополита Петра Могилы предлагает добавлять в тайносовершительную формулу слова: «аще не крещен есть», хотя такого «условного» Крещения древняя Церковь не знала.

Крещение

Перед совершением Таинства Крещения священник облачается в белые одежды: епитрахиль, поручи и фелонь. Эти одежды иерея символизируют новую жизнь, принесенную на землю Господом Иисусом Христом

Освещение воды

Освящение воды для Крещения - одна из важнейших частей чинопоследования. Об этом говорит то, что даже в сокращенном «страха ради смертного» чине Крещения, где опускаются такие существенные части чинопоследования, как запрещение злых духов и пение Символа веры, молитва на освящение воды всегда должна сохраняться. Вода – это первичная стихия, основа жизни. В начале творения Дух Божий носился над водою (Быт. 1:2). Одновременно она – символ разрушения и смерти (см.: Быт. 6, 5–8, 14; Иов. 14:19; Пс. 17, 17; 68, 2–3, 15–16 и др.): таков двойственный образ воды в христианском богословии. Как творение Божие, вода изначально была чиста и живоносна, но ныне она заражена злом. Очищенная и восстановленная в своей первозданной природе, вода превращается в силу искупления всех людей, источник Жизни Вечной. Как некогда Господь наш Иисус Христос вошел в воды Иордана, принимая Крещение, и освятил их, так и теперь вода должна быть освящена сошествием на нее Духа Святого ради искупительной жертвы Христа за грехи людей Да сокрушАтся под знАмением Образа КрестА Твоег вся сопротивныя силы. (Трижды.) Да погибнут под знамением образа Креста Твоего все сопротивные силы.

При этих словах священник трижды благословляет воду и трижды совершает крестообразно дуновение на воду.

Через наитие Духа Святого вода станет избавлением, освящением, очищением, оставлением прегрешений, просвещением духовным, обновлением духа, дарованием сыновства, одеянием нетления, источником жизни. Крещаемый как бы слагает с себя ветхого человека и облачается в нового, обновляемого по образу Создавшего его. Умирающий со Христом становится и общником Его Воскресения

Освещение Елея

После того как вода освещена, она помазуется елеем – растительным маслом. Так же как и воде, елею издревне придавалось глубокое религиозное значение, которое следовало из его практического значения и употребления. В древнем мире елей прежде всего употреблялся как лечебное средство Елей возжигался в светильниках, знаменуя тем свет и радость. И сейчас наиболее торжественная и радостная часть вечернего праздничного богослужения называется полиелеем Священник, поя «АллилУиа», трижды творит кисточкой с елеем знак креста на воде в купели Крещения.

Вслед за этим, помазуя крестообразно елеем лоб, междорамие (между плеч), грудь, уши, руки и ноги крещаемого, священник произносит:

Помазуется раб Божий (имя) елеем радования, во Имя Отца и Сына и Святаго Духа. Аминь.

Помазывается раб Божий (имя) елеем радости во имя Отца и Сына и Святого Духа. Аминь

Помазуя грудь и междорамие:

Во исцелЕние душИ и тЕла. (Для исцеления души и тела.)

Помазуя уши:

В слЬшание вЕры. (Для слышания веры (принятия Божественного Благовестия).)

Помазуя руки:

РУце ТвоИ сотворИсте мя и создАсте мя. (Руки Твои (Господи) сотворили и создали меня.)

Помазуя ноги:

Во еже ходИти емУ по стопАм зАповедей ТвоИх. (Да ходит он по стопам Твоих заповедей.)

Так помазанием отдельных частей тела елеем свидетельствуется освящение мысли, желания и действия человека, вступающего в духовный завет с Богом.

3.3После помазания елеем священник совершает Крещение младенца, держа его лицом на восток. Погружая его в воду, иерей громко произносит тайносовершительные слова:

КрещАется раб БОжий (имя) во Имя ОтцА… Одновременно с произнесением этих слов погружает крещаемого в воду. И возводя из купели:АмИнь. Погружая во второй раз: И СЫна… И возводя из купели: АмИнь.Погружая в третий раз: И СвятАго ДУха. И возводя из купели: АмИнь.

По учению Церкви, погружение в воду означает приобщение крещаемого к Смерти Христа Спасителя, распятого на Кресте. Крест — знамение искупления и освящения. В древности на дне купели Крещения всегда изображался Крест в удостоверение слов апостола Павла: Все мы, крестившиеся во Христа Иисуса, в смерть его крестились (Рим. 6:3).

Через восстание крещаемого из воды «совершается его новое рождение», поэтому вода становится для него, как говорит святитель Кирилл Иерусалимский, «матерью». «И как Христос был воистину распят, погребен и воскрес, – продолжает святитель, – так через Крещение в подобие удостоились и мы быть погребенными и восстать с Ним. Затем священник возлагает белую крещальную ризу (в настоящее время это чаще всего белая сорочка) на новокрещенного со словами:

ОблачАется раб БОжий (имя) в рИзу прАвды во имЯ ОтцА и СЫна и СвятАго ДУха. АмИнь.

Предстоящие поют тропарь:

РИзу мне подАждь свЕтлу, одеЯйся свЕтом, Яко рИзою, МногомИлостиве БОже наш . Вместе с белой одеждой на новокрещенного возлагается предварительно освященный нательный крест во исполнение слов Христа: Если кто хочет идти за Мною, отвергнись себя, и возьми крест свой, и следуй за Мною (Мф. 16:24 Завершает Крещение Таинство Миропомазания, в котором верующему подаются дары Святого Духа для освящения, укрепления и возрастания его в духовной жизни.

Миропомазание – самостоятельное Таинство, хотя и совершаемое, по правилам Православной Церкви, сразу же после троекратного погружения в купель. «В Таинстве Миропомазания на высоте святости и чистоты, открытых Таинством Крещения, на христианина полагается печать Дара Духа Святагочерез помазание частей его тела святым миром… Запечатленные святым миром облекаются в одежду благоухания Святого Духа. Печатью Дара Духа Святаго Церковь совершает посвящение – быть человеку храмом Божиим, в котором обитает и живет Дух Божий (см.: 1Кор. 3, 16; 6, 19). «Храм Божий – свят, а этот храм – вы»,– говорит апостол Павел (1Кор. 3:17). Через Миропомазание человек вводится в литургическую жизнь Церкви: слышание и усвоение слова Божия, причащение Тела и Крови Христа Спасителя в Таинстве Евхаристии». Человек начинает видеть присутствие Божие в мире, в людях, познавая тайну Царствия Божия и правды Его (см.: Мф. 6, 33).Подобно тому, как, сотворив человека, Бог вдунул в его лицо дыхание жизни (см.: Быт. 2, 7) и, совершив в лице Своего Сына искупление людей, послал им в день Пятидесятницы Святого Духа, так и после Крещения, духовного рождения, через Миропомазание посылается человеку Дух Святой. Таким образом, это Таинство является личной Пятидесятницей человека, вступившего в Церковь, оно поставляет его равным среди верных и сподобляет отныне быть причастником Тела и Крови Христовых.

После чтения молитвы священник крестообразно помазует святым миром чело, очи, ноздри, уста, уши, грудь, руки и ноги крещеного, произнося при каждом помазании древнюю «формулу» таинства:

ПечАть дАра ДУха СвятАго. АмИнь.

Помазание чела означает освящение ума или мыслей, помазание груди – освящение сердца или желаний, помазание очей, ноздрей, ушей и уст – освящение чувств, помазание рук и ног – освящение дел и всего поведения христианина.

Слова священника: «Печать дара Духа Святаго. Аминь» – означают, что помазание миром есть видимый знак, печать того, что помазуемому даруется от Бога Дух Святой. Сам Господь отмечает нас Своей особенной печатью и дает обручение Духа в наши сердца. С этой самой минуты мы становимся христианами, т. е. помазанниками, и распечатать эту печать не властен никто, кроме Самого Господа, когда Он во всей Своей славе придет судить живых и мертвых.

По совершении миропомазания священник обводит новокрещенных своприемниками вокруг купели. Священник держит в руке крест, взрослые новопросвещенные – свечу. За новокрещенного младенца свечу держит его восприемник. Все торжественно поют (трижды):

ЕлИцы во ХристА крестИстеся, во ХристА облекОстеся. АллилУиа. (Те, кто крестился во Христа, во Христа облеклись.)

Круг – символ вечности, и обхождение вокруг купели знаменует вечную силу совершенного Таинства.

Затем следует чтение Апостола и Евангелия. По окончании Таинства Миропомазания Святая Церковь совершает еще одно действие, имеющее свое особенное значение – пострижение власов.

Пострижение волос с древнейших времен было символом послушания и жертвы. Этот обряд входит и в чин посвящения в монашество.

В молитве на пострижение волос – торжественном гимне Премудрости Божией, создавшей человека венцом всего сотворенного,– священник испрашивает у Господа ниспослания благословения на главу нового сына Церкви, дабы он самого себя принес в жертву Богу, всецело предаваясь на служение Ему. Взяв ножницы, священник крестовидно постригает новокрещенного, произнося:

ПостригАется раб БОжий (имя) во Имя ОтцА и СЫна и СвятАго ДУха.

Святой Афанасий Великий говорит, что крестообразное пострижение волос младенца напоминает родителям и восприемникам о том, что «они отдают своих младенцев в послушание Богу навеки».

После чтения Евангелия произносится ектения, в которой Церковь молится о жизни, здравии и оставлении грехов восприемника, о сохранении его в вере чистого исповедания, в благочестии и исполнении заповедей Христовых во все дни его жизни.

За пострижением следует сугубая ектения, в которой Церковь молится о милости, жизни, мире, здравии и о спасении восприемников и новокрещенного.

Затем священник творит отпуст. На отпусте поминается тот святой, имя которого дано новокрещенному. Священник дает крест для целования сначала новокрещенному, а затем восприемнику.

На этом чинопоследование Крещения и Миропомазания завершается. После него следует воцерковление новокрещенного, чтение матери молитв сорокового дня и причащение нового члена Церкви Святых Таин Тела и Крови Христа и Бога нашего.

Список литературы:

1. Епископ Александр (Семенов-Тянь-Шаньский). Православный катехизис. – М., 1990. – Текст: непосредственный.
2. Епископ Александр (Семенов-Тянь-Шаньский). Православный катехизис. – С. 60. – Текст: непосредственный.
3. Настольная книга священнослужителя. Издание Московской Патриархии. – М., 1983. – Т. 4.; М., 1988. – Т. 6. – Текст: непосредственный.
4. Свт. Феофан Затворник. Путь ко спасению. – Минск: Свято-Елизаветинский монастырь, 2006. – С. 18. – Текст: непосредственный.
5. Протоирей Серафим Слободской. Закон Божий. Петрозаводск, 1999. – С.548. – Текст: непосредственный.

В.В. Кравчук, учитель,
МОУ «Рыбницкий теоретический лицей-комплекс»
г. Рыбница, Приднестровье

САМОРАЗВИТИЕ ЛИЧНОСТИ ЛИЦЕИСТА НА УРОКАХ РУССКОГО ЯЗЫКА И ЛИТЕРАТУРЫ

В статье акцентируется внимание на достоинства технологии саморазвития личности лицеиста, дается обоснование необходимости применения элементов данной технологии в педагогической практике. Показано, как при помощи различных педагогических приемов и форм можно добиться высокой результативности обучения учащихся при постоянном стимулировании их деятельности на учебных занятиях.

Ключевые слова: *саморазвитие личности, познавательная деятельность, творческие способности, самоорганизация.*

Современный урок – это урок, ориентированный на развитие и воспитание личности. Перед школой сегодня поставлена задача – дать детям образование, которое соответствовало бы его личным запросам. При этом сформировать социокультурный образ, который помог бы вхождению ребенка в общечеловеческую культуру и культуру своего народа, содержащую лучшие образцы и нормы знаний, поведения и оценок, мировоззренческих, этических, эстетических и социальных [1, с. 24].

Учебный процесс включает различные виды деятельности. Каждый из них воспитывает и активизирует учащихся, раскрывая их самостоятельность и творческую мысль. Но успех зависит не только от методов работы учителя, посильности заданий, смены видов деятельности и личного интереса школьника. Достичь успеха можно только при активной позиции самого ребенка [2, с. 27].

Необходимо осознать тот факт, что ученик – не глина, из которой можно лепить нужное тебе. В каждом ребенке надо видеть личность, имеющую потенциал для развития, способную само развиваться. Поэтому задача учителя –создать условия для развития ученика и помочь ему раскрыть свои возможности.

Создать условия для развития и научить мыслить можно, используя на уроках методические приемы, направленные на активную мыслительную и практическую деятельность. Имея в запасе определенный набор приемов, учитель может не только активизировать деятельность учащихся на уроке, но и разнообразить его, что делает урок интереснее.

Путь к самообразованию лежит через самостоятельную работу, которая представляет собой высшую форму учебной деятельности, обуславливаемую индивидуально-психологическими особенностями лицеиста. Самостоятельная работа должна быть осознана как внутренне мотивированная деятельность, свободная по выбору. Она предполагает выполнение целого ряда входящих в нее действий: осознание цели своей деятельности, принятие учебной задачи, придание ей личного смысла, самоорганизация в распределении учебных действий по времени, самоконтроль в их выполнении.

Большое значение в создании условий для развития учащихся имеют и формы работы, используемые учителем на уроке. На мой взгляд, наиболее эффективны интерактивные формы работы. При этом создаются условия для диалога, что способствует развитию умения не только говорить, но и отстаивать свое мнение. Работая в группе, ребенок учится взаимодействовать с другими людьми. Создаются условия для развития ответственности за свое дело и для взаимообучаемости, что способствует более успешному усвоению материала и развитию личностных качеств учащихся.

Как известно из слов персонажа бессмертной комедии А.С. Грибоедова «Горе от ума», метод «взаимных обучений», называвшийся по имени английского педагога Ланкастера ланкастерским, применялся в России уже в первой четверти XIX века.

Разумность и целесообразность более сложного группового метода обучения широко использовалась в Советском Союзе. Правда, в те времена не обходилось и без перегибов: насаждалась «бригадно-лабораторная форма обучения». В настоящее время существуют достаточно разработанные и эффективные технологии группового обучения В.К. Дьяченко, А.С. Границкой и Р.А. Утеевой [4, с. 48].

Прежде чем проводить уроки по технологии группового обучения, учитель должен решить проблему комплектации групп. Для того чтобы работа была эффективной и каждый выполнял свою роль охотно, формируя группы, необходимо учитывать социометрическую и психологическую характеристики класса. Социометрическая характеристика представляет собой описание существующих ученических групп и отношений между учениками. Примеры групп: 1) пара: один – лидер, ведущий, другой – ведомый; 2) реальная группа: неформальная группа с сильным лидером и дружескими связями между ее членами; 3) рефератная группа: группа лиц, на интересы и ценности которой ориентируется данный ученик.

Оценка учебной работы группы используется как воспитательный и методический прием. И ставить оценки не обязательно. Наоборот, групповая работа может оцениваться устно. Отмечаю работу наиболее слаженной команды, даю советы группе, которая пока не смогла достичь высоких результатов.

Таким образом, через последовательное прохождение этапов урока прослеживается большая организационная работа, как учителя, так и лицеистов. Дети на уроке играют ведущую роль, активно участвуя в организации урока, умело осуществляя самоконтроль и самостоятельную оценочную деятельность.

В старших классах использую семинарскую форму проведения уроков по новому материалу. Проведение уроков в такой форме выполняет важную функцию, поскольку «его главная задача – организация творческой познавательной деятельности, привитие им навыков самостоятельного труда» [3, с. 46]. На мой взгляд, это очень важно для школьников, планирующих свое дальнейшее обучение. Уроки с использованием соответствующих приемов и методов проходят более эффективно, интересно для учащихся.

Саморазвитие личности на уроках русского языка – это и развитие творческих способностей лицеистов. Ведь творчество – это высшая форма активности, самостоятельности, возможности создавать что-то новое.

Развивать у детей творческие способности – задача сложная и трудная. С чего же надо начинать? Конечно, с внимания к языку художественного произведения. Стараюсь сделать так, чтоб дети учились замечать не только что, но и как изображено. Создаю банк данных, где собраны материалы по различным тематикам. Они во многом помогают при подготовке к уроку. Дети заводят «Словесные шкатулки». В них они записывают слова, поразившие их яркостью, точностью, описанием действия предмета. Например: «Улыбается в небе солнце, хвастливо распустив над землей павлиний хвост своих лучей» (М. Горький). Нередко в тетради появляются целые отрывки из прочитанного. тетрадь также предусматривает свободное сочинительство: стихи, песни, загадки, частушки, юмористические рассказы и их художественное оформление. Таким образом, активизируется словарный запас школьников. Этому способствуют задания: подобрать слова, сходные и противоположные по смыслу, придумать слова на тему словосочетания, составить предложения с заданным словом.

Довольно большая свобода действий открывается перед учеником при выполнении заданий, требующих изменить и преобразовать рассказ, кратко передать содержание текста, изменить слова в тексте, написать изложение, изменить в изложении лицо, от которого идет повествование.

Большую ценность представляют загадки. Они учат детей говорить ярко, образно, просто. Работа над загадками развивает сообразительность, мышление, воображение. Работа над загадками проходит интересно и не утомляет учащихся. Урок проводится в несколько этапов. Первый этап – отгадывание загадок. Внимание детей привлекается к двум особенностям загадок: называется не сам предмет, а другой, похожий на него и указываются самые яркие отличительные признаки предмета. Второй этап – наблюдение. Здесь проводится рассматривание предмета с целью выявить его наиболее существенные признаки, а также найти похожий предмет, который можно было бы использовать для иносказания. Третий этап – собственно сочинение загадок, сначала коллективное, а затем и самостоятельное.

Высшей формой проявления творческих способностей является сочинение. Традиционными стали мини-сочинения «Красота вокруг нас». Герой сочинения – любой предмет, замеченный детьми. Вот строчки из них: «Зимой моя береза в наряде из инея…». «Листья сыплются, как золотой дождь». «У меня новое платье. Яркие цветы на нем переносят меня в лето…». На уроках я использую открытки с пейзажами для мини-сочинений.

Сочинения творческого характера формируют потребность в самовыражении, сопереживании. Ребенок должен проявить умение сравнивать, доказывать, находить выразительные средства – выполнять работу творческим методом. Разнообразие тем творческих сочинений позволяет сделать работу интересной, разнообразной [2,с. 78].

В настоящее время уделяется большое внимание подготовке молодого поколения к творческой деятельности во всех сферах жизни общества. В связи с этим повышается роль школы в воспитании активных, инициативных, творчески мыслящих и духовно богатых граждан страны.

Список литературы:

1. Круглова Н.Ф. Как помочь ребенку успешно учиться в школе. – СПб.: Питер, 2004. – Текст: непосредственный.
2. Кузнецова Н. Саморазвитие начинается с потребности // Учитель. – №5. – 2006. – Текст: непосредственный.
3. Целищева Н. Знание первейшей важности // Народное образование. – №1. – 2005. – Текст: непосредственный.
4. Учитель и ученик: возможность диалога и понимания / Под общ. ред. Л.И. Семиной. – М.: Бонфи, 2002. – Текст: непосредственный.

И.С. Овдий, учитель,
МОУ «РРСОШ №11»,
Е.А. Барган, студентка,
филиал ПГУ им. Т.Г. Шевченко
г. Рыбница, Приднестровье

ЯЗЫКОВОЙ БАРЬЕР ПРИ ИЗУЧЕНИИ ИНОСТРАННОГО ЯЗЫКА С ПСИХОЛОГИЧЕСКОЙ ТОЧКИ ЗРЕНИЯ

В данной статье рассматривается понятие «языковой барьер». Анализируется и определяется его схожие по смыслу понятия. Исследуются роль языкового барьера и механизмов, способствующих его возникновению. Рассматриваются трудности при изучении иностранного языка с психологической точки зрения.

Ключевые слова: *языковой барьер, лингвистический барьер, психологический барьер, страх речевой коммуникации.*

В современном мире, который невозможно представить без преимуществ межнационального сотрудничества, все большим спросом на рынке труда пользуются специалисты разных профилей со знанием уже даже не одного, а двух и более иностранных языков. Это знание принято определять по уровню продуцируемой речи, так часто разочаровывающему изучающих язык, ведь равняться все привыкли на эталон – носителя языка. Любые же проблемы в понимании иноязычного собеседника и речепроизводстве принято называть языковым барьером, преодоление которого становится все более актуальной задачей.

Несмотря на широкое использование термина «языковой барьер», четкого определения у этого явления нет. Зачастую при его употреблении подразумевают сходные барьеры, такие как:

- лингвистический, заключающийся в невозможности говорить, читать и воспринимать на слух иностранную речь из-за пробелов в изучении грамматики, скудного вокабуляра, отсутствия опыта;
- коммуникативный барьер или барьер общения, который определяется в энциклопедическом словаре как любого рода помехи, искажающие смысл информации, переданной в сообщении;
- психологический барьер, проявляющийся в неадекватной пассивности субъекта, неспособности связать двух слов из-за тревоги, переживания, неуверенности [1].

В толковом словаре можно найти следующее определение языкового барьера: невозможность коммуникации ввиду незнания языка. Однако многие отечественные исследователи оспаривают такую трактовку понятия. А.А. Каскевич, Х.В. Макаев, И.В. Фирсова и др. в своих трудах определяли языковой барьер как трудности в выражении своих мыслей на иностранном языке.

Углубляясь в истоки возникновения языкового барьера, отечественные психологи и педагоги (И.А. Короленко, Т.И. Вербицкая и др.) установили, что причиной наличия такового является барьер психологический, то есть негативные эмоции, связанные с актом производства иностранной речи, выливающиеся в стресс, нерешительность, растерянность, тревогу и, соответственно, неадекватную пассивность [2].

В зарубежной науке термин barrier в данном значении вообще не употребляют, понимая под ним физические препятствия к достижению поставленной цели. Предпочтение отдают понятиям mental block и foreign language anxiety (FLA), что очень походит на вышеупомянутый психологический барьер. FLA употребляется для обозначения тревожности, затрудняющей речепроизводство на перманентной основе, а не в конкретной краткосрочной ситуации. Связывают это со стрессом, возникающим из-за страха совершить ошибку, что сделать очень легко в речи на не до конца освоенном языке [3].

Изучение иностранного языка – задача непростая, требующая от изучающего больших усилий, как умственных, так и психологических, ведь общение – это не череда предложений, переведенных с

родного на иностранный язык. Для успешного ведения диалога, безусловно, необходимо освоение лексико-грамматической базы, но также от индивида потребуется преодолеть культурные стереотипы. В своей книге «Полиглот по собственному желанию» Е.В. Матвеева писала, что, изучая иностранный язык, каждый человек создает еще одну личность. Так, к примеру, те, кто посещают занятия английского становятся более учтивыми и, временами, приторно вежливыми, меняются интонации, а временами и голос претерпевает все более заметные изменения. Но без таких метаморфоз человек так и останется, в данном случае, русскоговорящим, умеющим перевести свою мысль на иностранный язык, но уж никак не «своим» среди иностранцев [4].

Подводя итоги, мы хотели бы сказать следующее: языковой барьер – явление очень распространенное и, если индивид замечает признаки такового, ему не стоит отчаиваться и ставить на себе крест. Преодоление языкового барьера более чем реально, но оно потребует немалых усилий. Прежде всего, необходимо попять, в чем трудность. Языковой барьер нельзя приравнять ни к лингвистическому, ни к психологическому, но он самым тесным образом связан с обоими указанными. Если проблемы заключаются в недостатке теоретических знаний и лексики, то на них и стоит делать упор. «Учиться, учиться и еще раз учиться». Если же в своих знаниях есть уверенность, но в нужный момент так и не получается связать двух слов, то бороться придется с собственными страхами.

Причинами возникновения языкового барьера с психологической точки зрения могут являться разнообразные факторы, провоцирующие стрессовое состояние. К ним относятся негативный опыт, связанный с производством иностранной речи, боязнь высказаться перед аудиторией, ожидание критики и иронии, а также неуверенность при разговоре с более «продвинутыми» учениками [5].

Существует множество техник и методов, помогающих преодолеть эту тревожность, обойти опасения и все же заговорить на изучаемом языке. Общепризнанно наиболее эффективной является коммуникативная методика, заключающаяся в изучении языка на изучаемом языке. В конечном счете, practice makes perfect! При достаточных приложенных усилиях любой человек способен выучить язык, который является его целью. Главное – не утратить мотивацию.

Список литературы:

1. Воронова М.В. Причины возникновения языкового барьера и способы его коррекции // Форум молодых ученых. – 2018. – №5(21). – С. 718-721. – Текст: непосредственный.

2. Короленко И.А., Локша О.М. Речевые формулы как средство преодоления языкового барьера при изучении иностранного языка // Современные исследования социальных проблем. – 2017. – Том 8, – № 6-2. – С. 92-101. – Текст: непосредственный.

3. Макаев Х.В. Устранение языкового барьера как условие формирования языковой компетенции // Ученные записки университета им. П.Ф. Лесгафта. – 2011. – №11 – С. 83-87. – Текст: непосредственный.

4. Матвеева Е.В. Полиглот по собственному желанию. – URL: http://e-reading.mobi/book.php?book=1048240. – Текст: электронный.

5. Фирсова И.В. Языковой барьер при обучении иностранному языку // Вестник Финансового университета: Гуманитарные науки. – 2013. – №1(9). – С. 89-92. – Текст: непосредственный.

А.Н. Орлинская, воспитатель ГПД,
МОУ ДО «РРСОШ № 8»
г. Рыбница, Приднестровье

ПОВЫШЕНИЕ КАЧЕСТВА ЧТЕНИЯ У МЛАДШИХ ШКОЛЬНИКОВ ПРИ ВЫПОЛНЕНИИ ДОМАШНЕГО ЗАДАНИЯ В ГРУППЕ ПРОДЛЕННОГО ДНЯ В УСЛОВИЯХ РЕАЛИЗАЦИИ ГОС НОО

В настоящей статье рассматриваются особенности чтения как особого вида речевой деятельности и указываются причины снижения интереса школьников к чтению. Авторы предлагают алгоритм работы над выполнением домашнего задания по чтению в группе продленного дня, который способствует повышению качества чтения учащихся.

Ключевые слова: *чтение, качество чтения, группа продленного дня, самостоятельность*

Новый государственный стандарт начального общего образования имеет целый ряд особенностей и концептуальных положений, требующих системных изменений в организации, содержании и технологиях образовательного процесса. Смена парадигмы образования предполагает осознание и признание безусловной ценности личности ученика; ценности универсального образования; приоритета смысловой образовательной парадигмы; реализации творческого, исследовательского компонента деятельности учителей и администрации [1].

В связи с этим особенное значение приобретает чтение, овладение полноценным навыком которого является для учащихся важнейшим условием успешного обучения в школе по всем предметам.

Кроме того, как особый вид деятельности чтение представляет чрезвычайно большие возможности для умственного, эстетического и речевого развития учащихся.

В теоретико-методическом наследии Ф.И. Буслаева, К.Д. Ушинского, И.И. Срезневского, А.М. Пешковского большое внимание уделяется вопросам обучения чтению, формированию прочного навыка чтения, развитию речи при чтении текстов и при работе с ними. Кроме того, в последние годы в методике начального обучения особенно интенсивно разрабатываются проблемы общего развития детей, развития их речи, мышления на уроках чтения (А.И. Липкина, З.И. Романовская). Проведен ряд исследований, в которых рассматривается творческая работа после изучения произведения, на материале прочитанного (З.А. Агейкина, О.В. Кубасова, Л.Д. Мали). Созданы интересные системы обучения младших школьников литературному творчеству (Г.Н. Кудина, А.А. Мелик-Пашаев, З.Н. Новлянская, В.А. Левин, О.В. Джежелей, Л.Е. Стрельцова, Н.Д. Тамарченко, Р.Н. Бунеев, Е.В. Бунеева).

Систематическое повышение навыка чтения у младших школьников осуществляется как во время урока, так и при выполнении домашнего задания в группе продленного дня. В последние годы наметилась тенденция увеличения числа групп продленного дня в образовательных учреждениях, что обусловлено занятостью родителей. Именно поэтому группы продленного дня становятся одной из ведущих форм организации жизнедеятельности детей, их интеллектуального и нравственного развития, поскольку имеют большие возможности для комплексного решения учебно-воспитательных и оздоровительных задач.

Основная цель организации групп продленного дня – максимальное развитие личности каждого ребенка. При этом подготовка домашних заданий является одним из наиболее ответственных режимных моментов, как для детей, так и для воспитателя. Она способствует развитию самоподготовки учащихся, под которой понимается организационная форма учебной деятельности в условиях продленного дня по выполнению домашних заданий под руководством воспитателя, в ходе которой целенаправленно формируются навыки самостоятельной учебной работы.

Следует отметить, что успех самоподготовки во многом зависит от эффективности урока, от степени прочности усвоенного на нем материала. Основы самостоятельной индивидуальной учебной работы закладываются, прежде всего, на уроке. Четкое и понятное объяснение учебного материала на уроке, основательное его закрепление, ясно сформулированное задание гарантирует прочное условие учащимся программного материала, а, следовательно, качественное и быстрое выполнение домашнего задания.

В настоящей работе мы остановимся на организации выполнения домашней работы непосредственно по чтению в группе продленного дня, что способствует повышению качества чтения в целом. Данный вопрос является, на наш взгляд, весьма актуальным, поскольку на данный момент для чтения детей характерно следующее: постепенное снижение интереса к печатному слову, падение престижа чтения; сокращение чтения в свободное время; изменение характера чтения; преобладание «делового» чтения над «свободным»; возрастание числа учащихся, ограничивающихся чтением литературы только по школьной программе.

Среди основных причин причины снижения интереса к чтению можно, помимо прочего, назвать усиление влияния средств массовой информации, резкое изменение общественной жизни, изменение позиции взрослого к совместной читательской деятельности с детьми, поступившими в первый класс, отсутствие системы целенаправленного формирования читательской деятельности школьников. Указанные причины обуславливают актуальность настоящей работы.

Итак, чтение представляет собой репродуктивный вид речевой деятельности, в процессе которого происходит «перевод письменных знаков в устную форму с последующим или сопутствующим осмыслением прочитанного» [2, с. 55]. Данный вид деятельности состоит из «трех взаимосвязанных действий: восприятия буквенных знаков, озвучивания (произношения) того, что ими обозначено, и осмысления прочитанного» [4, с. 11]. Результатом чтения становится понимание текста.

М.И. Оморокова отмечает: «Все, кто работает с младшими школьниками, знают, как нелегко обучить детей технике чтения, но еще труднее воспитать увлеченного читателя. Ведь научиться складывать из букв слова и овладеть техникой чтения еще не значит стать читателем. Истинное чтение – это чтение, которое, по словам М. Цветаевой, «есть соучастие в творчестве». Необходимо развивать интеллект, эмоциональную отзывчивость, эстетические потребности и способности. Главное – организовать процесс так, чтобы чтение способствовало развитию личности, а развивающаяся личность испытывала потребность в чтении как источнике дальнейшего развития» [3, с. 11]. Именно поэтому мы хотели бы поделится собственным опытом организации выполнения домашнего задания по чтению в группе продленного дна.

Прежде всего, воспитатель начинает с организационного момента, целью которого является настроить детей на работу, мотивировать их на выполнение домашнего задания. Чтобы быстро и четко начать самоподготовку мы рекомендуем использовать следующие приемы: использовать традиционные для класса «формулы» начала («Посмотрите на меня, улыбнитесь, настройтесь на работу. Тихо сядьте»); обратить внимание на четкость организации рабочего места детей; похвалить детей за готовность. Воспитатель может провести небольшую дидактическую игру, которую необходимо подобрать с учетом особенности усвоения темы детьми.

Следующим этапом следует непосредственное самостоятельное выполнение домашнего задания. Именно на том этапе осуществляется приучение детей к самостоятельности, поэтому все действия воспитателя, его слова, поведение направлены на то, чтобы создать у детей ощущение самостоятельной деятельности. Воспитатель может помочь на самоподготовке, но его помощь должна восприниматься детьми как исключение, а не как правило.

Главное **требование** к деятельности воспитателя на этом этапе – сведение до минимума фронтальной работы и предоставление детям возможности работать в собственном темпе.

Данный этап можно начинать с приема «жужжащего чтения». В этом случае воспитатель на самоподготовке может прослушивать отдельных детей, проходя по рядам. Наряду с этим приемом, который развивает технику чтения, можно использовать следующие: чтение вслух; чтение про себя; чтение хором; чтение в темпе скороговорки; чтение «цепочкой» (по одному слову, предложению, абзацу); бинарное чтение (один текст читают два ученика одновременно); чтение по очереди (сначала читает воспитатель, затем этот же текст читают ученики); чтение-буксир (1. воспитатель читает вслух, изменяя скорость чтения, а ученики, читая вслух, стараются успеть за воспитателем; 2. воспитатель читает вслух, дети про себя. Воспитатель останавливается, ученики показывают слово, где он остановился) и т.д.

Для формирования навыков выразительного чтения на данном этапе можно предложить учащимся следующие приемы: чтение одного предложения с разной интонацией; «ускорение» (одно предложение повторяется воспитателем несколько раз с постепенным увеличением темпа и силы голоса); «чтение под музыку» (сначала воспитатель сам подбирает соответствующую мелодию к тексту. В дальнейшем предлагает ученикам 3-4 фрагмента мелодий. Дети должны выбрать ту, которая больше подходит к тексту, и прочитать текст под музыку); «голоса» (чтение текста с подражанием чьему-либо голосу (старушки, ребенка, слона и др.); чтение по ролям; чтение по ролям без слов автора.

Далее учащиеся приступают к выполнению необходимых заданий. Так, при работе над текстом мы предлагаем следующий алгоритм: 1. прочитай текст, если встретишь непонятные слова, выясни их смысл; 2. если в чтении текста были затруднения, прочитай его еще раз; 3. прочитай весь текст, подумай над его содержанием, перескажи его.

Кроме того, у каждого учащегося есть памятки для составления плана, краткого пересказа, для заучивания наизусть и т.д. Мы рекомендуем также использовать метод ключевых слов, который может помочь учащемуся при изучении большого по объему текста.

Данный метод заключается в том, что при чтении абзаца выбирается одно или два ключевых (самых важных) слова. После этого выбранные слова записываются в нужной последовательности и к каждому слову ставится вопрос, который связывает его с соответствующей частью текста. Затем два ключевых слова необходимо соединить при помощи вопросов. В результате получается цепочка. Ее нужно записать и выучить. Пересказывая заданный текст, учащиеся опираются именно на эту цепочку.

Весьма действенным является разработанный психологами метод «5П», который позволяет сосредоточиться на самом основном в изучаемом тексте и помогает лучше его запомнить. Суть данного метода заключается в следующем: 1П – просмотри текст (бегло); 2П – придумай к нему вопросы; 3П – пометь карандашом самые важные места; 4П – перескажи текст (используя ключевые слова); 5П – просмотри текст повторно.

На этапе контроля для проверки сознательности усвоения материала мы рекомендуем как прямой контроль, т.е. вопросы воспитателя по прочитанному, так и взаимоконтроль, когда сидящие за одной партой проверяют друг у друга выполнение домашнего задания.

Таким образом, систематическая и последовательная работа над чтением при выполнении домашнего задания в группе продленного дня способствует овладению учащимися навыком эффективного чтения. Предлагаемый нами алгоритм и приемы работы направлены на совершенствование технической стороны навыка чтения и осознанность процесса восприятия и воспроизведения читаемого текста.

Список литературы:

1. ГОС НОО ПМР. – URL: http://schoolpmr.3dn.ru/load/uchitelju_nachalnykh_klassov/uchitelju_nachalnykh_klassov/gos_noo_pmr/473-1-0-286. – Текст: электронный.

2. Климанова Л.А. Обучение чтению в начальных классах // Начальная школа. – 1999. – № 18. – С. 53-58. – Текст: непосредственный.

3. Оморокова М.И. Совершенствование чтения младших школьников – М.: Аркти, 1997. – 154 с. – Текст: непосредственный.

4. Светловская Н.Н. Методика обучения чтению: что это такое? // Начальная школа. – 2005. – № 2. – С. 10-13. – Текст: непосредственный.

О.В. Паскару, учитель,
МОУ «РРСОШ №3»,
М.Г. Траченко, учитель,
МОУ «РРСОШ №11»
г. Рыбница, Приднестровье

КОЛЯДА

В статье говорится о народном празднике зимнего цикла, пришедшего к нам еще от древних славян, о значении слова «коляда», о слиянии языческого праздника с церковным Рождеством, о традициях исполнения колядок.

Ключевые слова: *Славянские праздники и знаменательные даты, национальные традиции и обряды, духовные ценности славян, трактовка названия праздника Коляда, Богиня Коляда, змей Коротун, Солнце, Рождение Божича, величальные календарно- обрядовые песни, стихотворения ко дню Рождества Христового, приобщение Коляды к Рождеству.*

В нашому сучасному житті і культурі з'явилися свята, які не були характерними для слов'янських народів, а наші традиційні знаменні дати відійшли у забуття. Особливо це стало помітно після розпаду Радянського Союзу. В колишні союзні республіки почала вселятися іноземна культура: низькопробні кінофільми, мультиплікація з фантастичними чудернацькими героями, які впливають на психіку дитини не з кращого боку, позбувають її духовних цінностей, які наші пращури відбирали і бережно передавали наступним поколінням. Очевидно, це сталося тому, що розірвався ланцюжок, порушився зв'язок поколінь, припинилося виховання молоді на національних традиціях.

Сучасна молодь широко святкує День Святого Валентина, захоплюється католицьким Хеллоуїном (переддень Вечора Святих), і, напевно, інформована про них більше, ніж про слов'янський День Сім'ї, Кохання і Вірності на честь святих Петра і Февронії чи, скажімо, про свята зимового циклу: зимнього Миколая, Різдво Христове, Коляда, Маланки і Василя [1].

Мало кого здивують в наш час новорічні костюми феї, східної красуні, людини-павука, пірата чи мушкетера, але це не наші герої. Якщо ж до святкового вбрання підійти креативно і одягти дитину у вишуканий національний костюм чи оригінально змайстрований костюм кози, вовка, ведмедя, півника, то такі образи приємно здивують гостей і виконуватимуть виховну функцію.

Наближається період традиційних народних зимових свят. Одне із них супроводжується традиційними віршиками – колядками і щедрівками. То що ж таке Коляда? Як трактується назва цього свята? Які обряди передбачає воно?

Коляда – давньослов'янська богиня неба, мати Сонця, була дружиною Дажбога. Сонце ж люди любили і обожнювали , бо воно повертало все живе до життя, давало людям їжу і тепло. Злий змій Коротун з'їдає Сонце, і Коляда народжує нове Сонце – Божича. Але не просто було це зробити, адже її переслідувала Мара, стежила за богинею. Тоді Коляда переодягнулася в козу і в найкоротшу ніч року в дніпровських водах народилось нове Сонце, Новий рік. З того часу так відбувалось щороку. Коляда дарує людям Божича, а ті прославляють її величальними піснями.

Є кілька версій походження слова «Коляда»:

- від слова «коло» - сонце, коло, колесо;
- від слова «колода» - підпалений пеньок;
- від слова «каленка» - перший день місяця.

В етимологічному словнику значення слова пояснюється як «звичай, пов'язаний з початком року». Д. Щєпкін вважає, що «Коляда» – це «кругова їжа» [2].

В легендах інших народів ця богиня теж є, назви її дещо відрізняються. Литовці і поляки називають богиню Коленда, молдавани і румуни – Колинда. Є вона в чехів, словаків, сербів.

Вважається, що свято Коляда має астрологічну тріаду: народження Сонця (Різдво), Місяця (Василя) та Зорі (Водосвяття). Святкування передбачало наступну обрядовість: запалювання вогню на честь новонародженого бога світла, щоб боротися з темними силами, посипання зерном родичів і сусідів (на багатий урожай), ходіння за плугом і козою, споживання обрядової страви (куті), виконання народних пісень (колядок), спалювання колоди (як символ перемоги над Марою).

В наш час колядки набули дещо іншого виду, але народ намагається відновити традиційність, усвідомлюючи , що наше продовження можливе лише в єдності з природою, в гармонії з нею.

В різних місцевостях колядували по-різному і не скрізь одночасно. Подекуди це робили вже на Святий Вечір, ще десь – на перший день Різдва , після закінчення Богослужіння в церквах, а ще десь – на другий день свят. Гурти колядників теж різнились. Були дитячі ватаги, які ходили недалеко і виконували дитячі колядки. Дорослі парубки ходили окремо, у них був свій репертуар. Були також дівочі групи. Тексти колядок різноманітні, прослідкуються хліборобські мотиви, мисливські, військові, казково-фантастичні, весільні, біблійно-релігійні. Під час святкування використовувались певні атрибути. Робили «звізду» з семи дощечок на довгій паличці у форму зірки чи сонця. Її прикрашали кольоровим папером, стрічками, а в середині був образок і свічка. Ліхтарик на довгій тичці носили дівчата, щоб

здалеку їх було видно. У кожній групі колядників був дзвоник, який сповіщав господарів про наближення гостей. Між учасниками однієї групи розподілялись ролі: береза, звіздоноша, міхоноша, дзвонар та запасний, який допомагав нести мішок з гостинцями від господарів. Іноді були переодягання в козу й інших тварин. Прийшовши до хати, хором питали дозволу колядувати:

По цьому дому, по веселому,
Чи дозволите колядувати,
Колядувати, дім звеселяти,
Дім звеселити, дітей збудити,
Христа славити?!

Після дозволу хлопці заходили до хати, ставали перед образами і під «дзеленькання» дзвоника співали колядку, в якій сповіщали про велику радість через те, що Христос родився, і бажали господарям всіх гараздів. Дівчата співали під вікном. Змістом сучасні колядки нагадують і стародавні події, і ті, про які йшлося в церквах під час різдвяних Богослужінь. Очевидно, що популярність язичницького свята Коляди примусила церкву підпорядкувати цій даті Різдво [3].

На думку етнографів, колядки і вертепи дали початок розвитку театру.

Звичайно, життя змінюється і вимагає змінення від нас, але ж не слід переймати все чуже і відкидати своє, тим паче, що воно рідне і краще. Треба визнати, що в наш час колядки набули дещо іншого вигляду в порівнянні з давніми. Проте, дехто взагалі не має уявлення про традицію святкування , гадаючи, що Різдво і католицький Хеллоуїн – це одне і те ж свято. З першого погляду образи ніби схожі, але по суті вони різняться. Якщо колядники і колядки несуть благополуччя в хату, прославляють господарів, їх працьовитість, щедрість, бажають всіх гараздів, то учасники іншого дійства, говорячи «пригощай, а то пожалкуєш», намагаються налякати мешканців, щоб ті виміняли своє життя на гроші або дари.

Тому наша педагогічна наука і культура не повинні стояти осторонь , а сприяти відновленню народних традицій, щоб народ наш мав майбутнє, не зник як нація, нехтуючи своїми народними святами.

Список літератури:

1. Воропай О. Звичаї нашого народу. Етнографічний нарис. – К.: Оберіг, 1993. – 592 с. – Текст: непосредственный.

2. Етимологічний словник української мови: В 7 т. – Т. 1: А–Г. – К.: Наукова думка, 1982. – 632 с. – Текст: непосредственный.

3. Лозко Г.С. Українське народознавство. – К: «АртЕк», 2004. – Текст: непосредственный.

Л.Н. Плюта, учитель-логопед,
С.Н. Барановская, учитель-логопед, воспитатель
Т.Л. Марченко, учитель-логопед
МДОУ «Рыбницкий центр развития ребенка»,
Н.Ф. Бабаян, учитель-логопед,
МДОУ «Рыбницкий детский сад № 18
комбинированного вида»
г. Рыбница, Приднестровье

ИСПОЛЬЗОВАНИЕ МНЕМОТЕХНИКИ В ЛОГОПЕДИЧЕСКОЙ РАБОТЕ

В статье описывается использование мнемотехники в логопедической работе с детьми, имеющими различные речевые нарушения. Описывается алгоритм действий по использованию мнемотехники. Особое внимание уделяется применению мнемотехники в аспекте работы по речевому развитию детей, в частности, по развитию звукопроизношения.

Ключевые слова: *мнемотехника, развитие речи, звукопроизношение, память, игры и упражнения, дидактические игры*

"Учите ребенка каким-нибудь неизвестным ему пяти словам –
он будет долго и напрасно мучиться, но свяжите двадцать таких слов с картинками, и он их усвоит на лету".
К. Д. Ушинский

Работа с детьми, имеющими различные речевые нарушения, и наблюдение динамики развития памяти каждого ребенка в возрасте 5-7 лет показывают, что у детей логопедической группы, как правило, слабо развита произвольная память. Дети имеющие различные отклонения в развитии речи, не обладают достаточной концентрацией и объемом внимания, не умеют управлять процессами запоминания и воспроизведения [1].

Они рождаются с различными способностями, в том числе и с различной памятью. Ребенок, обладающий слабой природной памятью, испытывает трудности в школьном обучении. Школьные психологи отмечают, что дети, не умеющие запоминать нужное и отсеять второстепенное, начинают искать выход в многократных повторениях, т.е. переходят к механическому заучиванию, не пытаясь осмыслить материал [3].

В наибольшей степени возможности природной памяти проявляются в дошкольном возрасте. Дошкольный возраст с 5 до 7 лет следует использовать для развития именно опосредованной памяти, вовлекая в данный процесс и другие познавательные функции [2].

В современных условиях развития дошкольной системы Приднестровской Молдавской Республики, происходит переориентация с учебной модели, которая предполагает передачу детям определенного объема знаний и умений, к деятельностному походу, где получение новых знаний, происходит в увлекательной и интересной форме.

После изучения теории и осмысления различных технологий развития памяти спроектирована система работы, цель которой – помочь компенсировать недостаточность природной памяти путем целенаправленного обучения мнемотехническим приемам.

Мнемотехника – это совокупность правил и приемов, облегчающих процесс запоминания информации. Мнемотехника помогает в развитии связной речи, ассоциативного мышления, зрительной и слуховой памяти, воображения, ускорения процесса автоматизации и дифференциации поставленных звуков [5].

Все обучение включает в себя 3 этапа: подготовительный, обучающий и тренировочный.

Подготовительный этап включает в себя игры, направленные на развитие ощущений и восприятия, внимания, сосредоточенности, воображения, а также на развитие мыслительных операций – классификации и обобщения, которые затем будут использоваться в мнемических целях. На этом этапе с детьми проводятся следующие игры и упражнения: “Вкус и запах”, “Найди запах, который тебе нравится больше всего”, “Запахи и звуки”, “Термометр”, “Что ты чувствуешь, глядя на картинку”, “Лабиринт”, “Кто быстрее найдет?”, “Продолжай”, “Кодирование цифр в образы”, “Игра с японскими иероглифами”, “Найди такую же картинку”, “Назови одним словом” и т.п.

Игры и упражнения этого этапа включаются в разные отрезки времени в режиме дня. Они проводятся на занятиях, прогулках, в совместной деятельности детей и учителя-логопеда. Планирование занятий по темам дает возможность работать над такими мыслительными операциями, как классификация и обобщение. Постепенно обучение классификации, в плане практического действия, переходит на более высокий уровень. Процесс запоминания выражается в форме внешней речи.

В это же время в работе используются дидактические игры и упражнения, подготавливающие детей к знакомству с ассоциативными приемами запоминания. Это игры на развитие восприятия, уточнение представлений о предмете, его форме, цвете, величине, расположении в пространстве. Накапливается багаж различных ощущений: зрительных, слуховых, тактильных, обонятельных, вкусовых.

На этом этапе в деятельность детей также включаются игры на воспроизведение увиденного: “Повтори движение”, “Нарисуй такой же узор” и т.д.

Большую возможность для развития ощущений дает прогулка. В это время проводятся игры такого типа: “Узнай по запаху”, “Что ты чувствуешь, когда трогаешь камушек?”, “Кто больше услышит?” и т.д. Такие упражнения используются в совместной деятельности детей и педагога, на занятиях по развитию речи, а также включаются в факультативное занятие “Развивающие игры” в сочетании их с лексической темой.

Обучающий этап содержит игры и упражнения, знакомящие детей с мнемотехникой. Сюда входят игры такого типа: “Раздели на группы, и запомни”, “Запомни цифры”, “Подбери картинку к слову”, “Найди пару”, “Рисунки помощники”, “Придумай рифму и запомни”, “Подбери картинку к слову”, “Ералаш”, “Кот в мешке”, “Веселые истории”, “Я начну – ты продолжай”, “Дружные слова”, “Живые цифры” и т.д.

Во время проведения этих игр, детям создаются такие условия, в которых они ищут открытый человечеством прием запоминания самостоятельно.

Второй этап включается в факультативные занятия “Развивающие игры”, проводимые один раз в неделю и тесно переплетается с содержанием работы подготовительного этапа. Работа второго этапа не исключает дальнейшего проведения работы первого этапа и не проводиться обособлено. Только комплексное проведение игр и упражнений первого и второго этапов позволяет надеяться на получение предполагаемых результатов.

Побудительным мотивом к самостоятельному “изобретению” способа запоминания служит появление на занятиях куклы Забывашки и других сказочных персонажей. Забывашка появляется на занятиях, жалуется на плохую память, сокрушается по поводу очень трудного задания и просит детей о помощи. В игровой ситуации дети ставят перед собой задачу помочь кукле, запоминая определенный материал, т.е. ставят перед собой цель –запомнить, вспомнить. В памяти детей происходят качественные изменения. Постепенно осуществляется переход от непроизвольных к произвольным формам психической активности. Поиск нового способа запоминания осуществляется под руководством педагога с помощью наводящих вопросов.

Открыв новый способ запоминания, дети пробуют помочь Забывашке. Рассказ запоминается с помощью рисунков-символов. Пересказав рассказ, дети объясняют Забывашке, как пользоваться этими рисунками при пересказе и отдают их кукле.

Целью этого упражнения является открытие нового приема запоминания – составление мнемического плана. Подобным образом, эмоционально включая детей в деятельность и используя игровую мотивацию, обеспечивается самостоятельное “открытие” детьми приема запоминания, происходит обучение детей мнемотехнике.

На третьем этапе детям специально создаются ситуаций, побуждающие их к применению мнемотехники в игре и реальной жизни.

Возможность упражнения в использовании мнемотехнических приемов дают сюжетно-ролевые игры. Ролевое взаимодействие организовывается таким образом, чтобы создавать ситуации, требующие применения мнемотехники [4].

– Дима, ты шофер? А давай как будто я продавец. А ты мне продукты привозишь в магазин. Привези мне, пожалуйста, хлеб, молоко, булки, сметану, сосиски, творог, колбасу, сардельки, баранки. Какие продукты я тебе заказала? Как ты можешь это запомнить?

Во время повторения ребенком задания происходит отслеживание способа запоминания и при необходимости задаются вопросы, направляющие мыслительную деятельность ребенка на поиск немеханического приема запоминания.

После выполнения каждого упражнения детям дается возможность проконтролировать правильность запоминания. Каждый прием запоминания включается в разные ситуации много раз, чтобы его освоение и осознание было прочным.

Положительные результаты, полученные при использовании урегулированной системы игр и упражнений, хорошо согласуются с выводами психологов о том, что оптимальные приемы обучения нередко превосходят по своему значению роль “природных способностей”.

Подводя итог вышеизложенному, мы можем утверждать, что дети, овладевшие различными способами обработки информации, гораздо увереннее чувствуют себя во всех видах деятельности при обучении в школе.

Список литературы:

1. Выготский Л.С. Память и ее развитие в детском возрасте. – М.: Просвещение, 1979. – 235 с. – Текст: непосредственный.

2. Козаренко В.А. Учебник мнемотехники. Система запоминания «Джордано». – URL: http://www.mnemotexnika.narod.ru. – Текст: электронный.

3. Одинцева А.В. Использование мнемотаблиц при разучивании стихотворений с детьми дошкольного возраста // Теория и практика образования в современном мире. – 2014. – С. 52-53. – Текст: непосредственный.

4. Омельченко Л.В. Использование приемов мнемотехники в развитии связной речи // Логопед. – 2008. – № 4. – С. 102-115. – Текст: непосредственный.

5. Полянская Т.Б. Использование метода мнемотехники в обучении рассказыванию детей дошкольного возраста. – СПб.: Артос, 2009. – 127 с. – Текст: непосредственный.

Н.А. Полшкова, учитель
МОУ «Рыбницкая средняя
общеобразовательная школа-интернат»
г. Рыбница, Приднестровье

НЕСТАНДАРТНАЯ ЛЕКСИКА АНГЛИЙСКОГО ЯЗЫКА

Статья посвящена исследованию нестандартной лексики английского языка с использованием примеров американского сленга, который составляет ее основную часть. Развитие языка и общества влечет за собой постоянное появление новых единиц как стандартной, так и нестандартной лексики. Знание данного пласта лексики необходимо для лучшего понимания носителей английского языка, современной литературы и средств массовой информации.

Ключевые слова: *английский язык, коммуникация, нестандартная лексика, функциональные стили.*

Any language is social in nature and that is why it cannot exist and develop outside of society. Language is primarily a means of communication between people who actively influence the formation of its vocabulary.

At the same time we should not forget that the language is a sign system with its own internal laws of functioning.

In any developed language the same thought can be expressed differently depending on the situation. There are neutral words that are the core of the language and are used independently of the sphere of

communication and stylistically colored words used in certain situations. Such words are noted in dictionaries as non-literary which we also call non-standard vocabulary.

Considering non-standard vocabulary we first focus on the problem of style. Behind the basis is the provision of the existence of two main styles: functional and expressive. Functional style firstly proposed by linguists of the Prague school can be defined as a set of linguistic means used in a specific communication environment and with a specific purpose. Together with it this certain patterns of selection and grouping of language means potentially can be assigned to any sphere of human activity (business style, colloquial style, scientific style, etc.) [5, p. 46]. The subdivision of the functional styles in modern domestic linguistics are extremely colorful and diverse. As a rule, most classifications of this kind are based on the one hand on the spheres of application of styles (i.e. on the social and social basis), and on the other hand on the dichotomous division "colloquial" – "written" [9, p. 193].

Linguists still cannot decide on a single classification of functional styles, trying to provide a more complete list of all specialized tools and expressions of various types of information. Thus they distinguish such styles as: scientific, everyday, journalistic, artistic and fictional, colloquial, correspondence style, newspaper style, poetic, vocational, officially business.

A generalized understanding of the functional style gave V.V. Vinogradov. "Style is a social conscious and functionally conditioned internally united a set of using techniques, the selection and combination of means of speech communication in the field or that or this nationwide, the national language, correlated with other such expressions, which are used for other purposes, performance other functions in speech practice of a nation [8, p. 73].

Expressive style stands out on the basis of certain emotional and situational criteria and is defined as a traditional set of linguistic resources for expressive communication level, neutral style, cut style [5, p. 46].

Other terms are also used. So, in the concept of R.G. Piotrovsky we can find high styles covering solemnly poetic and scientific use; medium styles, including literary narrative, and literary and colloquial styles; low styles – the colloquial [7, p. 92]. John Kenyon indicates two levels – standard and subprime and two functional varieties – formal and informal [2, p. 217]. M.R. Hannerz indicates the high and low or the formal and informal styles [10, p. 137]. V.N. Yartseva writes that "stylistic issues are closely linked with the dismemberment book written and oral conversational speech types" [11, p. 194].

So, each layer of vocabulary is attributed to certain stylistic features that are recorded in the lexicographical benefits in the form of functional stylistic labels. In this work we are talking about non-standard vocabulary, which is traditionally divided into "low" colloquialism (vernacular language), common slang, special slang (jargons and Argo), as well as vulgarisms. But it should be noted so far there are no clear criteria for the allocation of words in a particular group.

Colloquialism are on the border between standard and non-standard vocabulary. Some linguists consider them more non-standard vocabulary.

For example E. Partridge, in his "World of words" describes colloquialism below than the standard vocabulary, but higher than slang [4, p. 187]. But the authors of the new Webster's dictionary consider colloquialism characteristics of spoken language and non-business correspondence and do not consider them as non-standard or colloquial language. We will follow the opinion of E. Partridge that colloquialisms are part standard vocabulary, a "low" colloquialism included in the scope of issues non-standard vocabulary.

The main part of non-standard vocabulary is slang, i.e. words which can be used in everyday speech, but they are not a part of the standard vocabulary. Though V.A. Khomyakov believes that common slang is included in the vocabulary of literary language as the generally accepted means stylistically degraded speech carrying emotional estimated load [3, p. 11]. A.D. Schweitzer, in contrast, believes that common slang is one of the components of the public vernacular, beyond the literary language [6, p. 176].

Jargon is the language of some professional groups which is available for understanding only to them. Jargon are the words delimited by the use of either social or age group, especially in criminal circles. Scientists still can't come to a consensus, whether to include jargon and slang special slang, or consider it a separate group of non-standard vocabulary. Because of its rough and obscene vulgar language it clearly refers to non-standard vocabulary. They carry a value that is defined as a taboo in terms of a standard English.

The basic method of enriching the vocabulary of the language of non-standard vocabulary is a semantic derivation, which results in the expansion of semantic volume of words of a literary standard due to the appearance in this vernacular lexical-semantic variants. And it should be noted that this pattern has not random nature.

Non-standard vocabulary is formed mainly on the basis of root words of German origin. Accordingly, the source of ethically reduced words which are the secondary units of the nomination is in the majority of the same vocabulary of literary standard, the use of which importable, lower values characterizes the custom vocabulary as a whole briefly considering the processes of word formation in non-standard lexical system, in this paper we will give examples of American slang.

Affixation is one of the most productive ways of word formation in modern English where there is a large number of affixes as native and borrowed. Affixes include prefixes, suffixes, and the infixes.

In the formation of non-standard vocabulary, including slang the same affixes as in the neutral words are used, but in slang they become more widespread in the range of values. The most common suffix that conveys

cultural information and expresses a value of the current active face is –er. For example, greener – novice or inexperienced worker (green, immature); juicer is an alcoholic (juice –juice drinks); jumper – a thief who enters the house through the window (jump – jump); penciller – journalist (pencil – pen). There are hundreds of such words in American slang.

In formation of nouns the suffix –ie is widely used, passing in the slang connotation of familiarity and sometimes of contempt or neglect: drunkie – drunk, drunk; baddie villain, bad man; goodie – good person.

In units of American slang the negative prefix no– is used, which conveys an obvious lack, lack of what is referred to in the body of the word.

Such units are usually written with a hyphen: no-hoper, a loser, useless people (hope – hope); no-name – minor person (name – name); no-show – not appear (show – show).

Another derivational element is –aholic isolated from alcoholic and then became widespread in the General American slang. For example: workaholic – a workaholic (work – work); New Yorkaholic (New York – new York);coffeholic – a very loving coffee (coffee – coffee); foodoholic – glutton (food is food).

In English there is such a thing as paraffins that is also used in the formation of slang units, such as: –proof, –man, –land, –like, –hood, –head, etc. These are affixes, combining features of the suffix on the one hand and can be a single word, on the other. For example: freshman –aspiring drug addict (fresh – fresh); jellyhead – a fool (jelly jelly); hayhead – people Smoking marijuana (hay – hay); homeland is a black quarter (home – building); knifeman – the surgeon (knife knife).

Compounding in the same way as affixation, according to their structural-morphological characteristics is based on norms of the literary standard. Most often it is done by adding two substantive bases, such as: nutball idiot (nut – nut, ball – ball); nutbox – psychiatric clinic (box – box, box); pigpen –police station (pig – a pig pen – an enclosure for cattle).

Abbreviations (abbreviations) is a very typical technique for education slang: mon (money – money), biz (business – it, business), fess (professor – Professor), tec (detective – detective).

Reduplication is one of the oldest ways of word formation with which new words are formed by doubling the basics of word, which can remain in its original form (bye-bye), or change. For example: jaw-jaw – conversation, talk (jaw – jaw). Often words formed by reduplication can be found in slang. Such units can then move in literary standard, for example, the English tip-top (excellent, superior) or hocus-pocus (trick, fraud). In the language such words can be stored for centuries.

Based on the foregoing, we can conclude that the study of only the standard vocabulary of any language does not give us a complete idea about the language and about the spirit of the people who talk it. Knowledge of non-standard vocabulary and in particular American slang is essential for the successful understanding of the modern fiction, broadcasted on the radio and television, also for the translation activities and easy communication with people speaking this language.

Список литературы:

1. Belyaeva T.M., Khomyakov V.A. Ton-standard English vocabulary. – L.: Publishing house LSU, 2015. – 136 p. – Текст: непосредственный.

2. Kenyon J.S. Cultural Levels and Functional Varietes of English // Readings in Applied English Linguistics. – 2012. – P. 215-220. – Текст: непосредственный.

3. Khomyakov V.A. Non-standard vocabulary in the structure of the English language national period. – L., 2010. – 39 p. – Текст: непосредственный.

4. Partridge E. The World of Words. – London, 2014. – Текст: непосредственный.

5. Semenyuk N.N. From the history of functional and stylistic differentiations of German literary language. – M., 2014. – 225 p. – Текст: непосредственный.

6. Schweitzer A.D. Social differentiation of English in the United States. – M., 2010. – 216 p. – Текст: непосредственный.

7. Piotrovsky R.G. Coexisting phonological systems and stylistic correlation in the Moldavian language // Problems of structural linguistics. – 2002. – No. 1. – Текст: непосредственный.

8. Vinogradov V.V. The results of the stylistical discussion // The Contemporary Russian Language: System – Norm – Language Usage. – 2010. – 480 p. – Текст: непосредственный.

9. Russian language in the modern world / resp. edited by F.P. Filin. – M., 2013. – 553 p. – Текст: непосредственный.

10. Hannerz U. Language. Variations and Social Relationships // Studia Linguistica. –2013. – Vol. 24. – No. 2. – Текст: непосредственный.

11. Yartseva V.N. The development of the national literary English language. – M., 2009. – 310 c. – Текст: непосредственный.

В.В. Пономарь, д.т.н., профессор
г. Тирасполь, Приднестровье

ВОЯДЖЕРЫ – ВОЗВРАЩЕНИЕ К КЛАССИЧЕСКОЙ АСТРОНОМИИ И ТЕОРИИ СВЕТОНОСНОГО ЭФИРА. ПРОЕКТ ВОССТАНОВЛЕНИЯ ОЗОНОВОГО СЛОЯ

Памяти Ивана Дмитриевича Богачева посвящаю

На основе явления нелинейного поглощения света, открытого в 1986 г., анализа данных Солнца и звезд, нейтринных экспериментов указано на несостоятельность гипотез термоядерного синтеза и расширения Вселенной. Данные Вояджеров, обнаруживших плазменную оболочку вокруг гелиосферы, подтвердили необходимость возвращения к классической астрономии и теориям гравитации Ньютона и светоносного эфира. Показано, что скорость нейтринного излучения звезд в межзвездном пространстве v_3 превышает скорость света в гелиосфере на 14 порядков и более, абсолютный показатель преломления $n= c/v_3$ меньше 1. Солнце находится в центре Вселенной и создано «хорошо» в 5509 г. (7х787) до Рождества Христова. Разработана квантово – механическая модель строения Солнца.

Показано, что истощение озонового слоя на 8-12% после запусков «шаттлов» и войн стало причиной усиления засух, ураганов, наводнений и пожаров лесов. Прямыми измерениями в 2002 г. было доказано, что углекислый газ является антипарниковым газом. Запуски твердотопливных ракет ведут к образованию озоновых дыр, усилению аномалий климата и должны быть запрещены. Предложен проект по восстановлению озонового слоя.

***Ключевые слова**: сотворение и стационарность, Вселенная, Вояджер, теоцентризм, CO_2 – анти парниковый газ, гравитационные нейтрино, проект восстановления озонового слоя.*

Исследуйте Писания, ибо вы думаете чрез них иметь жизнь вечную;
а они свидетельствуют о Мне… (Ин.5:39).

В видеофильме-лекции «Экологические катастрофы на примере Чернобыля, Антарктиды, Фукусимы» от 16.04.2011 г., главный конструктор стратегических и оборонных систем России профессор И.Д. Богачев и профессор В.В. Пономарь показали, что главной причиной войн, революций, усиления катастроф и стихийных бедствий в XX веке стало атеистическое мракобесие «безумных мечтателей – сборища сатанинского» – революционеров в науке и политике.

Режиссер видеофильма иеромонах Иаков был рукоположен в епископы и впервые в мире по благословению патриарха Кирилла освятил Северный полюс мира (сентябрь 2012 г.), Северный Ледовитый океан, совершил великое освящение церкви в Антарктиде, до этого он освящал восточные земли России – Курилы и Сахалин. Эти события сопровождались чудесными знамениями, что указывает на их значимость и важность для мировой истории [1].

Данные Вояджера-1 в августе 2011 г., а затем и Вояджера-2 от 5 ноября 2018 г. полностью подтвердили расчеты, полученные на основе открытия и экспериментов 1980-х гг. [2-4]. Как и предполагалось, коэффициенты нелинейного поглощения $B\approx(I_1/I_2)/L$ на границе гелиосферы и в плазменном потоке (рис.1 и 2) оказались в миллиарды раз больше (B от 0,3/а.е. до 30/а.е. на 1 астрономическую единицу), чем средние значения, которые используют астрофизики для расчетов расстояний до «сверхдальних» звезд ($B\approx1,7x10^{-9}$/а.е.). В учебниках астрономии ослабление излучения *всего в 3,75 раза в среднем приравнивается к расстоянию в 1000 парсек – 3260 световых лет!*? Подтвердилось, что сдвиг всех спектров поглощения в красную область происходит из-за поглощения в плазменных оболочках звезд и в плазменной оболочке гелиосферы, а не из-за расстояний в миллиарды лет [3,4]. Спектры звезд – это спектры плазменной атмосферы звезд и Вояджеры, обнаружившие защитную плазменную оболочку с T≈6000K на границах гелиосферы, подтвердили необходимость возвращения к теоцентрической системе строения мира и классической астрономии. Доказательства, что реакции термоядерного синтеза в звездах и Солнце невозможны и расстояния до «сверхдальних» звезд и их интенсивности завышены на 5-14 порядков и более приведены [3,4]. Логарифмирование физических выражений – оно недопустимо, так как теряется физический смысл выражений, привело к экспоненциальному увеличению расстояний, к появлению мнимых величин и отрицательных звездных величин для больших звезд. Аналогичные выводы у Л.М. Топтуновой: «***Сверхмощные излучения квазаров***, и удаление двух квазаров друг от друга со сверхсветовыми скоростями легко объясняется просто *завышением расстояния* до наблюдаемых галактик» (http://astrogalaxy.ru/857.html).

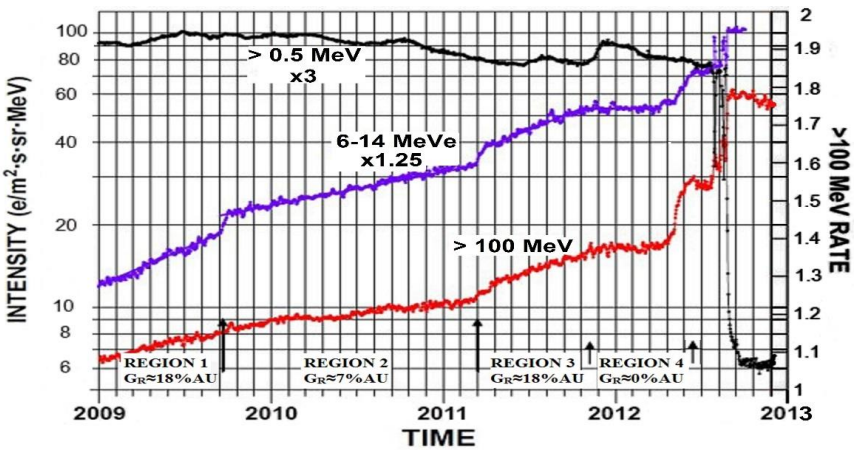

Рис. 1. (04.04.13 | Наука и техника: Наука и космос Огнев Алексей Солнышко мое, прощай (http://strf.ru/material.aspx?CatalogId=222&d_no=53326).

После 35 лет полета Вояджера-1, с 7 мая 2012 г., ***космическое излучение увеличивалось на пять процентов за неделю и на девять процентов в месяц*** (http://kosmosnov.blogspot.md /2012/06/1.html). В плазменной сфере количество солнечных лучей ***упало в 10 раз за несколько дней*** и до 2019 г. – в ***300 раз.***

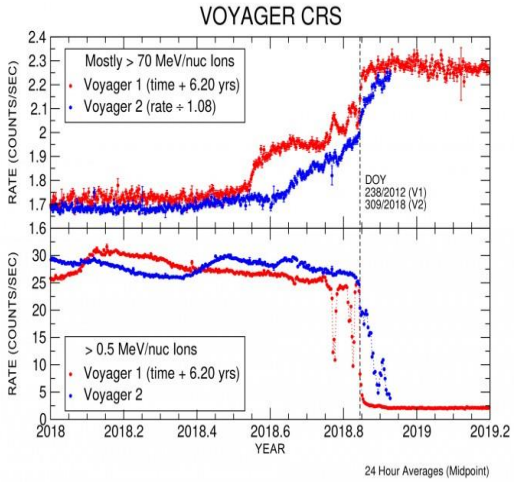

Рис. 2. Сравнение графиков, показывающих зафиксированное приборами «Вояджера-1» и «Вояджер-2» изменения интенсивности солнечного ветра и энергии космического излучения. (https://vladimirkrym.livejournal.com/4574671.html). Направление магнитного поля в плазменной оболочке не отличается от поля в гелиосфере.

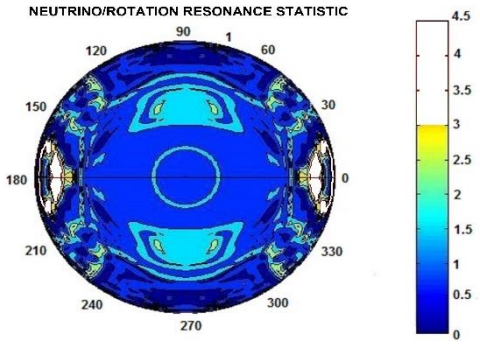

Рис.3. Распределение потоков нейтрино внутри Солнца (Солнечная нейтринная астрономия: http://www.walkinspace.ru /publ/1-1-0-574).

После многолетних измерений было получено распределение нейтрино в виде креста в Солнце, оно подтвердило квантово- механическую модель строения Солнца с крестом – гироскопом в центре, предложенную в 2005 г. [3].

Классическую карту звездного неба, на которой указаны 88 созвездий, звездные скопления и

туманности (а не галактики), наибольшие звезды 1-й величины (а не минус 26-й) и наименьшие звезды 4½ величины (а не+31-й), ***практически используют при навигации на земле и в космосе.*** Данные Вояджеров подтвердили «молодость» Вселенной и точность классической карты звездного неба, основанной на измерениях методом параллакса [4]. Солнце находится на ней в центре галактики Млечный Путь с вершиной у Северного полюса мира.

На основе явления нелинейного поглощения света, открытого в 1986 году [2,4]**, показано, что скорость нейтринного и светового излучения звезд в межзвездной среде v_3 превышает скорость света в околоземном пространстве более чем на 14 порядков, соответственно показатель преломления n= c/ v_3 значительно меньше 1.** Для космического излучения и нейтрино в межзвездном пространстве нет понятия времени, так как концентрация частиц пыли и газа составляет ничтожно малую величину – менее 0,5 атома/м3 и не происходит взаимодействия излучения с частицами. Анализ показал, что модулированное излучение квазаров и ряда пульсаров в радио-, оптическом и рентгеновском диапазонах, несмотря на большие различия в расстояниях, ежегодно и постоянно в одно и то же время с точностью до долей секунд одновременно регистрируется на Земле. Такое совпадение возможно, если излучение квазаров и пульсаров в межзвездном вакууме мгновенно преодолевает любые расстояния.

Это также следует из теории светоносного эфира и преобразований Лоренца. Неопровержимыми доказательствами стационарности и сотворения мира также являются православное летоисчисление, семидневный счет дней от сотворения мира и Пасхалия, позволяющая рассчитать даты праздников на тысячелетия, цикличное повторение дат в соответствии с Великим Индиктионом в 532 г. (19х28) [4]. Изменение образовательных программ по физике, естествознанию, астрономии, возврат к теоцентризму приведет к созданию прорывных технологий, например, с использованием гироскопического эффекта, в геофизике при поиске полезных ископаемых, при прогнозировании аномалий климата и т.д.

Данные Вояджеров имеют большое практическое значение для России. Анализ показал, что освоение других планет и дальнего космоса невозможны из-за чрезвычайно высокого уровня космического излучения (рис.1,2). Эксперименты на коллайдерах и токамаках являются напрасной тратой средств и могут завершиться катастрофами [4]. Деньги на разработки и запуски сверхтяжелых ракет и поиски жизни во Вселенной необходимо перенаправить на осуществление совместных созидательных проектов: – создание единой системы мониторинга атмосферы и океана, в т.ч. озонового слоя, и совместной службы прогнозирования и оповещения землетрясений, цунами; – восстановление озонового слоя на средних широтах Северного полушария; – создание трансконтинентальных энергетических сетей и транспортных магистралей от Владивостока до Лиссабона и от Дели до Мурманска. Осуществление проектов обеспечит климатическую и энергетическую безопасность и, главное, ***основные финансовые потоки будут направлены на созидание, а не на гонку вооружений*** [1,3,4].

В работах с 2002 г. было доказано, что *CO_2 является антипарниковым газом,* а войны всегда ведут к усилению бедствий. Монреальский и Киотский протоколы и Парижское соглашение по климату стали прикрытием климатической и информационной войн, развязанных Клинтонами, Гором и ястребами НАТО и способствуют ускорению темпов потепления [1,3,4]. Подтвердились расчеты [1]: истощение озонового слоя на средних широтах С.п. превысило 10 % и стало причиной нарушения глобальных механизмов стабилизации климата планеты, росту аномалий климата, усиления пожаров лесов и тайги в 2010-2019 гг.

Актуальный экологический проект по восстановлению озонового слоя разрабатывался космическим объединением НПО «Энергия» в 1990-х годах, стоимость восстановления озона оценивалась в $150-200 млрд. Получение озона на земле и доставка его в стратосферу более экономична. Так, стоимость проекта увеличения концентрации озона на 5% на одном градусе широты г. Сочи в объемах 1,5 млн. тонн составляет около $3 млрд. [1].

Для снижения числа и силы бедствий необходимо разработать и принять Московский (Сочинский) протокол по климату, в котором применение геофизического и климатического оружия, в том числе системы ХААРП, будут определяться как преступления против человечества [4]. Глобальное потепление можно остановить, если США, Россия и Китай ограничат количество запусков ракет на твердом топливе и совместные усилия направят на восстановление озонового слоя. Для участия в проекте по восстановлению озонового слоя и духовной поддержки в Международный оргкомитет проекта по восстановлению озонового слоя желательно пригласить епископа Иакова, разработчика и исполнителя Патриаршего проекта «Русская Арктика и Антарктида», Первого вице-президента Русского географического общества А.Н.Чилингарова, научного руководителя ДВО РАН академика РАН Ю.Н. Кульчина, сопредседателя Союза православных женщин А.П Оситис (см. http://orthodox-arctica.ru/news/668/).

Для организации международного сотрудничества и спонсорской поддержки проекта желательно направить письма президенту США и правительствам стран, которые являются противниками подписания Парижских соглашений по климату, и сэру Р.Брэнсону, который предлагал выделить $25 млн. за проект по снижению темпов потепления [4]. В Рыбницком филиале ПГУ возможна организация

центра сертификации для определения влияния выбросов газов на анти парниковые свойства атмосферы и продажа лицензий.

«Блаженны миротворцы, ибо они будут наречены сынами Божиими» **(**Мф.5,9) – эту заповедь блаженства предлагаем сделать девизом проекта.

Список литературы:

1. Экологические катастрофы на примере Чернобыля, Фукусимы, Антарктиды: видео фильм-лекция / Главный конструктор стратегических и оборонных систем России профессор И.Д. Богачев и В.В. Пономарь. Режиссер иеромонах Иаков (Тисленко). (см. также «От полюса Северного до полюса Южного» lavra.tv/lectures/guest777?id=22874.). Пономарь В.В. Вестник ПГУ. – 2002. – № 1 (15). – С.141-150; – 2005. – № 3 (23). – С.69-76; – 2006. – № 3 (26). – С.102-109. Пономарь В.В., Сороковиков В.Н. Вестник ПГУ. – 2008. – № 3 (32). – С.108-114.

2. Богачев И.Д., Пономарь В.В., Смирнов В.Л. // Автометрия. – 1989. – № 1. – С. 102-104. Богачев И.Д., Пономарь В.В. и др. А. с. СССР № 307792. Приоритет от 08.10.1987. Пономарь В.В. Заявка на открытие ОТ №11326 от 26.03.1986. «Квантовая электроника» – 1990. – Т.17. – №8. – С.1035-1038; – 1991. – Т.18. – С.142; – 1993. – Т.20. – №7. – С.707-710.

3. Пономарь В.В. Креационизм и некоторые практические выводы… // Вестник ПГУ. Сер.: Физ.-мат. и техн. науки. – 2009. – №3 (33). – С.82-92. Пономарь В.В. Явление нелинейного поглощения света. Практические выводы… // Вестник ПГУ. – 2011. – №3 (39). – С.54-63. http://www.sciteclibrary.ru/rus/catalog/pages/15307.html.

4. Пономарь В.В. Тепловой апокалипсис и крах атеизма. Теоцентризм: о сотворении Солнца. Климатическая война и атеистическое мракобесие в науке как причина бедствий. Миротворцы сынами Божьими нарекутся. – ФРГ. Саарбрюккен: Palmarium Academic Publishing, 2017. – С. 148.

О.Н. Ребдева, преподаватель
И.В. Егорова, преподаватель
ГОУ СПО «Рыбницкий политехнический техникум»
г. Рыбница, Приднестровье

ЭЛЕМЕНТЫ ВЛИЯНИЯ СЛАВЯНСКОГО ЯЗЫКА НА СТАНОВЛЕНИЕ И РАЗВИТИЕ КУЛЬТУРЫ И ЯЗЫКА МОЛДАВСКОГО НАРОДА

Славянский язык оказал значительное влияние на формирование и становление молдавского языка, а также на молдавскую культуру и обычаи. Влияние русского языка, его взаимопроникновение наблюдается и на современном этапе существования молдавского языка.

Ключевые слова: *славянский язык, молдавская культура, двуязычие, кириллица, латиница*

Культура и язык русского народа имеют в Молдавии многовековые корни. По данным историков, уже в 14 веке 40% жителей молдавского княжества были русины. Молдавский летописец Симеон Даскал писал, что создана страна из двух языков, из румын и русских. Этногенетические и культурно-политические связи молдавского народа с восточными славянами оставили свой след в развитии молдавского языка, и, в первую очередь, его словарного состава. Огромное влияние русского языка во многом определяет своеобразие лексики молдавского языка, отличая его от того же румынского языка. Следовательно, Молдавское княжество становится волошско-русинским государством. Русская культура, традиции, обычаи оказывают широкое влияние на все сферы жизни Молдавского государства. Культурно- исторические условия, а также церковные традиции и отсутствие больших расхождений между фонологическими системами церковнославянского и молдавского языка обусловили изначальное использование кириллице в молдавском языке. Первые книги, документы, частные письма были написаны кириллицей. Уже в 17 веке благодаря митрополиту Варлааму в Молдове появляется первая типография, для которой митрополит Дософтей выписал из Москвы необходимые принадлежности. Так появляется первая печатная молдавская книга – «Казания».

Письменность на кириллице, которая использовалась в молдавском языке, отличалась от русской письменности. Например, существовала специальная буква ц для звука дж, а сочетание ын/ым передавалось специальной буквой, похожей на стрелку, направленную вверх.

Присутствие в стране большого количества людей, говоривших на славянском книжном языке, способствовало утверждению славянского языка как языка официального. Русино-молдавское двуязычие было в средневековой Молдавии явлением массовым. Можно с уверенность утверждать, что славянское влияние на молдавский язык носит более значительный характер, чем, например, влияние тюркских языков в XIII-XIV веке. Необходимо помнить, что тесные славяно-молдавские отношения выросли на основе тесных экономических связей: даки были отличными скотоводами, а славяне занимались в основном землепашеством. Это обстоятельство создавало предпосылки для постоянного товарообмена. Другим фактором сближения народов была многовековая борьба против общих внешних врагов, в

частности, против различных кочевых племен, позже против атак венгерских феодалов, а также против турецких захватчиков. Следствием этой общности является появление на Балканах славяно-романских государств. Можно утверждать, что в качестве языка устного общения молдаванами использовался не книжный славянский, а широко известный разговорный язык русинов в Молдавии. В тот период времени русским языком владели не только ученые монахи и писцы господарской канцелярии, но и молдавская знать. Например, Стефан I в 1395 году обещал польскому королю «служити и помогати…со всем поспольством Земли Молдавской» [4, с.69].

Значительным было восточнославянское влияние и на молдавскую народную одежду, орнамент ковров, предметы быта, особенно в северных районах Молдавии и левобережье Днестра. Политики и историки воспринимают Молдавское княжество XIV-XVI вв. как двуэтничное молдавско-славянское государство. В это время страну называли и Молдавией, и Богданией, и Россовлахией. Государственное двуязычие способствовало гражданскому согласию в Молдавии; в ее истории не зафиксировано ни одного молдавско-славянского межэтнического конфликта. Оно предотвратило нарушение этнодемографического баланса.

Начиная с XIV-XV века начинается переселение влахов с Балканского полуострова вследствие турецкого нашествия. Поэтому старославянский язык использовался как язык литургический до конца XIX века, одновременно являясь языком делопроизводства в подунайских княжествах до начала XVIII века. Следует отметить, что определяющим фактором формирования языкового дуализма являлось восточнославянское присутствие в Молдавском княжестве. В течение этих столетий в молдавский язык проникает большое количество славянских слов бытового значения, использующихся классиками молдавской литературы. Например, в произведениях И. Крянгэ «С-а апукат де килит ла цуйкэ ши холеркэ». Еще в 16 веке есть упоминание о том, что молдавские бояре читают книги и пишут письма на русском языке. С середины 17 века литературное влияние славянского языка становится еще более значительным. В это время в молдавский язык попадают интернациональные научные термины: философии, географии, математики. Например, у Н. Спафария Милеску в «Кэлэториеын Китай»: «Дакэацьстудият философия, математика ши тригонометрия» [3, с. 15].

Бессарабия стала частью Российской империи после русско-турецкой войны 1812 года. В связи с этим событием продолжается развитие литературного языка на основе кириллицы. В 1814 году в Бессарабии был разработан и выпущен в свет «Русско-молдавский букварь», в 1819 году –«Краткая российская грамматика с переводом на молдавский язык», которая впоследствии переиздавалась в Кишиневской епархиальной типографии.

Присоединение Бессарабии к России в 1812 году, по мнению видного общественного деятеля, поэта, публициста, лингвиста Алексея Матеевича, увеличивает количество русской лексики в молдавском языке посредством устного общения.

В результате миграции населения с Украины и России происходит ассимиляция данных народов с молдавским населением. Вследствие чего появляется явление двуязычия, обогатившее молдавскую речь русизмами. На данный период приходится наибольшее количество административных заимствований: волосте, дворянин, налог, поштэ; заимствования, обозначающие понятия родства: бабэ, невастэ и другие; названия частей тела и организма: косицэ, гребэн, образ, труп и другие; названия одежды: кожок, поалэ, шубэ, суман и другие; продуктов питания: смынтынэ, колак, дрождие, икре и другие; предметов домашнего обихода: бае, пернэ, рогожинэ, сание, стеклэ и другие.

В связи с распространением православия в Молдавии развивалась и молдавская культура. Так, например, появляются слова, связанные с религиозной литературой: а чити, повестире, повесте, чернялэ. Совместные сельскохозяйственные работы способствуют появлению соответствующих терминов: бороанэ, браздэ, лопатэ, плуг, коасэ и т.д.

Богослужебные термины, существующие в настоящее время в молдавском языке: службэ, а благослови, пречистэ, кэлугэр – молдаване также заимствовали из славянского языка, лишь адаптировав их к нормам молдавского языка.

Важно отметить, что в начале 30-40-х гг. XIX века наблюдалась тенденция к вытеснению молдавского языка из делопроизводства и системы образования и замена его русским языком. Во второй половине XIX века произошло вытеснение молдавского языка из церковного богослужения.

В связи с революционными событиями 1905-1907 гг. молдавский язык возвращается в публичную сферу, в систему образования, в православное богослужение. В данный период началось издание газет и журналов на молдавском языке. Не было единого алфавита. Чаще всего использовался русский алфавит или упрощенная версия молдавской кириллицы. В 1924 году, когда на левом берегу Днестра в составе Украины была создана Молдавская АССР, молдавский язык получил официальный статус. В июле 1927 года Молдавским научным комитетом были опубликованы новые правила правописания, основанные на «Молдавской грамматике» («Граматика молдовняскы»). Данные правила полагались на местные диалекты и стали самой решительной попыткой создания самостоятельного молдавского языка, во многом отличающегося от румынского. Кроме использования народных говоров, предлагалось введение в язык большого количества неологизмов, образованных с помощью либо молдавских, либо русских корней слов. Пример текста на молдавском языке в тогдашней записи: – Материали ла даря дисамы а кырмий пи аний 1927 шы 1928 с'ездулуй а IV-ля а Сфатурилор [1, с. 152].

Современный молдавский кириллический алфавит был создан в 1930-е годы на основе русского алфавита и использовался сначала в Молдавской АССР (1926-1940 годы), а с 1940 года – в Молдавской ССР. Можно согласиться с мнением профессора Ясского университета О. Гибу, утверждающего, что «по духу своему Бессарабия теперь несравнимо более русская, чем в 1918 году». В Бессарабии в 1917-1927 гг. издавалось 58 газет, 24 – на румынском и 34 – на русском языке, из румынских ежедневно выходили 10, а из русских – 32.

Вследствие присоединения Бессарабии к Советскому Союзу и образования Молдавской ССР в 1940 году выявилось, что приднестровские диалекты для большей части молдавского населения были мало понятны. По этой причине в 1951 году с одобрения Л.И. Брежнева (первый секретарь МССР) была проведена реформа молдавского языка. Итогом проведения данной реформы было изменение языковой нормы, основывающейся на диалектах центральной части Молдавии и напоминающей румынский литературный язык. Также преобразованная норма языка опиралась на традиции фольклора молдавского народа.

В 1967 году в молдавском кириллическом алфавите появилась буква Ӝ, существующая и в современном молдавском алфавите. Русский язык в Молдавии, после принятия закона о языке 31 августа 1989 года и последующей румынизации молдавского языка (перевода его с кириллицы на латиницу и идентификацию с румынским), утратил государственный статус, но, тем не менее, до настоящего времени сохранил свой статус языка межнационального общения. Согласно решения правительства Молдавской ССР на территории страны был принят закон об отмене алфавита на кириллице и введено правописание с использованием латиницы для молдавского языка. А в ПМР был сохранен кириллический алфавит, который используется и в настоящее время.

На современном этапе существования языка следует отметить, что в последнее десятилетие наблюдается сужение сфер употребления русского языка, так как только молдавский язык имеет статус официального языка. Несмотря на данную языковую ситуацию, использование русского языка продолжается. Следовательно, для языковой среды в Молдове характерно явление билингвизма (совместное использование в речи двух языков). Незнание русского языка на необходимом для общения уровне привело к появлению так называемых «макаронизмов», то есть внедрение в русскую речь слов-молдовенизмов. В некоторых случаях происходит сознательное смешение говорящими материала двух языков для возникновения шутливого эффекта, оказывающегося уместным в различных ситуациях. Он очевиден в замечании кондуктора в троллейбусе: «Уберите свои сумкулицы с прохода!» Такие фразы смягчают резкость замечания. «Ту н-ай совесть!», «Ту ешть бессовестная!»

Русскоговорящие молдаване часто прибегают к семантическому дублированию, объединяя в одной реплике лексически адекватные единицы двух языков: «Вэ рог, пожалуйста» и т.п.

Выступая 19 мая 2008 года на открытии Дней славянской письменности и культуры в Молдавии, бывший президент Молдавии Владимир Воронин заявил, что «кириллица - это первый алфавит молдавского народа. Книжная культура, церковная служба, светская документация и переписка - все это в течение ряда веков было востребовано и развивалось в Молдавии на славянском языке, на кириллице, а уже позже на молдавском языке, но опять же на кириллице».

В Приднестровской Молдавской Республике издавна живут люди разных национальностей, звучат разные языки. Каждый язык, его литературная, живая, местная и историческая разновидность – бесценное богатство, принадлежащее не одному народу, а всему человечеству. На территории ПМР, где издавна живут люди разных национальностей, сложившейся нормой общения является многоязычие. Равноправный режим языков (молдавского, русского, украинского и др.) был закреплен Декларацией о суверенитете ПМР, принятой на 1 сессии Верховного Совета Приднестровской МССР первого созыва 8 декабря 1990 года. Принятие в 1992 году Закона «О языках в Приднестровской Молдавской Республике» обеспечило равноправное развитие и сохранение языков, традиционно функционирующих на данной территории (молдавский, русский, украинский). Комплекс мер, предусмотренных Законом, направлен на изучение официальных языков, обучение на этих языках, подготовку педагогических кадров, развитие литературы, науки и искусства, телевидения и радиовещания, издание книг газет и журналов, выпуск словарей, справочников, программ учебно-методической литературы на трех языках. Закон определил порядок использования официальных языков во всех направлениях деятельности государства, средств информации, а также в сфере воспитания, обучения, науки и культуры.

Таким образом, следует констатировать тот факт, что в результате взаимодействия русского языка и молдавского языка, а также русской и молдавской культуры происходит взаимообогащение и взаимопроникновение языков и культурных процессов.

Список литературы:

1. Бернштейн С.Б. Славянские элементы в молдавском языке // Вопросы молдавского языкознания. – 1953. – С. 150-158. – Текст: непосредственный.

2. Дуличенко А.Д. Введение в славянскую филологию. – М.: Флинта, 2014. – 720 с. – Текст: непосредственный.

3. Пиотровский Р.Г. О славянском влиянии на молдавский язык // Вопросы молдавского языкознания. – 2016. – С. 15. – Текст: непосредственный.

4. Сергиевский М.В. Материалы по изучению живых молдавских говоров на территории СССР. Ученые записки Института языка и литературы. – М.: Политиздат, 1927. – 375 с. – Текст: непосредственный.
5. Суляк С.Г. Молдавия и русский мир: возможно ли возвращение? // Русин. – 2012. – С.10. – Текст: непосредственный.
6. Тудосе В.И. Особенности русской разговорной речи жителей Молдавии // Русин. – 2006. – С. 15. – Текст: непосредственный.
7. Шорников П. Языковой дуализм в молдавском княжестве XIV-XVII вв. // Русин. – 2010. – С. 69. – Текст: непосредственный.

Протоиерей Сергий Вылков,
г. Рыбница, Приднестровье

ЖИЗНЬ – ДАР БОЖИЙ

В статье поднимается вопрос о происхождении жизни. Приводится точка зрения Церкови Христовой об исключительной ценности жизни как таковой. Автор утверждает, что Жизнь – дар Божий, и мы должны не только сохранить, но и приумножить этот дар, словно талант, который следует не закопать, но употребить в дело.
Ключевые слова: *жизнь, дар Божий, Церковь Христова.*

Жизнь. Что это? Откуда она взялась? Каким образом возникла? Как могла развиться? Что было до ее появления и что будет через бесконечное множество лет? Все эти вопросы многие столетия волновали умы тысяч и тысяч философов, теологов, палеонтологов, космологов и простых смертных. Не думать об этом могут разве что крайне приземленные люди, чей смысл жизни застрял на отправлении основных биологических функций организма. Разумному человеку свойственно задаваться такими вопросами. Но какие знания о жизни человечество накопило до сего дня? Знаний много, их рассматривают под разными, подчас диаметрально противоположными углами зрения. И нельзя сказать, чтобы эти точки зрения на происхождение жизни сильно противоречили друг другу, однако, в разных обществах принято отдавать главенствующее предпочтение либо одной, либо другой из них. В настоящее время сформулировано очень много самодостаточных теорий возникновения жизни. Большая часть из них, на основе накопленных геологических, антропологических, химических, астрономических и других знаний, пытается логически обосновать происхождение жизни из неживой материи, либо вообще доказать, что жизнь на Землю была занесена инопланетянами, совершенно при этом не смущаясь тем, что существование разумной инопланетной жизни до сих пор остается недоказанным. И все эти теории так или иначе ставят под сомнение христианские догматы о происхождении мира, видового разнообразия растений и животных, и человека, как венца творения. Это борьба эволюции с Сотворением. Нет Бога, нет Ангелов, нет Царствия Небесного, нет боговдохновенной души, а есть лишь некий бульон из аминокислот, неизвестно, как и почему миллиарды лет назад вскипевший в мировом океане, который неведомым образом превратился сначала в белок, а потом в живые клетки.

Но как объяснить нелогичный путь от простого к сложному, как объяснить движение простейшего микроорганизма, который размножается делением, к человеку, который размножается очень сложно и долго? Как объяснить путь от клеточного питания к питанию человека с его крайне уязвимой пищеварительной системой? Как объяснить путь от выносливости микроорганизмов к экстремальным условиям до человека, который оптимально себя чувствует лишь в узком диапазоне температур, давления, излучения и т.д. Существуют бактерии, черви, и другие виды живых организмов, которые прекрасно живут вблизи вулканов, способны выжить в космосе, в местах с высокой температурой, в местах с чрезмерно низкой температурой, а также при высоком давлении, уровне радиации и химическом загрязнении. Для примера, такие микроскопические животные как тихоходки, выдерживают 30-летнее пребывание при температуре −20 °C, и даже восьмичасовое заключение в жидком гелии при −271°C! Они выдерживают нагрев до 60-65 °C в течение 10 часов и могут выжить в кипятке целый час. При наступлении совсем уж невыносимых условий, они могут впадать в анабиоз, что способно продлить их жизнь на сотни лет. При этом у них 8 конечностей, они откладывают до 30 яиц, могут жить на глубине 4000 метров, в горячих источниках и вечной мерзлоте... Не лучше ли нам было оставаться на стадии тихоходок? И ведь они, наряду со многими другими видами одноклеточных и многоклеточных, теми же наутилусами и акулами, например, не изменились за сотни миллионов лет. Почему? Эволюция же... Возьмем тех же обезьян. Сторонники недоказанной теории эволюции упорно доказывают, что мы от них таки произошли. Но они не могут нам рассказать, от кого произошли сами обезьяны, причем, древние, которых уже нет, в кого превратятся обезьяны, существующие рядом с нами, и в кого превратимся в итоге мы. Неужели наши мартышки и макаки превратятся в новых людей? А как тогда будем выглядеть мы сами?

Генетики же, на удивление всем нам, по «Y» (игрек) хромосоме определили, что все живущие на планете люди являются потомками всего лишь одной человеческой пары, всего лишь одной пары мужчины и женщины, чью наследственную информацию в своих ДНК несем все мы. В отличие от философских и астрономических, генетические исследования не предполагают умозрительных величин. Это ли не повод для радости?

В этих непростых условиях, которые человечество обеспечило само себе, Церковь Христова на протяжение тысяч лет занята просвещением поколений по поводу исключительной ценности жизни как таковой. Ведь если представить себе Вселенную без жизни, то смысла в ее существовании мы не найдем. Для кого и зачем светило бы Солнце, для кого и для чего шел бы дождь, для кого распускались бы цветы и источали свои райские ароматы? Но что, если бы не было Солнца, не было бы других звезд, не было бы планет, не было бы галактик, не было бы ничего, из объективного мира, окружающего нас? Что бы тогда было? Ученые астрономы говорят, что до некого «большого взрыва» существовала бесконечно маленькая «точка», в которую была собрана вся материя вселенной. И однажды, по некой неведомой причине эта «точка» возьми, да и взорвись, после чего образовались фотоны, а фотоны спрессовались в кварки, а кварки в молекулы, а молекулы в химические элементы, а они уже в вещества, а те в звезды, планеты и кометы, а также «черные дыры», которые являются такими же многочисленными «точками», упаковывающими то же вещество. Взрыв все изменил. Когда террористы взрывают автобусы и самолеты, это почему-то не рождает ни одну жизнь, а здесь взрыв родил вдруг всю жизнь на нашей планете, и, судя по теориям некоторых астрономов, жизнь на других планетах, в то время как факторы, сопутствующие этому фундаментальному явлению настолько ничтожны, что сама жизнь является нелогичной. Где логика во всех этих теориях? Откуда взялась эта «точка», почему она взорвалась, откуда взялись кванты света, и как вообще образовалось пространство, где и располагалась эта «точка»? Как вообще появилось все сущее, если это нелогично. В то же время, на основании термоядерного синтеза и изобретения атомной бомбы, человечество доказало, что из материи может быть создан огромный объем энергии. И, следовательно, возможен обратный процесс, когда из энергии может быть создана материя. Это уже ближе к логике. А Кто может это сделать? Бог. Создатель всего видимого и невидимого мира, Безначальный, Вездесущий, Всемогущий, Всеблагий Отец наш Небесный. Вот так неожиданно, мы, как дети Его, своим случайным изобретением, которое нам было необходимо для убийства собственных собратьев, дали прямой ответ на главный вопрос жизни. Мы доказали тайну Бытия... Она была раскрыта еще первым людям, и память об этом сохранилась в книге, содержащей мудрость, которая и отличает нас от животных. Ведь если ребенка не научить говорить, не показать ему маму и папу, не научить его впоследствии читать, писать и считать, он так и останется неразумной заготовкой человека, в которой будет, конечно же, жить бессмертная душа, но вот знать об этом, он уже не будет. Священное Писание, или Библия, является тем самым букварем человечества, по которому Господь Бог учит нас быть людьми, созданными для вечной жизни по образу и подобию Его.

Все, чем занята Церковь все эти годы, является работа по недопущению скатывания человечества к животному состоянию. Эта работа в разные годы протекала с разным успехом. Но если бы она не проводилась вообще, то человечество давно бы превзошло все свои самые низменные качества, о которых мы еще и не догадываемся... Стремление к совершенству заложено в нас на генетическом уровне. Мы с рождения хотим пребывать в тепле, в уюте, в сытости, в любви. Малейшее отклонение от нормы вызывает в нас беспокойство, тревогу, поиск путей решений проблемы, а при невозможности этого добиться - истерику. Смерть и страх смерти всегда неотступно преследуют нас, ведь по причине грехопадения прародителя Адама, наше тело является смертным. Тело, но не душа. Душа всегда стремится к жизни, к свету, к любви, и пытается помочь нам избежать вечной смерти, которой... является отступничество от Бога. Ведь людям не надо искать ад, чтобы познать вечную смерть, – достаточно отвернуться от Отца нашего Небесного, и ты уже живешь в земном аду; и ты уже мертв, хотя еще и продолжаешь дышать; и тебя уже не украсит ни дорогая одежда, ни дорогая косметика, ни драгоценности, – ведь ты мертв, а труп не могут украсить никакие побрякушки, поскольку это труп... Не быть живыми трупами – цель всей нашей жизни от колыбели до гроба. Уважать и ценить жизнь – вот наше предназначение. На каждом разумном человеке лежит ответственность по сохранению этих знаний. Большей мудрости в мире не существует. Философы настоящего и прошлого могли только исказить учение Церкви, превратив его в суемудрие, в нечто утилитарное, неживое, лишенное возвышенных качеств. Отсюда и материализм, и погоня за бесконечным экономическим ростом, и погоня за удовольствиями, которые щедро дарит нам мировая индустрия развлечений и наркоторговля... Жизни в этом гедонистическом разнообразии уже нет, а есть только туман, в котором бродят пьяные, обкуренные и обколотые существа, лишь по внешнему виду напоминающие людей, но в сущности это уже демоны. Некоторые святые говорят, что на исходе времен у демонов уже не останется работы, поскольку развращенного человека уже не надо будет учить всякой мерзости – он и сам сможет научить любого демона... Пока этого не произошло, мы еще можем надеяться на сохранение в людях божественных начал, и каждый просто обязан помнить о них, не прибегая при этом к помощи извне. Никто не будет стоять над головой и указывать пальчиком, что такое хорошо, а что такое плохо. Читай, понимай, молись и люби Бога и ближнего своего, и ты будешь полным жизни человеком, который может дарить любовь, надежду и веру всем окружающим. Без этого невозможно движение к совершенству.

Сегодня мы видим потрясающие по своей дикости образчики глупости и неадекватности человеческой извращенной мысли. Неизвестные личности и силы стремятся внедрить в умы человечества максимально потребительское отношение к жизни. Такие явления как гомосексуализм, проституция, эвтаназия, зоофилия, педофилия, легализация наркотиков, каннибализм и многое другое, о чем всем и так известно, стали настойчиво навязываться благодаря всевозможным разновидностям СМИ. Интернет только усилил эффект от этой грязной работы. Теперь то, что еще наши отцы считали аморальным, нами иногда воспринимается как само собой разумеющееся. Многие даже приветствуют тотальный морально-нравственный уклон на расчеловечивание, называя это либерализмом, от слова либера – свобода. Как будто зависимость от собственных страстей можно называть свободой. В этой связи весьма радует, что наше общество, несмотря на кажущуюся приверженность к так называемым либеральным ценностям и почти вековую антихристианскую коммунистическую вакханалию, все еще не принимает многие из них. А все потому, что наше общество является генетически христианским. Вера в Бога живет в нас помимо нашей воли, т.к. многие поколения наших предков жили с ней, жили ею, и не мыслили жизни без нее. И никому никогда не удастся навсегда вытравить этот генетический код, к каким бы изощренным способам он ни прибегал бы. Наше общество и Христианская Православная Церковь едины в своем стремлении к построению цивилизованного общества, несмотря на кажущееся различие в подходах, да и основа подходов вполне идентична. Ведь как мы уже выяснили, наука не противоречит учению Церкви, а учение не противоречит науке, наоборот – они гармонично дополняют друг друга. Что бы наше общество ни стремилось построить, у него все равно так или иначе получается Христианство. Это доказали 70 лет советской власти, которые начались с богоборчества и отрицания христианских нравственных основ, а закончились поразительным культурно-нравственным подъемом, выражавшимся в отрицании либерализма западного образца и приверженности неким «идеалам коммунизма», которые многим напоминали несколько видоизмененные христианские идеалы. Естественно, такой идеологический «выверт» западное либеральное сообщество терпеть уже не могло...

Сегодня мир с каждым днем все больше и больше погружается в круговорот проблем, которые он сам и породил. Все они так или иначе стали следствие неуважения самого факта существования жизни и придания ей пустякового характера. Природа подгоняется под нужды государств и корпораций, а главным критерием в их действиях является экономическая выгода. Деньги превыше всего – таков лозунг современного мира. Планета и ее сокровища – всего лишь инструмент в достижении отельными личностями и компаниями поставленных целей. Цель оправдывает средства. Нужна электроэнергия? Давайте перегородим реки плотинами и будем вырабатывать электроэнергию до тех пор, пока реки окончательно не заилятся и течение не исчезнет, уничтожив экосистемы, формировавшиеся тысячи лет! Необходимы углеводороды? Давайте извлечем их из недр планеты, закачав обратно пресную воду и нарушив тем самым глобальный экологический баланс! Необходимы поля и пастбища для прокорма скота, который, в свою очередь, пойдет на прокорм жителей городов? Так давайте вырубим леса, попутно сделав из древесины ядовитые ДВП, ДСП и МДФ, а поля зальем гербицидами, фунгицидами и инсектицидами, уничтожив многие виды растений, насекомых, пресмыкающихся и млекопитающих! Необходима одежда, мебель, техника, посуда и еще миллион товаров? Давайте же, наконец, производить все это из нефти – не зря же мы ее выкачиваем в объемах около 5 миллиардов тонн в год, а за всю историю выкачали более 100 миллиардов! Не беда, что это нанесет планете непоправимый урон, что наши потомки будут жить в грязном, изувеченном бесконечной гонкой за прибылью мире, – важно лишь то, что мы будем жить в достатке сейчас, что у нас будет прибыль, что у наших государств будет наблюдаться экономический рост! Это ведь так здорово, когда ты богат, когда живешь в позолоченных комнатах, когда у тебя только передовая техника, которую ты регулярно обновляешь! И не беда, что это комнаты на глобальном «Титанике», который налетел на айсберг человеческой алчности, безрассудства и жадности! Все хорошо, пока хорошо! Машины еще едут, «айфоны» еще выпускаются, вредные отравляющие вещества еще сливаются в мировой океан, а защитники животных все еще выступают против натуральных мехов, предпочитая не замечать нефтехимическую промышленность, выпускающую синтетические меха и ткани, производство которых наносит мировой природе намного больший урон, чем традиционные ремесла по пошиву кожаной одежды и обуви. Да, права девочка Грета, права, как бы ни убеждали сами себя в обратном многочисленные слепые сторонники дикого прогресса. Мы, своими собственными действиями и бездействием, сами себя загнали в цивилизационный угол. И теперь нам предстоит приложить немало усилий, чтобы из него выбраться. Сумеем ли?

Что мы должны делать, и наоборот, от чего должны отказаться, дабы сохранить жизнь на Земле в наиболее привлекательном виде? Хотим ли мы жить полноценной, счастливой жизнью, или прозябать, день ото дня только выживая? Мы хотим что-либо поменять, или нас все и так устраивает, и лишь бы зарплату вовремя платили, да коммуникации не отключали? Ответы на все эти и многие другие общечеловеческие вопросы дает нам Священное Писание – Библия.

Смысл жизни согласно Священному Писанию заключается в Любви. Об этом так сказано в Библии:

«**Любовь** от **Бога**, и всякий любящий рожден от **Бога** и знает **Бога**. Кто не любит, тот не познал **Бога**, потому что **Бог есть любовь**» (1 Ин. 4: 7-8).

«Первая из всех заповедей: слушай, Израиль! Господь Бог наш есть Господь единый; и возлюби Господа Бога твоего всем сердцем твоим, и всею душею твоею, и всем разумением твоим, и всею крепостию твоею, – вот первая заповедь! Вторая подобная ей: возлюби ближнего твоего, как самого себя. Иной большей сих заповеди нет» (Мк. 12: 29-31).

Если бы каждый живущий на Земле поступал в соответствии с этими основополагающими заповедями, то ни одно дерево не было бы спилено просто так, ни одна тонна вредных газов не попала бы в атмосферу, ни одна тонна пластика не уплыла бы по рекам в море, ни одно растение и животное не были бы «улучшены» при помощи генетических манипуляций. Любовь – главная направляющая человека, и без нее человек начинает ненавидеть. Ненавидеть мир, окружающих, самого себя, свою собственную уникальную жизнь. Жизнь становится проклятой, и проклинает ее сам человек. Нам не хотелось бы, чтобы наши дети жили в мире проклятых, но мы ежедневно прилагаем максимум усилий для того, чтобы не отпустить из сердца осознание уникальности жизни как таковой. Ведь она не появилась из камней и воды, ее не занесли на нашу планету «зеленые человечки на тарелочках», но ее подарил нам Господь Бог, подарил для того, чтобы мы познавали мир и самих себя, созидали, становились лучше. Это и есть наше предназначение. И когда каждый из нас будет стремиться к образу одухотворенной жизни, тогда и мир вокруг нас изменится. Он начнет меняться с нас самих, с наших мыслей, с наших желаний, с наших слов, наших поступков. Иного пути к совершенству нет.

Жизнь – дар Божий, и мы должны не только сохранить, но и приумножить этот дар, словно талант, который следует не закопать, но употребить в дело.

Е.В. Соловьянова, ст. преподаватель,
Л. Галяс, Т. Руснак,
студенты,
филиал ПГУ им. Т.Г. Шевченко
г. Рыбница, Приднестровье

ОЦЕНКА В АКАДЕМИЧЕСКОМ ДИСКУРСЕ

В статье рассматривается оценка как неотъемлемая характеристика академического дискурса. Авторы статьи на примере академических текстов, посвященных вопросам языкознания, выделяют основные языковые средства выражения оценки.

Ключевые слова: *академический дискурс, академический текст, оценка.*

Наука представляет собой специфическую сферу человеческой деятельности, которая обслуживается особой функциональной разновидностью языка, часто обозначаемой как функциональный стиль научной литературы. Основными чертами научного стиля являются точность, краткость, объективность изложения, подчеркнутая логичность некатегоричность, обобщенность и безэмоциональность. Это можно объяснить традиционным пониманием идеального научного текста, который характеризуется как текст, передающий обезличенное, неэкспрессивное, т.е. нейтральное, знание.

Однако многие исследователи, в частности Шилихина К.М., утверждают, что, вследствие конкуренции точек зрения, различных исследовательских позиций, оценочность становиться неотъемлемым свойством академического текста [3].

Оценка представляет собой действие присвоения субъектом оценки положительных или отрицательных свойств объекту оценки [2, с. 6]. Оценка в научном тексте имеет огромную значимость, т.к. процесс выработки новых теорий, концепций невозможен без оценки и интерпретации уже имеющегося старого знания [3].

Как показало настоящее исследование, репрезентантами оценки могут выступать средства языка, принадлежащие к различным языковым уровням. Проиллюстрируем данное положение на примере анализа научного текста Дж. Лакоффа “Philosophical Speculation and Cognitive Science” [4]. В данной работе оценка, как положительная, так и отрицательная, выражается посредством эмоционально-окрашенной лексики. Подобную лексику можно найти уже в самом начале статьи:

Discussing Lycan’s book is a useful a way of addressing such questions.

Давая положительную оценку рецензируемой книге, автор далее выражает позитивное отношение и к ее автору:

… A sincere appreciation for the author’s efforts.

В данном отрывке значение положительно-окрашенного слова *appreciation* усиливается благодаря эпитету *sincere.*

Негативная оценка также может выражаться посредством указанных языковых единиц:

…our primary concerns in those papers – the linguistic generalization – are not even described.

В фокусе внимания читателя находится сочетание *are not even described,* негативный смысл которого усиливается благодаря квалификатору *even.*

Еще одним ярким примером использования негативной лексики является употребление эпитетов *the most outrageous* и *incorrectly* в следующем отрывке:

Perhaps the most outrageous form of this comes when he incorrectly attributes to me …

Важно отметить, что первый эпитет употреблен в превосходной степени, что усиливает негативные смыслы, заложенные в него.

Наряду с употреблением имен существительных и прилагательных, оценка в данной работе выражается посредством глагола, что можно проследить в следующем отрывке:

Let me say at the outset that there is a major thing I like and admire about Lycan's book…

В данном фрагменте положительная оценка выражается посредством глаголов *like* и *admire*. Наряду с указанными глаголами в данной статье можно встретить также глаголы, выражающие согласие автора с мнением оппонента:

As a cognitive linguist, I accept the Generalization and Cognitive Criteria …

The way I see it, accepting the Generalization and Cognitive Criteria as primary is committing oneself to the study of language…

В отличие от указанных выше глаголов, глаголы *argue, disagree, reject* выражают несогласие автора и, как следствие негативную оценку научным позициям оппонента.

В некоторых случаях, для снижения категоричности негативной оценки автор прибегает к использованию вводного слова *unfortunately,* что дает ему возможность продемонстрировать благожелательность и стремление соблюсти этикетное речевое поведение:

Unfortunately, *this books lacks any substantive discussion of actual linguistic data.*

На синтаксическом уровне оценка, в большинстве случаев, выражается посредством уступительно-противительных конструкций:

Although *Katz and Postal offer some nice arguments, their work is* ***not*** *completely convincing.*

Как иллюстрирует указанный фрагмент, подобные конструкции употребляются для того, чтобы принять утверждение оппонента для дальнейшего опровержения вытекающего из этого утверждения вывод. Довольно часто негативная оценка автора выражается посредством цепочки вопросительных предложений, которые, наряду с выражением оценки, оказывают определенное манипулятивное воздействие на читателя, заставляя его задуматься над данными вопросами:

*His answer is that old saw, analogy. … Hockett leaves the notion of analogy undefined. What is a possible analogy**?** Why do some analogies work, but not others**?***

Довольно часто отрицательная оценка сопровождается средствами рациональной аргументации, указывающих на последовательность излагаемых мыслей и повышающих статус критика:

The argument fails for two reasons: ***firstly,*** *he fails to show that the intermediate level must be strictly autonomous.* ***Secondly,*** *he fails to show that there must be such an intermediate level at all. The reason is that he has an impoverished view of semantics* [Lakoff 1991: 56].

Таким образом, настоящее исследование показало, что основными средствами выражения оценки являются имена существительные, прилагательные, наречия, глаголы, уступительно-противительные конструкции и вопросительные предложения.

Список литературы:

1. Данилевская Н.В. Об особом статусе оценки в научном тексте // Вестник Пермского государственного университета. Сер. Российская и зарубежная филология. – 2013. – Вып. 2 (22). – С. 37-43. – Текст: непосредственный.

2. Вольф Е.М. Функциональная семантика оценки. – 2-е изд., доп. – Москва : Едиторал УРСС, 2002. – 280 с. – Текст: непосредственный.

3. Шилихина К.М. Ирония в академическом дискурсе // Вестник ВГУ. Сер. Филология. Журналистика. – 2013. – № 1. – С. 115-118. – Текст: непосредственный.

4. Lakoff G. Philosophical Speculation and Cognitive Science // Philosophical Psychology. – 1989. – Vol. 2. – № 2. – P. 55-76. – Текст: непосредственный.

Е.А. Шаповал, учитель,
МОУ «Рыбницкая русская гимназия № 1»
г. Рыбница, Приднестровье

ЭТАПЫ РАБОТЫ С ЛЕКСИЧЕСКИМ МАТЕРИАЛОМ НА УРОКАХ АНГЛИЙСКОГО ЯЗЫКА В МЛАДШИХ КЛАССАХ С ПРИМЕНЕНИЕМ ИГРОВЫХ ТЕХНОЛОГИЙ

В данной статье представлены основные этапы работы с лексическим материалом на уроках английского языка, а также предложены различные игры, которые можно использовать на данных этапах при обучении младших школьников лексике.

Ключевые слова: *младшие школьники, английский язык, обучение лексике, этапы работы, игровые технологии.*

Лексика в системе языковых средств является важнейшим компонентом основных видов речевой деятельности: аудирования, говорения, чтения и письма, что определяет ее важное место на каждом уроке иностранного языка. От степени владения лексикой в первую очередь зависит содержательная сторона высказывания, чем объясняется повышенное внимание к этому аспекту иноязычной деятельности и возникает необходимость проведения работ по усвоению, тренировке, применению и систематизации изученных лексических единиц [1, с. 14].

С методической точки зрения сложный процесс овладения иноязычной лексикой включает в себя много компонентов: предъявление, объяснение, разнообразные упражнения для тренировки и применения, контроль за процессом становления и сформированности лексических навыков [2, с. 6]. На своих уроках я использую следующие этапы работы с лексическим материалом:

1. Предъявление лексического материала.

На данной ступени урока с помощью наглядного материала в виде картинок, постеров или видео (например, обучающие видео для детей “Maple Leaf Learning – talking flashcards”) учащимся предъявляются новые лексические единицы [3].

2. Отработка произносительных навыков и навыков чтения.

На данном этапе работа осуществляется с помощью многократного повторения от слова к словосочетанию, а затем к предложению, хором и индивидуально, с мячом и под музыку, используя разные интонации: удивление, радость, нисходящую и восходящую интонации и т.д.

Для разнообразия и повышения интереса учащихся на данном этапе работы с лексикой возможно применение следующих игр:

– “Echo” («Эхо»). Учитель произносит слово очень тихо, задача учащихся услышать и повторить его.

– “Clever parrot” («Умный попугай»). Учитель показывает картинку с изображением какой-либо лексической единицы, а затем произносит слово. Если учитель произнес слово, соответствующее картинке, учащиеся повторяют за ним. Если слово не соответствует картинке, учащиеся должны промолчать.

– “Read my lips” («Читай по губам»). Учитель беззвучно, но отчетливо артикулируя, произносит слово, задача учащихся распознать его и повторить.

3. Упражнения, направленные на тренировку пройденного материала.

На данном этапе урока учащиеся отрабатывают полученные знания на практике с помощью таких упражнений и игр, как:

– “Cross the odd one out” («Вычеркни лишнее»). Из ряда слов, пройденных на уроке, необходимо найти неподходящую единицу.

– “What is missing?” («Что пропало?»). На экране или на доске изображены слова, пройденные на уроке. Учащиеся в течение минуты запоминают расположение слов, затем учитель просит учеников закрыть глаза, убирает одно слово, и учащиеся должны назвать то слово, которое исчезло. И так далее, пока не останется ни одного слова.

– “Word search” («Найди слово»). Учащиеся получают раздаточный материал и в течение определенного количества времени ищут зашифрованные в строчках слова, пройденные на уроке. Например: TO<u>ELF</u>JKUV, MA<u>TREE</u>DBH, Q<u>JOY</u>IVSYW.

– “Unscramble the words” («Расшифруй слова»). В словах, пройденных на занятии, буквы стоят в неправильном порядке. Задача учащихся сложить слова правильно. Например: THOMRE (mother), FYAMIL (family).

– “Bingo!” («Бинго!»). Учащиеся получают карточки с таблицей. Учитель по определенной очередности называет русский вариант слова, пройденного на уроке. Учащиеся должны вычеркнуть соответствующий ему английский эквивалент. Первый, кто вычеркнет все слова, должен сказать: «Бинго!».

4. Упражнения, направленные на тренировку и употребление пройденной лексики в устной речи.

– “Guess the object” («Угадай предмет»). Учащийся выходит к доске и становится к ней спиной. На доску учитель помещает несколько картинок с изображением пройденного лексического материала. Ученик должен угадать хотя бы одно слово, задавая вопросы классу:

– Can I have an apple? (– No, sorry)

– Can I have a banana? (– Yes!)

Учащийся забирает карточку и садится на место. Затем выходит следующий ученик (карточки необходимо менять каждый раз).

– “Game chain” («По цепочке»). Учащиеся рассаживаются, образуя круг, и задают вопросы по кругу. Продолжая тему «Фрукты», ученики должны сказать и показать, какой фрукт они любят, заменив последнее слово жестами:

– I like ... (изображает банан)

– Do you like oranges?

– No, try again...

– “Crosswords” (Кроссворды). Дети работают в парах. У каждого обучающегося свой вариант кроссворда, в котором вписаны слова, отсутствующие в кроссворде у партнера. И наоборот. Задача обучающихся, общаясь друг с другом, а также, изображая пропущенные слова или объясняя их, решить кроссворд. Например:

– What’s number 1?

– It’s a red sweet fruit.

– Is it an apple?

– Yes? It is.

Таким образом, применение игровых технологий и электронных образовательных ресурсов на различных этапах работы с лексическим материалом позволяет развивать мыслительную и речевую деятельность учащихся, способствует быстрому и прочному запоминанию изученного материала, развивает коммуникативные навыки учащихся, положительно сказывается на повышении интереса учащихся к изучению иностранного языка и как следствие на повышение мотивации школьников, влияющей на качество знаний учащихся.

Список литературы:

1. Баграмова Н.В., Блинова С.И. Практика английского языка (обучение лексике). – СПб.: Союз, 1998. – 144 с. – Текст: непосредственный.

2. Конышева А.В. Игровой метод в обучении иностранному языку. – СПб.: КАРО, 2006. –150 с. – Текст: непосредственный.

3. Обучающие видео для детей “Maple Leaf Learning – talking flashcards”. – URL: https://www.youtube.com/playlist?list=PLuRmeiKTrQg-kcJyn6Haw3q5gAyKktZ59 – Текст: электронный.

О.П. Белинская, воспитатель, методист
МДОУ «Рыбницкий центр развития ребенка №2»
г.Рыбница, Приднестровье

РОЛЬ ДПИ В РАЗВИТИИ СОВРЕМЕННОГО ДОШКОЛЬНИКА В УСЛОВИЯХ РЕАЛИЗАЦИИ ОБРАЗОВАТЕЛЬНОЙ ПРОГРАММЫ ДОУ

В статье описывается важность возрождения народных традиций, и их влияние на раскрытии творческого потенциала старшего дошкольника. Автором были изучены возможности использования вышивки для развития мелкой моторики.

Ключевые слова: *искусство, традиции, развитие речи, мелкая моторика, вышивка, проект.*

Требования образовательной программы приводят к рождению новых идей. Задача образовательной программы – способствовать развитию познавательной активности, любознательности, стремления к самостоятельному познанию и размышлению, развитию умственных способностей и речи [1].

Интеллект совершенствуется у ребенка только при овладении коммуникативной функцией. Воспитатель должен помнить, что задержка речевого развития на первых возрастных ступенях не может быть компенсирована в последствие. Так как, в современном обществе наметилась тенденция к ухудшению здоровья детей, увеличению количества детей посещающих логопеда. Исходя из этого, для своевременного развития речи у ребенка, необходимо уделять внимание стимуляции моторных навыков пальцев рук.

Еще, Мария Монтессори заметила связь между развитием тонких движений руки и речью детей, а В.М. Бехтерев доказал, что простые движения рук помогают снять умственную усталость, улучшают произношение многих звуков, развивают речь ребенка.

О степени готовности к обучению в школе ребенка, судят по подготовки к обучению письму, умению логически мыслить, концентрироваться, иметь хорошее воображение, внимание и память, а так же связную речь [2]. Психологическая природа связной речи, проблемы ее становления и развития раскрываются в многочисленных психологических исследованиях (Л.С. Выготский, Н.И. Жинкин, И.А. Зимняя,А.А. Леонтьев, А.М. Леушина, А.К. Маркова, С.Л .Рубинштейн, А.Г. Рузская, Ф.А. Сохин, Д.Б. Эльконин и др.)

В то же время детство современных детей проходит в условиях, дающих не очень много стимулов для улучшения работы мелкой моторики двигательной активности в целом. Опираясь на данные современной педагогики по вопросам развития речи, а так же на результаты, полученные в ходе обобщения и анализа существующего опыта, мы считаем, что начинать стимулирование пальцев рук следует с раннего возраста.

В результате поиска нового подхода к обучению, который отвечал бы требованиям ГОС ДО ПМР, и одновременно решал бы задачу связанную с проблемами речи, на базе нашего «МДОУ Рыбницкий центр развития ребенка №2», реализуется проект «Мастерская чудес». Обращение к декоративно – прикладному искусству является исходным моментом в разработке программы проекта.

Новизна проекта заключается в том, что нами была предпринята попытка возродить один из видов декоративно – прикладного искусства (вышивку) в ДОУ.

«Мастерская чудес» – это проект позволяющий сохранить традиции, передать особенности ремесла, сформировать художественный вкус, раскрыть эстетические ценности вышивки, а так же выявить, поддержать и развить способности детей.

Народное искусство является уникальным миром духовных ценностей, в котором воплощена духовная энергия народа. Невозможно представить современный мир не заглянув на страницу прошлого. Наша много культурная республика издавна славиться своими ремеслами и мастерами. В каждой семье еще помнят бабушек, которые украшали свои дома вышитыми изделиями. На нашей славной Приднестровской земле тонкой нитью переплетаются истории и традиции знаки и символы сразу нескольких национальностей. И это все огромная почва для изучения и освоения знаний, которые из поколения в поколение передавались и хранились в семьях нашего народа. Однако, невозможно жить дальше, не зная своего прошлого. Итак, приобщение ребенка к народному декоративному искусству, освоение дошкольниками техники вышивки, раскрытие творческих способностей одна из основных задач нашего проекта.

Цель, которую мы преследуем, заключается в раскрытии творческого потенциала старшего дошкольника, развитии художественно – познавательных способностей. Кроме того особенностью содержания проекта является, то, что в него входит не только приобщение к культуре своего народа, но и овладение техническими навыками. Отличительной особенностью проекта, является гибкая форма его организации. Структура занятий позволяет учитывать индивидуальные особенности детей, их желания, состояние здоровья, уровень овладения навыками вышивания. Формы организации занятий различны.

Современная культура, уходя корнями глубоко в народное творчество, черпала вдохновение в этой неиссякаемой сокровищнице, создав большое количество материальных и духовных ценностей, и став неотъемлемой частью мировой культуры. Поэтому в программу входят занятия по ознакомлению детей с историей традиций, обычаев вышивки народов Приднестровья, Молдавии, Украины, и России. Предусмотрены как теоретические – рассказ воспитателя, беседа с детьми, путешествия, показ воспитателем способа действия, – так и практические занятия: непосредственное вышивание изделий. Знакомство детей с разнообразными тканями, видами ниток и иголок, с материалами и инструментами, и их назначением для вышивки. Так же, для вышивки используются атласные ленты разной ширины. Закрепление знания о свойствах этих материалов. В своей работе мы широко используем такие техники вышивки как: вышивание на шаблоне, вышивание на картоне, вышивание силуэта, вышивание на пластике, на планшете. Так же рисуем по клеточкам, рисуем с использованием различных техник. Учимся создавать шаблон для будущей работы – рисунок по клеточкам крестиком. Итоговой работой после прохождения всех этапов обучения является графическая вышивка цветными лентами или нитками на планшете. В методике работы по данному направлению нами были учтены все особенности работы: возраст обучаемых с учетом требований техники безопасности; организацию занятий в ДОУ; сторона технического оснащения, возможность реализации проекта по данному направлению в детском саду; обоснование выбора материала.

Таким образом, для духовного возрождения общества нам необходимо в современных условиях, обогащая прежние традиции, создавать новые. Речь идет о восстановлении искусства вышивки, как средства приобщения ребенка к искусству своего народа. Рука учит мозг – чем свободнее ребенок владеет пальцами, тем лучше развито его мышление и речь. Занятие вышивкой значительно улучшает мелкую моторику пальцев рук детей, кроме того ребенок овладевает элементарными трудовыми умениями при работе с материалами, приобретает навыки экономного расходование материала.

Искусство народных художественных промыслов – это помимо прочего, источник познания и воспитания любви к своей родине, без которой невозможно формирование зрелой личности.

В.А.Сухомлинский утверждал, что «истоки способностей и дарований детей – на кончиках их пальцев. От пальцев, образно говоря, идут тончайшие ручейки, которые питают источник творческой мысли».

Одним из средств развития детей признано народное искусство, являющееся частью культуры народа.

Список литературы:

1. Детство: Программа развития и воспитания детей в детском саду /В.И.Логинова, Т.И.Бабаева, Н.А. Ноткина и др.; Под ред. Т.И. Бабаевой, З.А. Михайловой, Л.М.Гурович: Изд.3-е, переработанное.– СПб.: Детство-Пресс, 2003. – 244 с. – Текст: непосредственный.

2. Комарова Т.С. Школа эстетического воспитания /Т.С. Комарова. – М.: МОЗАИКА – СИНТЕЗ, 2010.– 352 с. – Текст: непосредственный.

3. Куцакова Л.В. Творим и мастерим. Ручной труд в детском саду и дома. Пособие для педагогов и родителей. Для занятия с детьми 4-7лет. / Л.В. Куцакова – М: МОЗАЙКА-СИНТЕЗ, 2010. – 112 с. – Текст: непосредственный.

А.М. Войчишена, учитель,
И.М. Деньговская, учитель
МОУ «Воронковская русская средняя школа»
с.Воронково, Приднестровье

ОРГАНИЗАЦИЯ ЭКСКУРСИЙ - СРЕДСТВО ВСЕСТОРОННЕГО ВОСПИТАНИЯ ЛИЧНОСТИ УЧАЩИХСЯ

В статье говорится о важности организации экскурсий на уроках и во внеурочное время, как средство всестороннего воспитания личности учащихся. Особое внимание уделяется патриотическому воспитанию, формированию полноценной гармоничной личности, укреплению и развитию тесной связи с природой, историческими памятниками родного края. И это можно достигнуть благодаря экскурсиям.

***Ключевые слова**: организация экскурсий, патриотическое воспитание, гармоничная личность, исторические памятники, родной край, тесная связь с природой, экологические проблемы, позитивные эмоции.*

Екскурсия школарэ есте о адевэратэ лекцие де ынвэцэтурэ ын каре дескизь маря карте а Патрией, а натурий. Пе де о парте, екскурсия есте ун прилеж де а ынвэца истории, етнографие, литературэ, жеографие пентру ымбогэциря оризонтулуй культурал- штиинцифик, пе де о алтэ парте е ун бун прилеж де куноаштере професор- елев, елев – елев, професор – елев – пэринте.

Екскурсия есте ун мижлок дедактик импортант ын рапорт ку дезволтаря когнитивэ ши афективэ а елевулуй, че ый оферэ посибилитатя сэ обсерве, сэ черчетезе, сэ куноаскэ ын мод директ трекутул мелягулуй. Еа дезволтэ симцул естетик, драгостя пентру натурэ, респектул пентру фрумусеця ей,

контрибуе ла едукаря четэценяскэ ши патриотикэ. Елевул ышь консолидязэ багажул де куноштинце прин ынсуширя ноилор куноштинце. Екскурсия ку карактер историк се поате организа ын тоате локалитэциле цэрий, деоареце фиекаре ын парте контрибуе ла куноаштеря историей национале.

Елевий манифестэ интерес пентру организаря екскурсиилор, деоареце куноск май мулте лукрурь ной ын мод директ, ау посибилитатя де а се куноаште май бине пе сине ынсэшь, се симт конфортабил ши сатисфэкуць, трэеск емоций май интенсе ши е о модалитате де петречере а тимпулуй либер. Есте о активитате екстрашколарэ фаворабилэ едукацией, формэрий комплете а персоналитэций елевулуй. Екскурсииле ын класеле суперioаре ау ка скоп рекапитуларя, апрофундаря ши систематизаря куноштинцелор, се корелязэ куноштинцеле де ла обьектеле де студиу история РМН, жеография. Деоареце ын тимпул екскурсией елевул ышь дезволтэ симцул де ориентаре ши обсервацие, студиязэ медиул жеографик ын каре се гэсеште, флора ши фауна, акциуня омулуй асупра натурий, проблемеле еколожиче че екзистэ ын зона респективэ. Организаря уней екскурсий нечеситэ о мункэ асидуэ. Ын организаря ей требуе респектате урмэтоареле етапе:

1. Проектаря екскурсией – кынд есте стабилит трасеул, локуриле де попас, сынт стабилите обьективеле ши есте обцинутэ апробаря нечесарэ. Трасеул требуе сэ куприндэ обьективе вариате, каре сэ трезяскэ ши сэ менцинэ интересул елевилор, сэ ле офере емоций позитиве.

2. Прегэтиря теоретикэ - кынд есте анунцатэ екскурсия, ку чел пуцин доуэ сэптэмынь ынаинте де десфэшураря ей ши сынт прегэтиць елевий пентру еа ын кадрул уней лекций сау а уней шединце. Сынт стабилите обьективеле екскурсией, каре пот фи де акумуларя куноштинцелор, апрофундаря, систематизаря лор. Есте елаборат ун програм каре требуе респектат, елевий семнязэ облигаториу ун табел номинал прин каре се ангажазэ сэ респекте о серие де регуль пе паркурсул екскурсией;

3. Десфэшураря екскурсией, карактеризатэ прин визитаря трасеелор стабилите, кулежеря дателор ши черчетаря ла фаца локулуй. Вор фи фолосите аша методе де ынвэцэмынт ка: обсервация, ынвэцаря прин дескоперире, демонстрация, компарация, проблематизаря, легэтура ку алте дисчиплинь че се студиязэ конформ програмей;

4. Систематизаря куноштинцелор, валорификаря екскурсией ши формуларя конклузиилор. Ын ачастэ етапэ се ревэд нотицеле, информацииле добындите, импресииле фэкуте , ынвэцэминтеле, реализынд о комуникаре[3].

Програма обьектулуй де лимба (офичиалэ) молдовеняскэ ши литературэ ын шкоала алолингвэ преведе екскурсий ын орьче класэ. Ын конформитате ку вырста елевилор детерминэм ши типул екскурсией. Пентру школарий де вырстэ микэ организэм плимбэрь ла ун изворaш дин апропиере, ын парк, ла рыул каре ынтретае сатул. Есте импортант ка копиий сэ ну обосяскэ мергынд пынэ ла локул дестинат, деачея ын кале фачем мичь попасурь, унде организэм кыте ун жок, повестим чева интересант, куриос, сау пур ши симплу не одихним черчетынд ымпрежуримиле. Организынд екскурсий ын сынул натурий нумайдекыт ымпреунэ ку копиий депистэм регулиле де пуртаре, ле ынсемнэм ынтр-ун буклет. Ле експлик, кэ плекынд ын оспецие ын натурэ сэ се поарте ка адевэраць приетень, господарь. Сэ се гындяскэ че ажутор ар путя акорда пэсэрелилор, кум ар виндека о рамурэ фрынтэ. Нумай аша вом култива елевилор ноштри о атитудине уманэ фацэ де натурэ, фацэ де тот че не ынконжоарэ. Ынчерк сэ активез копиий прин диферите сарчинь креатоаре: сэ десенезе чева че ле-а пэрут необишнуит, сэ адуне о колекцие де ербурь, сэ компунэ о поезие (дупэ репере), о повестире, сэ гэсяскэ фрунзе, флорь, кренгуце необишнуите ши сэ ле дее денумирь пластиче; сэ факэ обсерваций ын мод индепендент, приминд ынсэрчинэрь ши сфатурь конкрете.

Ын мануалеле де лимбэ молдовеняскэ ши литературэ а класелор аVIII-а, а IX-а сынт инклусе тексте, че оглиндеск трекутул историк а плаюлуй ностру. Елевий ау фост ындемнаць сэ акумулезе кыт май мултэ информацие деспре четатя Бендер. Ей с-ау инклус ку маре плэчере ын лукрул де черчетаре а темей.

Тигина а фэкут парте дин мареле ши бинекибзуитул систем дефенсив ал Молдовей медиевале, фиинд пе времурь уна дин челе май путерниче четэць. О парте дин черчетэторь пресупун, кэ история ей ынчепе ынкэ дин тимпуриле стрэвекь ши прин секолул ал XII-ля ниште негусторь женовезь ар фи ынтемеят аич о факторие, ун пункт комерчиал де скимб ку цэриле стрэине [2]. Нодул вамал де пе Нистру е атестат пентру прима датэ ынтр-ун документ обишнуит де епокэ, о грамотэ дин 1408, датэ де домниторул Александру чел Бун унор негусторь дин Лвов, каре ле асигурэ унеле привележий комерчиале. Ка четате де фронтиерэ Тигина с-а дезволтат ын тимпул домнией луй Штефан чел Маре ши а луй Петру Рареш. Яр ла сфыршитул секолулуй XIV-ынчепутул секолулуй XV, пе локул унде май ынаинте фусесе пунктул вамал, а фост ынтемеят орашул ку ачелаш нуме. Ын анул 1538 султанул Порций Сулиман I, зис Магнификул, интрэ фэрэ луптэ ын Тигина ши пуне стэпынире пе ораш ши четате. Дин ачест ан датязэ ынчепутул доминацией отомане асупра Молдовей, доминацие каре а дурат кытева вякурь. Популация с-а рэскулат ын репетате рындурь, ымпотривинду-се душманилор. Девенинд решединцэ де рая турчяскэ, векюл нуме е субституит ку алтул ноу, Бендер, адикэ, «ораш флувиал». Ын ачастэ периоадэ Солиман I порунчеште ка четатя сэ фие рефэкутэ ши лэржитэ, лукрэриле де реконструире фиинд финисате абя ын анул 1541. Фолосинд ресурселе локале ши мунка цэранилор дин ынпрежуримь, Поарта отоманэ а трансформат четатя ынтр-ун аванпост бине ынтэрит де луптэ.

Ла ача време четатя конструитэ дин пятрэ репрезента ун патрулатер, ынконжурат дин трей пэрць де ун шанц фоарте адынк. Четатя де сус авя 12 турнурь, яр челе 4 постурь де пе ла колцурь девенисерэ ниште бастиоане бине фортификате, каре авяу мениря сэ я асупра лор тот греул луптелор ын каз де аседиу неаштептат [2]. Ын аний 1705-1707 лукрэриле де ынтэрире а ачестуй едифичиу ку деосебитэ импортанцэ милитарэ ау фост континуате де кэтре мештерий молдовень суб кондучеря ши суправегеря немижлочитэ а луй Димитрие Кантемир. Некулче скрие кэ Д. Кантремир, адус де турчь пентру а испрэви май репеде лукрэриле де реконструкцие, купринс де ентузиасм, коборысе ын мижлокул мештерилор ши, апукынд болований грей, ый рындуя ел сингур ын зидурь ши-й ындемна ши пе чейлалць ла мункэ…

Дупэ че информация а фост акумулатэ, прелукратэ, а фост датэ прпунеря де а организа екскурсие ла Четатя Бендер, пентру а фаче куноштинцэ май ын де апроапе ку ачест монумент историк. Ла ревенире елевий ау фэкут конклузия кэ Четатя Бендер е локул унде тотул е историе.

Визитаря уней бисеричь сау мэнэстирь поате авя скоп де ынвэцаре а культурий ши артей. Ла интраря ынтр-ун астфел де едифичиу елевий требуе сэ манифесте ун компортамент чивилизат. Визита бисеричий ынсямнэ май мулт декыт аскултаря унуй гид, еа репрезинтэ адмираря пиктурилор ши архитектурий, ун прилеж де маре емоцие атунч кынд елевий апринд о лумынаре, ростеск сингурь сау ын груп о ругэчуне, фак о фотографие ку преотул-гид. Визита Мэнэстирий Ноул-Нямц дин Кицкань а конституит чя май фрумоасэ лекцие де историе ла каре ау партичипат елевий.

1. Ын музеул историк ал Четэций Бендер

О екскурсие бине кибзуитэ маркязэ ын мемория ноастрэ ши а елевилор моменте де неуйтат. Ын опиния ноастрэ, о екскурсие ынкунунатэ де сукчес есте ача, ын каре елевий ау трэит моменте емоционанте, ау вэзут локурь де неуйтат, ау добындит куноштинце фолоситоаре ши ау реализат чева ын плус пентру аутодесэвыршире. Десигур, ну орьче професор аре куражул ши компетенца де а организа о екскурсие, дар крединца асупра скимбэрилор позитиве пе каре ачаста ле поате детермина ын вяца елевилор, конституе ун катализатор че не ориентязэ пе каля доритэ. Пе алтарул уней екскурсий професорул-организатор жертфеште пасиуне, тимп, енержие, дар микул сэу сакрифичиу фаче ка роаделе пе каре ле кулег елевий пе паркурсул кыторва оре сау зиле де екскурсие сэ фие май богате декыт челе адунате ын тимпул унор ненумэрате лекций.

2. Ла Мэнэстиря Ноул Нямц дин сатул Кицкань, районул Слобозия

Список литературы:

1. Giurcanescu C.,Voda C. Indrumator metodic pentru organizarea activitatilor turistice cu elevii- Editura Didactica si Pedagogica. Bucuresti, 1983. – Текст: непосредственный.
2. Драгомир К. Четэциле Молдовей – Хиперион. Кишинэу, 1991. – 27с.
3. Кулаев К.В. Экскурсионная деятельность: теоретические и методологические основы / К.В. Кулаев Москва: Турист, 2004.– 60 с. – Текст: непосредственный.

Галяс О. А, педагог, руководитель кружка
МОУ ДО «ЦДЮТ»
г. Рыбница, Приднестровье

ДУХОВНО-НРАВСТВЕННОЕ ВОСПИТАНИЕ НА ЗАНЯТИЯХ ИЗОБРАЗИТЕЛЬНОГО И ДЕКОРАТИВНО-ПРИКЛАДНОГО ИСКУССТВА

В данной статье рассмотрена проблема духовно-нравственного воспитания ребенка на занятиях изобразительного и декоративно-прикладного искусства. Проанализированы основные вопросы воспитании, рабочий процесс, выделены методы, позволяющие раскрыть потенциал ребенка. Выявлена необходимость и роль педагога в жизни и развитии детей, а также в их духовном воспитании.

Ключевые слова: *воспитание ребенка, методы обучения, развитие способностей, творческий процесс, роль педагога, образование детей.*

Педагогика – слово, произошедшее от двух греческих: paides, что означает «дитя» и gogos – «вести». В настоящее время термин педагогика характеризуется как искусство, умение вести ребенка по жизни.

Задача педагога – воспитывать ребенка, обучать, развивать и духовно обогащать его. Забота о детях – это, в первую очередь, вклад в будущее, культуру, образование и их социальную жизнь при развитии личностных качеств. Это вклад в развитие молодого творческого поколения, которое будет подымать духовно-культурный уровень своего государства.

Каждый ребенок с рождения обладает талантом, и главная задача педагога – раскрыть его потенциал и направить рабочий процесс в нужное русло. Поэтому одним из главных направлений в работе с детьми является их духовно-нравственное воспитание [2].

Учебный процесс в классах общеобразовательных школ не всегда дает ребенку возможность проявить свои индивидуальные качества. Это объясняется тем, что школьное образование направлено на освоение общей программы. В художественной сфере процесс воспитания ребенка протекает в необычной для него обстановке [4].

Задача педагога-художника – развить у ребенка нестандартное мышление, выявить его слабые и сильные стороны, направить в нужное русло и найти индивидуальный подход к нему.

Педагогические наблюдения в творческом объединении «Мастерица» «Центра детского и юношеского творчества» города Рыбница показывают, что способности и талант у некоторых детей раскрываются ярко довольно рано, а у других явно не проявляются. В таких случаях на занятиях приходится применять специальные методы образования, чтобы раскрыть в ребенке его особые черты.

1. Метод поиска живых образов для творчества. Творческая художественная работа неразрывно связана с окружающим миром и природными явлениями. Детям необходимо показать значимость природы в жизни человека. Вдохновение для занятий педагог черпает из явлений, стихий, говорит об экологических проблемах, о влиянии человека на окружающую среду, затрагивает взаимоотношения человека и природы.

Важно разговаривать с детьми на тему экологического загрязнения планеты, вызывать чувство любви к природе, искать способы спасения планеты от климатических катастроф. Этот метод воспитывает в ребенке бережное отношение к окружающей среде, делает его небезразличным к общим проблемам экологии.

2. Метод обучения взаимодействию детей в коллективе. При воспитании кружковцев необходимо помнить, что к каждому ребенку необходим особый подход, который направлен на раскрытие потенциала конкретного ребенка. Важно учитывать, что лучше всего процесс педагогического образования протекает тогда, когда ребенок раскрывается при общении в коллективе со своими сверстниками, одноклассниками.

Для лучшего развития каждого ребенка по отдельности, и коллектива в целом, проводятся такие занятия, во время которых дети получают не только новые знания, но и учатся общаться с детьми из группы. Это воспитывает уважение к другим людям, внимательность, а главное дает понять, что каждый человек индивидуален, но у всех есть общие черты. Взаимодействие с коллективом во время учебного процесса помогает находить общий язык и понимание.

3. Метод проведения занятий, когда ребенок получает возможность выступать в роли педагога. Во время обучения кружковцы применяют навыки раскрытия своих знаний посредством публичного

высказывания. Это необходимо для преодоления страхов и стеснительности перед большой аудиторией, также является определенным способом самовыражения.

При этом, достаточно позволить ребёнку выступать на занятиях творческого объединения «Мастерица» в качестве педагога, мягко направлять его в нужное русло и показывать, как правильно это делается. Занятия проходят интереснее и продуктивнее, дети преодолевают внутренние барьеры при работе с педагогом, возникает обратная связь. Укрепляются навыки общения и взаимодействия педагога и ребенка, налаживается контакт, который позволит выйти на новый уровень обучения.

4. Метод применения разнообразия в творчестве, чередование техник. Для развития творческих способностей кружковцев необходимо экспериментировать не только с образами, но и с видами деятельности, менять их. Разнообразие в трудовой и умственной деятельности ребенка развивает личность с творческой, интеллектуальной и духовной стороны.

Смена деятельности отвлекает ребенка от негативных мыслей, предотвращает возникновение усталости.

5. Метод поиска новых средств и материалов для выполнения работы. Метод поиска новых материалов обладает высокой значимостью в развитии и совершенствовании навыков, способностей детей. Интерес к новому позволяет глубже вникать в темы, расширяет кругозор ребенка, тренирует смекалку, вдохновляет на новые и интересные идеи для творчества. Для этого можно использовать любые предметы быта, растительные материалы, природные компоненты. Объекты творческого созидания, выбранные детьми, служат для налаживания связи с педагогом. Педагог, учитывающий предложения ученика, располагает его к себе.

6. Метод проведения открытых занятий с родителями. В первую очередь духовно-нравственное воспитание ребенка начинается с семьи, потом уже вклад в его развитие вносит педагог. Поэтому важно показать родителям, какое значение играет творчество в жизни ребёнка, каким образом необходимо с ним взаимодействовать, чтобы раскрыть его способности и таланты. Педагог помогает ребенку наладить связь с родителями, а им, в свою очередь дается возможность понять, как работать над воспитанием своего ребенка. Педагогу важно показать в процессе обучения ребенка связь с родителями и семьей, поэтому рисунки, олицетворяющие семейные узы помогают кружковцам понять важность родителей в жизни каждого человека.

7. Метод посещения выставок и музеев, предприятий и учреждений. Духовное и культурное обогащение ребенка взаимосвязано с посещением памятников культурного наследия государства и народа. Выставки, и экскурсии в пожарную часть, экологическую станцию, творческие мероприятия не только духовно развивают детей, но и воспитывают патриотизм, любовь к Родине, к искусству и творческой деятельности в общем.

8. Метод участия в конкурсах, фестивалях и праздничных мероприятиях. Участие в конкурсах и мероприятиях дает детям возможность отдохнуть от трудовой деятельности в рамках кабинета. Кружковцы творческого объединения «Мастерица» продумывают свой особенный стиль работы, создают сценический образ. На мероприятиях дети раскрываются с другой стороны, проявляют смекалку, демонстрируют свою индивидуальность. В такой обстановке ребенок отдыхает от учебного процесса и избавляется от страха перед публичными выступлениями.

9. Метод поощрения индивидуальной и коллективной творческой деятельности. Самая лучшая мотивация для ребенка продолжать творить – это награда за его труды. Поэтому, участвуя в конкурсах, занимая призовые места, грамоты и награды, кружковцы осознают ценность проделанной работы. У ребят возникает желание трудиться усерднее, чтобы развивать творческие способности и получать больше заслуженных призов [1,3].

Таким образом, сделаем вывод, что изобразительное и декоративно-прикладное творчество играют большую роль в воспитании ребенка и закладывают основы духовно-нравственного развития личности. От педагога дополнительного образования зависит раскрытие потенциала ребенка, его социальная адаптивность и духовное обогащение.

Список литературы:

1. Арихейм Р. Искусство и визуальное восприятие / Р. Арихейм– Москва, 2012. – 392 с. – Текст: непосредственный.

2. Белкин А.С. Нестеров В.В. Педагогическая компетентность / А.С. Белкин, В.В. Нестеров – Екатеринбург: Центр «Учебная книга», – 2003. – 188 с. – Текст: непосредственный.

3. Кондратьева Н.В. Сущность понятия «творческие способности» / Н.В. Кондратьева // Научно-методический электронный журнал «Концепт». – 2015. – № 9 (сентябрь). –106-110 с. – Текст: непосредственный.

4. Монтессори М. Дом ребенка. Метод научной педагогики / М. Монтессори – М.: Астрель: АСТ, – 2006. – 269 с. – Текст: непосредственный.

Н.П. Гончарова, педагог,
И.М. Шадрина, методист, педагог,
МОУ ДО «Центр детского и юношеского творчества»,
Т.В. Митянина, учительи,
МОУ «Рыбницкая русская средняя школа №11»
г. Рыбница, Приднестровье

ВОСПИТАНИЕ ТВОРЧЕСКОЙ НАПРАВЛЕННОСТИ ЛИЧНОСТИ РЕБЕНКА В УСЛОВИЯХ КОЛЛЕКТИВНОЙ ДЕЯТЕЛЬНОСТИ

Авторами поднимаются вопросы использования коллективной деятельности обучающихся через декоративно-прикладное творчество в сфере дополнительного образования. Отмечаются воспитательные возможности для формирования личностных качеств ребенка при организации групповых форм работы. Эффективность методов и приемов руководства коллективной творческой деятельностью.

Ключевые слова: *дополнительное образование, коллективная деятельность, декоративно-прикладное творчество, групповые формы работы, воспитание личности ребенка.*

Сегодня перед педагогомстоит задача воспитать у ребенка установку на готовность к творчеству. Творчество младшего школьника, как указывал И.П. Волков, - «создание им оригинального продукта, изделия, в процессе работы над которыми ребенок самостоятельно применяет усвоенные знания, умения, навыки, в том числе осуществляет их перенос, комбинирование известных способов деятельности».

Большими возможностями для воспитания творческой направленности личности ребенка, а также для организации работы детей в коллективе обладают занятия декоративно-прикладным творчеством. Как правило, на занятиях в кружках обучающиеся выполняют рисунок, аппликацию, подделку индивидуально, каждый свое. Но, вместе с тем, практикуется и создание общих композиций, в которых объединяется работа всех участников группы. Достоинством коллективной деятельности является сопричастность каждого ребенка общему делу и полученному продукту. Результат – композиция, созданная всеми вместе, – получается более впечатляющая, эмоционально гораздо сильнее затрагивающая детей.

Коллективная деятельность является одним из эффективных средств решения многих воспитательных и дидактических задач. Ведь, анализируя поступки ребят, начиная с детского сада, в школе и на улицах города, можно заметить, они стремятся к удовлетворению в первую очередь своих потребностей, желаний, интересов, не считаясь с устремлениями окружающих людей, а порой даже не подозревая о них. Объединить детей сумеет коллективная работа. Поэтому считаем актуальной необходимость разработки и внедрения коллективной формы при организации изобразительной, декоративно-прикладной деятельности детей в творческих объединениях. Изучая данный вопрос и учитывая трудности, с которыми сталкиваются педагоги в работе, были выделены задачи: формирование устойчивого интереса и мотивации у обучающихся и сплочение детского коллектива. Коллективная форма организации детей способствует развитию коммуникативных качеств обучающихся, т.е. дает возможность формировать умения и навыки работать вместе, строить общение, развивает потребность к взаимопомощи. Группируя детей, даем возможность каждому выбрать ту часть работы, которая ему больше всего понравилась или которую еще никогда не делал. В то же время объясняем, что их работа очень важна, и коллективная композиция не будет закончена до тех пор, пока каждый не выполнит свою часть работы. При выполнении коллективной композиции развиваются такие качества личности, как: умение сотрудничать, идти на компромиссы, уступать или доказывать свою правоту. А в целом ребенок готовится к взрослой жизни. Таким образом, идут два важных процесса одновременно – формирование и сплочение дружного коллектива, и формирование личности обучающего.

Коллективная деятельность становится мощной силой, обогащающая коллектив и личность социально ценным опытом. Хорошо организованная, продуманная деятельность ребёнка помогает ему стать инициативным, последовательным, усидчивым, учит доводить начатое дело до конца, самостоятельно решать поставленные задачи. Закрепив ряд трудовых навыков и освоив процесс подготовки и выполнения изделия, обучающиеся и в дальнейшем смогут с удовольствием заниматься этим творчеством. Это готовит кружковцев к жизни, независимо от того, станет ли ребёнок учителем, врачом, инженером или художником.

Коллективная работа невозможна без тщательно продуманной методики ведения, без четкого представления о композиции будущего коллективного произведения, а успех любой деятельности зависит от ее организации, поэтому, руководство коллективной деятельностью детей требует от педагога больших усилий, чем индивидуальная деятельность, так как при этом необходимо тщательное продумывание, четкое планирование всех этапов работы и согласование, рациональное размещение материалов и оборудования. В коллективной деятельности оценивают не только общий результат, но и вклад каждого участника общей работы. Выбор педагогом той или иной формы организации коллективного занятия зависит от многих факторов: возраста детей, темы, количества детей в группе.

Педагоги Центра детского творчества города Рыбница применяют на занятиях совместно-индивидуальную или фронтальную деятельность, так как она является самой простой формой организации коллективной деятельности. Такая коллективная работа представляет собой соединение индивидуальных рисунков или изделий в общую композицию. Комплексная форма предполагает выполнение коллективной работы на определенную тему, когда каждый делает свою часть задания, имея представление об общем результате и согласовывая свою деятельность с тем, что делают другие. При коллективно-производственной форме деятельность детей строится по принципу конвейера, когда каждый делает одну определённую операцию в процессе изготовления изделия. Выбор формы коллективной деятельности влияет на результативность учебного процесса. Другими известными педагогами выделены следующие формы коллективного творчества, разработанные Т.С. Комаровой и А.И. Савенковым: совместно-индивидуальная, совместно-последовательная, совместно-взаимодействующая.

Для мотивации обучающихся к совместной деятельности в кружковой работе придумываем запоминающиеся названия. Например, «Копилка», сравниваем с наполнением копилки, где каждый привносит свой элемент в общую идею, уравновешивает композицию и колорит. При разработке открытого занятия «Город мастеров», посвященного Дню города, ребята создали панораму улицы, фантазировали, заполняя каждый ее уголок архитектурными элементами.

Совместно-последовательная деятельность (в других источниках коллективно-производственная) используется реже в основном в среднем звене, а также в комплексе с совместно-взаимодействующей формой. Деятельность предполагает последовательное выполнение обучающимися определённой технологической операции, когда результат работы одного становиться предметом деятельности другого.

Большое внимание уделяется подготовительной работе. Этапы деятельности: индивидуальная работа ученика над элементом, частью изделия; последовательная работа на «конвейере», связанная со сборкой как определённой технологической операцией. Для создания проекта «Комната моей мечты» использовался методический прием «Конвейер», сравнивая его с производственным процессом на фабрике, где каждый этап работы это новый элемент. Ребенку предлагался элемент, который ему по силам. Обучающиеся первого года обучения кружка «Умелые руки» мастерили заготовки из папье-маше для панно «Окно в Париж», а старшие ребята расписывали и декорировали кусочками кожи.

Совместно-взаимодействующая форма деятельности является наиболее сложной в организации коллективной деятельности, приближается к проектной деятельности. Так как требует от педагога большой подготовительной работы. Форма организации предполагает одновременную совместную работу всех участников коллективного творчества. Эту форму называют сотворчество. Методика организации предполагает деление группы обучающихся на микро группы, когда каждая ведёт работу над частью коллективной композиции. Замысел композиции кружковцы могут продумать сами, заранее подготовить эскиз, придумать идею, общую композицию. Поощряется творчество и индивидуальность.

При организации учебных занятий часто практикуют коллективное творчество педагоги творческих объединений «Умелые руки», «Затейница», «Лепка», «Юный изобретатель» Центра детского и юношеского творчества. В календарно-тематическом планировании есть обширные темы по обобщению знаний и умений, где можно применять проектную деятельность, которую можно связать как с индивидуальным, так и с коллективным творчеством. Так на занятиях в творческом объединении «Лепка» были проведены проекты «Встреча», «Чудо-дерево». Результатом стали серия панно из соленого теста в декоративном стиле, все работы оформляли самодельными рамками в технике декупаж. Проект «Заюшкины сказки»: это история одного персонажа, полюбившегося ребятам сказочного зайца. Втечение года, кружковцы изображали зайцев в разных техниках и в различных ситуациях: солнечные зайчики, новогодние, пасхальные, заяц со шкатулкой из папье-маше. Так при проведении мастер-класса «Новогодние сувениры» ребята старших групп выступили в роли инструкторов-наставников для ребят других кружков, познакомили их с техникой лепки из солёного теста. Способность ребенка контролировать не только свои действия, но и действия товарищей, умение находить пути решения в проблемной ситуации развивают творческую активность обучающихся. Работа над такими коллективными работами доставляет детям особое удовлетворение и восхищение. Для детей это гораздо значительнее по результату.

Важным моментом при сотрудничестве является коллективный анализ выполненной работы, который подразумевает выставку готовых работ и защиту проекта. Происходит обсуждение, вносятся пожелания, замечания, выслушивают мнение о работе всего коллектива. Педагог помогает правильно оценить представленные работы, подчёркивает значимость коллективного творческого творчества, помогает в организации выставки. Участие в ежегодных конкурсах и фестивалях, таких как «Созвездие талантов», «Золотая лира», «День ремесел» и др. предполагает совместную социально-значимую деятельность, когда каждый ученик соавтор большого творческого процесса.

Ответственным моментом была защита конкурса «Комната моей мечты», где ребята раскрывали свои идеи, демонстрировали знания, находчивость и фантазию. Результатом стали призовые места кружков: «Умелые руки» – I место, комната «Следуй за мечтой», «Затейница» - III место, комната « От мечты к реальности», кружок «Лепка» – II место, комната «Солнечное настроение».

Процесс коллективного творчества имеет особую духовность, каждый ребёнок стремится самоутвердиться, старается найти своё место в общей работе. Мы не можем измерить личностные качества ребенка, но можем наблюдать за коллективной работой и можем сделать выводы. У детей развивается чувство ответственности, доверия, коллективизма, исчезает пассивность, неуверенность в своих силах. Педагог в работе с детьми опирается на инициативных ребят и их родителей, вовлекая детский коллектив в атмосферу творчества, заряжая энергией креатива. Тогда занятия проходят в атмосфере сотрудничества, свободного общения,наполнены трудом и игрой.

Список литературы:

1. Ашевская Л.А. Развитие творческих способностей и личности учащихся / Л.А Ашевская. – Текст: непосредственный // учеб.пособие.- Москва: Прогресс, 2001. – С. 21–25.
2. Богоявленская Д.Б. Психология творческих способностей / Д.Б. Богоявленская - Москва: Дрофа, 2002. – Текст: непосредственный.
3. Волков И. П. Учим творчеству/И. П. Волков – Текст: непосредственный // Педагогический поиск.– Москва: Педагогика, 1987.
4. Колякина В.И. Методика организации уроков коллективного творчества/ В.И. Колякина. – М.: Валдас, 2002. – Текст: непосредственный.
5. Комарова Т.С., Савенков А.И. Коллективное творчество дошкольников / Т.С. Комарова, А.И. Савенков.– Москва: Педагогическое общество России, 2005. –128 с. – Текст: непосредственный.
6. Гончаров С.З. Креативность личности / С.З. Гончаров – Текст: непосредственный //Мир психологии. -2005. - №1.
7. Неменский Б.М. Мудрость красоты / Б.М. Неменский – М.: Просвещение, 1987. – Текст: непосредственный.
8. Неменский Б.М.,. Неменская Л. А, Горяева Н. А. и др. Изобразительное искусство. Рабочие программы. Предметная линия учебников под редакцией Б. М. Неменского. 1—4 классы : пособие для учителей общеобразоват. организаций / Б. М. Неменский, Л. А. Неменская, Н. А. Горяева и др. ; под ред. Б. М. Неменского. — 5-е изд. — М.: Просвещение, 2015. — 128 с. — Текст: непосредственный.

О.П. Ерохина, ст. преподаватель
филиал ПГУ им. Т.Г. Шевченко
г. Рыбница, Приднестровье

ИСТОРИКО-КУЛЬТУРОЛОГИЧЕСКИЙ АНАЛИЗ ПРАВОСЛАВНОГО ЗОДЧЕСТВА ПРИДНЕСТРОВЬЯ XIX ВЕКА НА ПРИМЕРЕ РЫБНИЦКОГО РАЙОНА

В данной статье рассмотрено становление православия в Приднестровье, представлен историко-культурологический анализ православного зодчества в контексте времени на фоне краткой истории действующих каменных храмов Приднестровья XIX века на примере рыбницкого района.

Ключевые слова: *религия, Приднестровье, г. Рыбница, православное зодчество, крестово-купольный храм, культовая каменная архитектура, историко-культурологический анализ.*

Изучение православной материальной культуры представляет для исследователя определенную сложность, несмотря на наличие огромной источниковедческой базы, сохранности многих памятников архитектуры и объективной культурологической оценки православного зодчества. Строительство храмов в нашем регионе всегда считалось Божественным промыслом. Сохраняя традиционные византийские каноны, практически, всегда зодчие находили наиболее простые, но в то же время красивые внешние формы.

В эпоху ослабления общего интереса к самобытной национальной культуре, когда возвращение к исконным ценностям находятся в начале пути, подобное историко-искусствоведческое исследование представляется, безусловно, актуальным. Основной целью исследования, по мнению автора, является попытка историко-культурологического анализа православного зодчества в контексте времени на фоне краткой истории действующих каменных храмов Приднестровья XIX века на примере рыбницкого района.

Исследуя эту проблему, была затронута история православия в Приднестровье, ставшего не только государственной религией, но и предопределившего традиционные архитектурные каноны.

Религия всегда являлась неотъемлемой частью жизни социума, а в частности – его духовной составляющей. На определенных этапах исторического развития она оказывала огромное влияние на основные сферы общественной жизни. Приднестровский край – не исключение. Так, уже к I веку нашей эры началось приобщение этого региона к христианству.

Возникновение первых православных приходов и образование в Левобережном Приднестровье было обусловлено политической обстановкой того времени. «Приднестровье в XVII веке являлось своеобразным регионом Юго-Восточной Европы, где пересекались самые противоречивые и

взаимоисключающие политические силы, амбиции и территориальные претензии» [1, с. 23]. После воссоединения России и Украины в нашем крае начинает действовать значительная сила – централизованное Российское государство. В конце XVIII века османскому и польскому владычествам был положен конец. В 1791 г по Ясскому мирному договору 1791 года земли между Южным Бугом и Днестром от Ягорлыка и до черного моря вошли в состав России». В 1793 году Россия включила в свой состав Северное Приднестровье, а в 1812 году оно стало частью внутренней губернии Российской империи, таким образом, территория нынешнего Рыбницкого района перешла к России [2].

С самого начала образования приходов на территории г. Рыбницы и рыбницкого района церковь берет на себя огромную духовно-просветительскую роль, особенно в образовании и нравственном становлении подрастающего поколения.

Формирование приходов в нашем регионе способствовало укоренение православия. В большинстве архивных записей даже не указывается точное время появления первого православного храма, а только основание прихода и появление духовного настоятеля. «Можно сказать, что Приднестровье на протяжении XVIII века было одним из оплотов православья в Польше. Документы того времени, подтверждают наличие на территории Рыбницкого района церквей (деревянных) в городе Рыбница (1682 г.), селах Строенцах (1702 г.), Зозулянах (1709 г.), Офатинцах (Выхватинцах) (1727 г.), Михайловке (1719 г.), Молокише (Б. Молокиш) и Молокишской Слободе (М. Молокиш) (1727 г.). В селе Вадатурково был «храм в честь Рождества Пресвятой Богородицы, деревянный, построенный в 1784 году», в селе Красненькое «первый, небольшой, деревянный храм был устроен в 1779 г.» [3, с. 28]. Параллельно с Южным Приднестровьем, которое считалось оплотом православия, в Северном Приднестровье шел процесс утверждения униатства и католичества. Именно поэтому, превращение бывших православных храмов в униатские и соответственно изменение обрядности стали характерными для этой части региона. «В литературе сохранились сведения, что в с. Мошняги, близь р. Кодыма, уже во второй половине XVII века была открыта униацкая церковь во имя священномучиника Александра, а в Гидириме переход православного прихода в униатство отмечен только в 1776 г.» [2, с. 228].

Ранее было отмечено, что на территории Рыбницкого района в XVII-XVIII веках возводились деревянные храмы. Новые каменные храмы вместо ветхих деревянных начали возводиться в Рыбницком районе с конца XVIII – начале XIX веков. Самый древний каменный храм был построен в селе Белочи в 1759 году. Остальные каменные храмы датируются началом XIX века. Это храмы Воронково, Рыбница, Плоть, Жура, Бутучаны, Строенцы, Мокра, Гидирим, Зозуляны, Красненькое, Выхватинцы, Колбасна, Вадатурково, Гараба, Попенки, Ержово. Покусинских А.М. и Л.В. выделяют две основные группы каменных церкви начала XIX века. К первой группе относятся старинные, издавна православные, вторая же группа – церкви, переделанные из католических храмов и римо-католических монастырских костелов.

Храмы Православной Церкви символически выражают канон церковной доктрины с их архитектурными особенностями. Наиболее распространенным не только в Рыбницком районе, но и во всей Тираспольско-Дубоссарской епархии являются храмы в стиле крестово-купольной архитектуры, характерной для православных храмов. Форма креста хорошо видна, если посмотреть на постройку сверху. Эти церковные здания выделяются своей красотой и стилем. Первые каменные храмы на территории Рыбницкого района, описанные Подольским епархиальным историко-статистическим комитетом, строили почти в каждом селе. Большая часть этих храмов не сохранилось, остались только некоторые описания и годы их существования. Историко-культурологический анализ действующих сохранившихся каменных храмов вышеупомянутого типа является первоочередным, так как именно они заслуживают сегодня особого внимания. Это храмы можно увидеть в селах Попенки, Строенцы, Плоть, Белочи, Колбасна, Воронково, Большой Молокиш, Вадатурково. Уникальный по своей архитектуре храм «ротондального» типа был возведен в 1845 году в с. Зозуляны [4]. Храм данного типа – большая редкость. Это единственный подобный храм в Приднестровье и Республике Молдова, а во всем мире их насчитывается не более двух десятков.

Необходимо подчеркнуть уникальность геополитического положения Приднестровья – региона, где многие десятилетия пересекаются самые противоречивые интересы ведущих европейских держав. Этот факт, безусловно, сыграл одну из ведущих ролей в деле духовного возрождения народов, живущих здесь. Сегодня мы становимся очевидцами возрождения духовной и религиозной жизни. Важную роль в формировании этих процессов сыграли храмовые сооружения. Церковь – это здание, которое трудно спутать с любой другой архитектурной структурой. Православные церкви знакомы всем с детства. Высокие красивые стены, золотые купола, украшенные крестами, звон колоколов... И если другие архитектурные сооружения претерпели значительные изменения, получили мощный толчок в строительной системе, то храмы как раз наоборот. Появление церквей с их внутренней структуры и само понятие структуры оставалось неизменным, как и многие столетия назад. Сохранение традиций строительства храма не означает застой в инженерно-архитектурной мысли, а, наоборот, говорит о сохранения традиций и правил, канонов христианской архитектуры.

Само собой разумеется, что облик храма, который мы видим сегодня, не сложился незамедлительно. Концепция строительства и особенность стиля долгое время работали вместе. Но уже с первых шагов основная задача была ясна, церковь должна стоять веками. Многие православные

архитектурные сооружения нашего времени стояли веками, несмотря на влияние времени, природных явлений и социальных негативных событий.

Список литературы:

1. Гуцей К.В. Михаило-Архангельский собор. История возникновения и возрождения православного храма в Рыбнице/ К.В. Гуцей. – Текст: непосредственный // Покровские чтения: сб. науч. докл. Кн. 9. – Тирасполь, 2007. – С. 21-27.
2. История Приднестровской Молдавской республики. – Тирасполь: РИО ПГУ, 2001. – 512 с. – Текст: непосредственный.
3. Рыбница: научно-популярное издание / А. Покусинский, Л. Покусинская. – Бендеры: ООО «ИПП» ПАПФ», 2013. – 112 с. – Текст: непосредственный
4. Святыни русского Православия юга Украины и Молдавии: историко-документальный фотоальбом / сост. Л.П. Алферьева. – Тирасполь, 2016. – 400 с. – Текст: непосредственный.

Заводцева А.П., воспитатель-методист,
Гачковская Н.Г., воспитатель-методист ,
МДОУ «Рыбницкий детский сад № 15 комбинированного вида»,
г.Рыбница, Приднестровье

РОЛЬ НАРОДНОГО ДЕКОРАТИВНО-ПРИКЛАДНОГО ИСКУССТВА В РАЗВИТИИ ТВОРЧЕСКИХ СПОСОБНОСТЕЙ ДЕТЕЙ

В статье рассматривается роль народного декоративно-прикладного искусства в творческой активности детей дошкольного возраста. Статья посвящена эстетическому отношению к окружающему миру, предмету, проявляется в различных формах и, в частности в декоративно-прикладной деятельности.

Ключевые слова: *народное ,творчество, способности, традиции познавательно-игровой.*

Народное декоративно-прикладное искусство - одно из важных средств художественного воспитания детей дошкольного возраста. Раннее развитие способности к творчеству, уже в дошкольном детстве - залог будущих успехов [1,с.7].

В задушевной песне, в архитектурном ансамбле Бендерской крепости, в красочном узоре молдавской рубахи, в народной резьбе по дереву, в незамысловатом и ярком орнаменте молдавского ковра запечатлены для нас представления народа о подлинной красоте, щедрая мастеровитость, вечное стремление к прекрасному.

Известные педагоги такие как: А.П.Усова, Н.П.Сакулина, Е.А.Флерина, Н.С.Карпинская, В.М. Федяевская неоднократно отмечали, что невозможно воспитать духовно - богатую личность без знакомства детей с народно - прикладным творчеством. Народное творчество - источник чистый и вечный. Он благотворно влияет на детей, развивает их творчество, «несет детям красоту». Это идет от души, а душа народная добра и красива [3,с.17].

Приобщая детей к народному творчеству, нельзя обойти вниманием национально-региональный компонент. Приднестровская земля издревле богата талантами. Поэтому отдельной графой идет работа по знакомству детей с работами молдавских и приднестровских мастеров (С.С. Луценко, К.К. Степанюк, П.А. Влах, А.С. Шинкарук). На занятиях, а также в повседневной жизни дети знакомятся с изделиями народного промысла - гончарные изделия (крынки, большие, высокие посудины «гаваноасе», кувшины «бурлуи», тарелки, миски, чашки; изделия домашней текстильной промышленности (домотканые ковры, дорожки, рушники и т.д) [2,с.27].

Познакомив детей с условиями жизни, быта, культурой приднестровского народа - предлагаем детям, окунувшись в творчество - украсить поделки, силуэты национальной одежды традиционными узорами. Дети учатся умению понимать смысл узора, различать орнамент народов разных национальностей, проживающих в Приднестровье.

Для обеспечения системы работы по данным направлениям коллективом муниципального дошкольного образовательного учреждения «Рыбницкий детский сад № 15 комбинированного вида» собран богатый материал: мультимедийные презентации, обучающие и развивающие мультфильмы, дидактические развивающие игры, папки с силуэтным моделированием, различный иллюстрированный материал по теме: «Творчество молдавских мастеров» (гончарное дело, ковроделие, лозоплетение и др.), оформлены таблицы с элементами народных росписей, созданы условия для самостоятельной деятельности. Были приобретены подлинные изделия декоративно-прикладного искусства, модели-плакаты для формирования умения планировать работу по реализации замысла.

Итогом деятельности ребят служат выставки детского творчества. Дети активно участвуют в творческих конкурсах и выставках городского и районного уровня. В детском саду принимают участие в создание декоративных альбомов: «Мое Приднестровье», «Рыбница-город на Днестре»; в КВН по

народным промыслам; развлечениях, досугах, праздниках. Совместно с детьми и родителями проводятся тематические выставки.

Считаем, что недостаточно обогащать душу ребенка, работая с ним только в рамках детского сада. Посещение музея, выездных выставок активно практикуются в работе с детьми. Посещая музей или выставку, у ребенка формируется первый навык художественного восприятия изобразительного искусства. Для юных ценителей искусства в нашем детском саду оформлены: картинная галерея и уголок народно - прикладного искусства. И, конечно, большое внимание уделяем работе с родителями. Информацию родители получают на собраниях, в индивидуальных беседах и консультациях.

При создании предметно-развивающей среды групп учитываем требования Государственного Образовательного Стандарта Приднестровской Молдавской Республики к условиям реализации образовательной программы ДОУ. Одна из важных задач работы по данной теме - создание для каждого ребёнка разносторонней развивающей среды, чтобы дать ему возможность проявить себя.

Всю свою работу стараемся строить так, что бы каждый ребёнок активно фантазировал, воображал, что бы уже начало образовательной деятельности было сказочным, увлекательным. Поэтому формы проведения НОД выбираем разные: путешествия по старинным городам, знаменитым на весь мир своими художественными промыслами, экскурсии в сказку, превращение в мастеров-художников, в мастеров гончарного дела и т.д. Очень эффективным для развития творческих способностей старших дошкольников считаем метод проектов.

Познавательно-игровой проект «Традиции и обычаи приднестровского народа» помог развить интерес у детей к устному народному творчеству, народным играм. В проекте используем элементы музейной педагогики. С помощью мультимедийного оборудования для детей устраиваются видео-экскурсии в музеи «Народного быта», «Народные костюмы русских, украинцев, молдаван», «Народные промыслы русских, украинцев, молдаван». В проект входят познавательный блок: интерактивные занятия, дидактические игры, танцы, чтение народных сказок, и т.д. и конечно, продуктивная творческая деятельность детей.

Результаты проделанной работы позволяют сделать выводы, что использование изделий народных промыслов углубляет знания детей о народном искусстве, развивает эстетический вкус, обогащает изобразительное творчество.

Список литературы:

1. Грибовская А.А. Народное искусство и детское творчество/ А.А. Грибовская. – Москва: Просвещение, 2006. – 160 с. – Текст: непосредственный.
2. «Дошкольное воспитание». Изд. Дом г.Москва - №2, 2004г., №1,2005г.
3. Казакова Т.Г. Развивайте у дошкольников творчество / Т.Г. Казакова. – Москва: Просвещение, 1995. – Текст: непосредственный.
4. Примерная программа вариативной части плана образовательной деятельности для организаций дошкольного образования «Аистенок» / АЛ.А.Насонова, С.Н.Фомина, Л.Г.Мухоморина. – Тирасполь, 2016. – Текст: непосредственный.
5. Шевчук Л.В. Дети и народное творчество / Л.В. Шевчук – Москва: Просвещение, 2005. – Текст: непосредственный.

Е.В. Зыкова, педагог,
Е.Б. Стратулат, педагог,
М.А. Балакина, педагог,
О.В. Зумбрян, педагог,
МОУ ДО «ЦДЮТ», г. Рыбница, Приднестровье

ВЛИЯНИЕ ДЕКОРАТИВНО-ПРИКЛАДНОГО ИСКУССТВА НА РАЗВИТИЕ ТВОРЧЕСКИХ СПОСОБНОСТЕЙ РЕБЁНКА

В статье описаны условия и факторы формирования творческой личности в школьном возрасте. Описаны основные положения и достижения работы творческих объединений и кружков декоративно-прикладного искусства на базе МОУ ДО «ЦДЮТ».

Ключевые слова: *творческая личность, творческие способности, декоративно-прикладное искусство, творческие объединения и кружки.*

Глубокие инновационные преобразования осуществляются во всех сферах жизни общества: в экономике, политике, культуре, образовании. Ответ на вызов глобальных трансформаций связан, прежде всего, с творческой деятельностью. Проблема творчества в условиях инновационного развития приобретает не только теоретическую, но и актуальную практическую значимость.

Особо выделяются вопросы творчества личности, учитывая, что каждый человек, в той или иной мере, в то или иное время, непосредственно или опосредованно влияет на изменение реальных условий, в которых он живет, на окружающий мир, характер труда.

Творческая деятельность не только создает определенные ценности, но и является условием и способом самовыражения и саморазвития личности, то есть творчество само по себе является ценностью. Вместе с тем оно оказывает значительное влияние на изменение системы ценностей человека, так как в новых условиях общественного развития человек создает новые ценности, творчески осваивает «чужие» ценности и трансформирует «старые» достижения.

Результат творческого процесса представляет собой не только конкретный практический продукт, но и изменение творческого потенциала самой личности, его развитие. Задатками к творчеству преобразовательной деятельности обладает каждый ребенок как представитель рода человеческого.

Для начала, необходимо определить, что включает в себя понятие творческие способности [1]. Прежде всего данный термин обозначает создание человеком нового, ранее не существовавшего продукта. К таким видам деятельности относят музыку, живопись, поэзию и много других направлений. Каждый индивид обладает способностью заниматься творческой деятельностью независимо от своих уже сформировавшихся навыков. Любой, кто сопереживает или выражает другие эмоции, может с уверенностью сказать, что занимается творческой деятельностью.

Одним из важнейших факторов творческого развития учащихся является создание условий, способствующих формированию их творческих способностей. Группа авторов, в частности Дж Смит, Б.Н. Никитина, Л.Кэрролл, выделяют несколько условий успешного развития творческих способностей детей. Первое условие заключается в создании атмосферы для опережающего развития ребенка. Второе условие заключается в постоянном повышении планки достижений. Третьим условием является предоставление ребёнку личной свободы в выборе занятия, в чередовании и в продолжительности дел при чутком руководстве взрослых. Следующее условие реализуется необходимой комфортной психологической обстановкой и наличием свободного времени. Взрослые должны создать безопасную психологическую базу для возвращения ребёнка из творческого поиска и собственных открытий, открыть дорогу к созиданию, и надолго сохранить творческую активность [2].

Важным условием развития высокого уровня творческих способностей является грамотный подбор обучающих методов, форм и средств в рамках развивающей методической системы.

В любом городе, в том числе и Рыбнице, существует большое множество кружков по интересам. У ребенка есть возможность выбирать, чем он хочет заниматься в свободное время. Уже с детства ребенок должен учиться и развиваться в нескольких направлениях помимо школьной программы. Это поможет достичь успеха в будущем, ведь такие люди будут уметь выражать свою индивидуальность.

Одним из творческих направлений является декоративно-прикладное искусство, оно включает в себя огромное множество составляющих: шитье, вышивание, вязание, бисероплетение, тестопластика, ткачество, выжигание, резьба, мозаика, витраж, декупаж, лепка, скульптура, плетение, роспись [2].

На базе Муниципального образовательного учреждения дополнительного образования «Центр детского и юношеского творчества» в рамках детских образовательных объединений художественно-эстетической направленности в 2018-19 учебном году велись следующие кружки: «Мир оригами», «Мир чудес», «Шелковая ленточка» и «Бусинка за бусинкой».

Перспективные планы проведения занятий разработаны на основе типовых программ, утвержденных Министерством Просвещения ПМР (Приказ № 807 от 8.07.2016 г. «Об утверждении перечня дополнительных образовательных программ для реализации в учебно-образовательном процессе об организациях дополнительного образования кружковой направленности»).

Актуальность программ обусловлена тем, что они направлена на создание условий для творческого развития ребенка, на развитие мотиваций к познанию декоративно-прикладного творчества. Через осязание и действие у ребёнка происходит познание объёмно-пространственных свойств действительности, его умственное развитие. Трёхмерное изображение объёмных предметов развивает пространственное видение, формирует конструкторские умения и навыки.

Цель программ: формирование эстетического отношения личности ребёнка к окружающему миру в процессе художественно-предметного творчества, приобщение обучающихся к достижениям мировой художественной культуры.

В процессе обучения учащихся решаются следующие *задачи*:

– обучение специальным технологиям работы с различными материалами, закрепление приобретенных умений и навыков, возможности их применения;
– постижение культурного наследия, формирование личностного отношения к искусству;
– развитие зрительного восприятия, мелкой моторики, образного и конструктивного мышления и памяти;
– развитие наблюдательности, усидчивости, творческих способностей;
– формирование эмоционального эстетического отношения к окружающему миру.

Для формирования творческих способностей учащихся в рамках программ используются следующие методы обучения:

– словесные (беседа, объяснение материала, опрос, обсуждение, рассказ, экскурсия);

– наглядные (демонстрация наглядных пособий, фото и видеоматериалов, мультимедийных презентаций, книг и альбомов по теме; экскурсии на выставки детского художественного творчества);

– практические (выполнение практических, контрольных и творческих заданий, создание эскизов, разработка и реализация творческих проектов);

– игровые как метод обучения, воспитания и терапии.

Для успешной реализации данных программ используются также и нестандартные способы организации педагогического взаимодействия такие как: ситуация успеха; ситуация «здоровой» конкуренции; создание благоприятного морально-психологического климата на занятиях кружка.

Критерии уровня освоения программ выражаются в следующих показателях: знания о правилах работы с материалами и инструментами; степень владения техниками и приемами; умение подбирать нужный материал; обращаться с инструментами; предпочтение работать по образцу или самостоятельно, творчески; умение доводить начатое дело до конца; продуктивность (количество выполненных работ) и участие в выставках; культура труда; эстетический вид изделий; навыки сотрудничества, взаимопомощи и общения в коллективе.

Формами и способами проверки результата являются начальная, промежуточная и итоговая диагностика. Входная диагностика осуществляется в устной форме – в виде беседы. Промежуточная диагностика проходит в виде опроса, викторины, выполнения творческих работ. Итоговая диагностика проходит в форме контрольного тестирования два раза в год и выполнения творческой работы в конце года. Также проверка результатов обучения осуществляется с помощью педагогического наблюдения.

Формы подведения итогов – мини-выставки изделий на занятии, участие лучших работ обучающихся во внешних выставках и конкурсах детского творчества, создание электронного каталога конкурсных работ.

Формой предъявления результата являются конкурсные достижения учащихся. Некоторые результаты работы кружков за 2018-2019 учебный год представлены следующими достижениями:

В IX Открытом республиканском фестивале декоративно-прикладного искусства «День ремесел» участвовало 13 человек, получен приз зрительских симпатий и дипломы участников.

На Международном конкурсе «Акварели Днестра» в рамках бассейновой природоохранной информационно-просветительской кампании «Сохраним Днестр» из пяти участников трое завоевали призовые места.

На VI республиканском фестивале «Созвездие талантов-2019» в номинации «Декоративно-прикладное творчество» команда кружка «Мир оригами» заняла первое место; команда кружка «Мир чудес» − третье место.

Также учащиеся приняли активное участие в муниципальном конкурсе изделий декоративно-прикладного искусства «Мэрцишор шагает по планете-2019». Они являются непосредственными участниками многих школьных, городских, муниципальных и республиканских мероприятий по оформлению выставок, проведению мастер-классов и др.

Результаты работы показывают, что можно добиваться успехов в развитии творчества детей при соблюдении целого ряда условий, если осознанно ставить такую цель и подчинять ей свою деятельность

Таким образом, можно сделать вывод, что в современном обществе большое внимание уделяется программам, направленным на развитие творческих способностей. Это объясняется динамичным развитием всех сфер жизнедеятельности человека, унификацией, и как следствие – потери индивидуальности человека, самобытности народа. Через творческое развитие человек реализует собственную индивидуальность, неповторимость, авторский почерк. А все мы вместе, сохраняя культуру народа, являемся самобытной нацией с богатой культурой и традициями.

Из глубины веков до наших дней дошли прекрасные образцы декоративно-прикладного искусства. Независимо от социального статуса наши предки очень рано обучали детей ремеслам, рукоделию. Это обусловлено не только необходимостью изготовления предметов обихода, но и важным условием для гармоничного развития личности. Приобщение к прекрасному обогащает душу ребенка, прививает любовь к родному краю. Благодаря этому до наших дней дошли национальное искусство, традиции. В наши дни, благодаря творчеству народных мастеров мы можем наслаждаться красотой окружающего мира и воспитывать детей в гармонии с природой, развивая художественный вкус [2].

Список литературы:

1. Тютюник Н.В. Развитие творческих способностей, как средство формирования личности ребёнка. – URL: https://multiurok.ru/blog/razvitiie-tvorchieskikh-sposobnostiei-kak-sriedstvo-formirovaniia-lichnosti-riebionka.html. – Текст: электронный.

2. Творческая деятельность – это что такое? – URL: https://businessman.ru/tvorcheskaya-deyatelnost-eto-chto-takoe-opredelenie.html. – Текст: электронный.

А.В. Ильева, воспитатель,
Л.В. Колесник, воспитатель,
А.С. Щерба, воспитатель,
МДОУ «Рыбницкий центр развития ребенка №2»
г. Рыбница, Приднестровье

СИСТЕМА РАБОТЫ ПО ФОРМИРОВАНИЮ ЭСТЕТИЧЕСКОГО ВОСПИТАНИЯ ДЕТЕЙ ДОШКОЛЬНОГО ВОЗРАСТА В ПРОЦЕССЕ ОРГАНИЗАЦИИ БЕСЕД ПО ИЗОИСКУССТВУ

Беседы по изобразительному искусству будут способствовать эстетическому воспитанию детей дошкольного возраста. Успех воспитания и обучения зависит от методов и приемов, которые использует педагог.Выбор методов и приемов зависит: от содержания и задач, стоящих перед данным занятием, и от задач изобразительной деятельности; от возраста детей и их развития; от вида изобразительных материалов, с которыми действуют дети.

Ключевые слова: *метод, прием, изобразительное искусство, педагог, дошкольники, беседы, система, диагностика, живопись, знания.*

Успех воспитания и обучения во многом зависит от того, какие методы и приемы использует педагог, чтобы донести до детей определенное содержание, сформировать у них знания, умения, навыки, а также развить способности в той или иной области деятельности.

Методы изучения художественного творчества и развития детей, разработанные ученым, нашли воплощение как в педагогической практике А.В. Бакушинского, так и в опыте и исследованиях его учеников и последователей: Г.В. Лабунской, Н.П. Сакулиной, Б.П. Юсова и др. Их объединяет заложенная основателем научной школы традиция отношения к ребенку как к личности, способной к творческой деятельности в художественных образах на основе эстетического восприятия окружающей действительности [1].

Цель данной проблемы – научить детей эстетическому восприятию окружающего мира.

Задачи:

1) Выявить уровень сформированности беседы у детей старшего дошкольного возраста в процессе изобразительной деятельности.

2) Создать условия для формирования творческого восприятия у детей старшего дошкольного возраста в процессе изобразительной деятельности.

3) Организовать и провести систему педагогической работы с детьми, направленную на совершенствование изобразительных навыков детей старшего дошкольного возраста посредством использования бесед по изобразительному искусству.

4) Проанализировать результативность проведённой работы.

Практическое исследование по изучаемой проблеме мы проводили на базе МДОУ «Рыбницкий ЦРР №2» в старшей группе. В исследовании приняли участие 20 детей старшего дошкольного возраста.

Для проведения исследования нами были созданы следующие условия:

1) Подобран стимульный материал для проведения психолого-педагогической диагностики.

2) Разработан перспективный план работы с детьми, направленный на формирование знаний об изобразительном искусстве у детей старшего дошкольного возраста в процессе бесед.

3) Подобран дидактический материал: репродукции известных художников, дидактические игры по ознакомлению дошкольников с живописью.

Разработаны конспекты занятий по организации бесед с детьми дошкольного возраста по ознакомлению с изобразительным искусством, конспекты занятия по рисованию.

Для изучения уровня сформированности знаний об изобразительном искусстве нами была проведена психолого-педагогическая диагностика.

Уровень сформированности бесед по изобразительному искусству мы оценивали по 3-х бальной системе: 3балла – высший уровень, 2 балла – средний уровень, 1 балл – низший уровень.

Диагностику мы проводили последующим параметрам:

1.Опросник с использованием иллюстраций.

2.Дидактические игры по ознакомлению жанрами живописи.

При наблюдении за действиями детей было выявлено, что высший уровень сформированности – 3балла получили, только двое детей из десяти. У троих детей оказался средний уровень сформированности знаний об изобразительном искусстве.Выяснилось, у четверых детей возникли затруднения отвечать на вопросы об изобразительном искусстве.

У восьми детей из десяти возникли проблемы знаний об изобразительном искусстве. Только двое детей знали жанровые живописи , отвечали на вопросы быстро и правильно.

Выполняя третье задание, увосьми детей возникли проблемы с ответами на вопросы воспитателя, не могли различать жанровые живописи.

В основном дети справились с заданием, но только после некоторых подсказок.

Двое детей отлично справились со всеми тремя заданиями (Александра К. Данил Д.), – у них хорошо развиты знания о жанровых живописях по изобразительному искусству.

Сравнивая результаты диагностики, констатируем: дошкольники в целом показали низкий уровень сформированностизнаний по изобразительному искусству о жанровых пейзажах.

Проведя эксперимент, мы увидели, что уровень сформированности знаний по изобразительному искусству детей старшего дошкольного возраста находится на начальном этапе развития.

Результаты исследования послужили основой для составления нами перспективного плана работы с детьми, направленного на формирование знаний по изобразительному искусству о жанровых пейзажах детей старшего дошкольного возраста.

Вначале, мы провели беседу по ознакомлению дошкольников с жанрами изобразительного искусства «Наш вернисаж», для достижения поставленных нами целей и задач, одна из которых – знакомить дошкольников с изобразительным искусством.Дать представления детям о художниках, картинах и картинных галереях. Познакомить с жанрами изобразительного искусства (пейзаж, портрет, натюрморт).

В ходе беседы детям задавались вопросы, кто такой художник, где можно увидеть картины. Было выявлено, что не все дети знают понятия художник, а так же не знают где можно увидеть картины.

Следующим пунктом было проведено занятие «Знакомство с искусством портрета».

При поведении данного занятия перед нами стояли следующие задачи:

– вызвать у детей эмоциональное отношение к образу, закреплять умение передавать различные выражения лица (радостное, грустное, испуганное и т.д.); развивать у детей воображение и чувство юмора; приучить правильнорасполагать части лица; закреплять приемы рисования красками, всей кистью и ее кончиком;

– воспитывать чувство радости от проделанной работы, желание доводить начатое дело до конца.

На данном занятии, перед нами были поставлены определённые цели:сформировать представление о портрете и о том, для чего его создают художники; что художники изображают не только внешний вид конкретного человека, но и его душевное состояние, настроение, что в портрете ничего не бывает лишнего: все работает на раскрытие образа человека; учить детей узнавать по изображенному сюжету на картине, какие чувства испытывает персонаж в той или иной ситуации (радость, грусть, удивление, злость, испуг);

Знания, полученные детьми на этом занятии, будут использованы нами в дальнейшей нашей работе.

Следующим пунктом нашего плана было: дидактическая игра «Жанры живописи».

При проведении занятия перед нами были поставлены цели:

– воспитывать интерес у детей к изобразительному искусству,

– продолжать знакомить детей с жанрами живописи: натюрморт, пейзаж, портрет, умение находить выбранный жанр среди других, объяснить свой выбор.

В ходе выполнения данной работы:«Система работы по формированию эстетического воспитания детей дошкольного возраста в процессе организации бесед по изоискусству» мы сделали следующий вывод – организованная нами работа помогла повысить уровень сформированности знаниий по изобразительному искусству о жанрах живописи.

Развитие творческого потенциала личности должно осуществляться с дошкольного возраста, когда ребенок под руководством взрослого начинает овладевать различными видами деятельности, в том числе и художественными. Большие возможности в развитии творчества заключает в себе изобразительная деятельность и прежде всего рисование [3].

Нами была организована целенаправленная работа о жанровых пейзажах. Дети с интересом рассматривали различные жанровые пейзажи, учились различать портреты, пейзажи, натюрморты друг о друге. Ребята приобрели навыки знания о жанровых картинах по изобразительному искусству.

У детей повысился уровень знаний об изобразительном искусстве, сформировалось представление о жанрах живописи.

Видно, что знания и навыки по изобразительному искусству значительно повысились.

Анализируя данную работу, мы предполагаем, что беседы по изобразительному искусству будут способствовать эстетическому воспитанию детей дошкольного возраста.

Список литературы:

1. Бакушинский, А.В. Художественное творчество и воспитание: опыт исследования на материале пространственных искусств / А.В. Бакушинский; Н.Н. Фомина; Т.А. Копцева. – Москва: Карапуз, 2009. – 304 с. – Текст: непосредственный.

2. Вдовиченко, С.А. Дети светлой краской красят мир: мини-хрестоматия методов и приемов работы с детьми дошкольного возраста на занятиях изобразительной деятельностью / С.А. Вдовиченко. – Москва: Чистые пруды, 2009. – 32 с. – Текст: непосредственный.

3. Детский сад и семья: изобразительное творчество от колыбели до порога школы: учебная и учебно-методическая литература / сост. И.А. Лыкова; Ин-т худож. образования РАО. – Москва: Карапуз: Сфера, 2010. – 160 с. – Текст: непосредственный.

4. Собянина, И.В. Художественное воспитание: учебно-методическое пособие: авторская комплексная программа художественного воспитания "Искусство" / И.В. Собянина; С.Н. Савушкин, Г.А. Фролова.. – Москва: Карапуз, 2010. – 112 с. – Текст: непосредственный.

Карчевская М.Д., музыкальный руководитель
МДОУ «Рыбницкий детский сад № 15 комбинированного вида»,
г.Рыбница, Приднестровье

МУЗЫКА НА ПРАЗДНИКЕ В ДОШКОЛЬНОМ ОБРАЗОВАТЕЛЬНОМ УЧРЕЖДЕНИИ

В статье рассматривается роль музыки, ее воспитательное и эстетическое значение в проведении музыкальных праздников для развития детей дошкольного возраста.

***Ключевые слова**: праздник, музыкальные произведения, чувства, музыка.*

«Музыка для ребенка - мир радостных переживаний. Чтобы открыть перед ним дверь в этот мир, надо развивать у него способности, и прежде всего музыкальный слух и эмоциональную отзывчивость. Иначе музыка не выполнит свои воспитательные функции» - эти слова Н.А.Ветлугиной я всегда беру за основу в своей работе, т.к. музыкальное воспитание является одним из многих видов деятельности ребенка в детском саду. А главное, это самая приятная, прекрасная и доступная форма общения взрослого и ребенка.

Не каждый взрослый может близко соприкасаться с миром детства, а лишь те, кому дана эта возможность - воспитатели детского сада. Они вместе с детьми мечтают, уносятся в мир сказок, мир музыки. Вместе смеются, играют, рисуют и творят. Дети, чувствуя близость и расположение взрослого друга, доверяют ему свои тайны, мысли, чувства и эмоции. Как это прекрасно - знакомить ребят с музыкой, проводить для них праздники.

Музыка на празднике в детском саду в синтезе взаимопроникающих искусств - художественного слова, танца, драматизации, предметов изобразительного искусства (оформления), представленных на празднике, оказывает сильное эмоциональное воздействие на детей. Вся программа праздника, действия детей: праздничное шествие, пение, игры, пляски, различные сценки и неожиданные для детей сюрпризы - сопровождаются музыкой, вызывающей у детей эмоционально-творческий подъем в их исполнительской деятельности. Музыка помогает раскрыть идею и содержание праздника, окрашивает различные части праздничной программы и, придавая то торжественное, то веселое, то шутливое настроение, вызывает соответствующую реакцию присутствующих в зале детей и взрослых, объединяя всех общим эстетическим переживанием. Хорошая, яркая музыка проникает в душу ребенка, затрагивает чуткие струны его сердца, оставляя в глубине его неизгладимый след, неповторимые радостные впечатления действа. Она связывает ребенка незримыми нитями с искусством родной страны, создавая эмоциональную основу для воспитания чувства любви и преданности своей Родине. Таково воспитательное и эстетическое значение музыки на детском празднике.

При составлении праздничной программы очень важно произвести тщательный отбор музыкальных произведений. Они должны соответствовать идее, тематике праздника по своему содержанию и форме. В программу праздника обычно включается народная, классическая и современная музыка.

В детском саду отмечаются общенародные праздники и тематические: «Золотая осень», «День города», «Новогодние утренники», «Рождественские святки», «День защитника Отечества», «8 Марта», «День Победы», «Выпуск в школу». В зависимости от темы, эстетических и педагогических задач праздничной программы, изменяется и варьируется его структура, вход детей в зал, изменяется характер и содержание творческо-исполнительской деятельности детей, зрелищных сюрпризных компонентов праздника. Так, праздник, посвященный Дню защитника Отечества, начинается с праздничного марша, который вызывает эмоциональный подъем и общность чувств его участников. Очень любят дети «Праздничный марш» В. П. Герчик. В этом жизнерадостном и веселом марше удачно сочетаются слова и музыка. Наблюдения показывают, с каким удовольствием дети его разучивают и исполняют.

Приведенные примеры говорят о том, что у музыкального руководителя всегда есть возможность выбрать марш в соответствии с темой праздника и возрастом детей. Композиторы М.И. Красев, А.Н.Александров, Е.Н.Тиличеева, Т.Н. Попатенко, В.И.Витлин создали много хороших праздничных песен, доступных для исполнения детьми. Звонкие, веселые, с удовольствием исполняемые каждым ребенком, они усиливают ощущение праздника и радости. В этих песнях поется о нашей Родине, Армии, маме и бабушке, природе и обо всем том, что нас окружает. Так, для подготовительной группы можно рекомендовать песню «О Родине» А.Н. Пахмутовой, «Бравые солдаты» А.Д. Филиппенко, украинскую – «Зозулька» в обработке Ю.Михайлова, молдавскую - «Гиочелул» М.Унгуряну. Кроме указанных, существует еще немало хороших праздничных песен, заслуживающих рекомендации для использования

в работе с детьми. Так, знакомя с произведениями о родном крае, я использую песню рыбницкого композитора В.В.Афиногенова «Любимый город», где отражены и природа молдавского края, и достопримечательности города. Важнейшим критерием отбора музыкальных произведений для детей служит художественно-музыкальная значимость. Подготовив музыкальное произведение к исполнению, педагог знакомит с ним детей, предварительно рассказав им о его содержании в яркой и эмоциональной форме.

В репертуаре исполняемых на празднике песен всегда желательны народные песни и любимые песни из их обычного репертуара. Так, наряду с русскими народными песнями: «Во поле береза стояла», «Земелюшка-чернозем», я использую украинские народные песни: «Выйди, выйди сонечко», «Веснянка», а также песни приднестровских композиторов- А.Токарева «Осенний вальс», Л.Стамбульского «Песня о Рыбнице». Знакомые детям песни исполняются уверенно и с удовольствием. В день праздника они звучат особенно выразительно и воодушевленно. Дети могут их петь хором, с запевалами-солистами (песня «Наша Родина сильна» А.Д.Филиппенко) или небольшой группой запевал («Пошла млада за водой»). Пение детей может сопровождаться выступлением небольшой танцевальной группы. Так, при исполнении пляски «Дударики» использовала пение детей.

Музыкальное сопровождение всех исполняемых детьми песен требует сдержанности звучания и интерпретации в соответствии с художественным образом и эмоциональным характером песни - торжественной или веселой, игровой, лирической или маршевой. Уже вступление к песне обычно эмоционально настраивает детей, дает им возможность почувствовать ее характер и стимулирует выразительное пение. Если песня исполняется одновременно двумя-тремя группами, то желательно, чтобы хором управлял дирижер. Им может быть поющий и обладающий музыкальностью воспитатель одной из старших групп. Не только пение, но и многие другие номера праздничной программы исполняются под музыку. Так, на празднике ко «Дню защиты детей» я поставила музыкальную оперу-игру «Теремок» в исполнении детей подготовительной группы.

Все отобранные для праздника музыкальные произведения, которые будут сопровождать пляски, хороводы, игры детей, требуют от музыкального руководителя выразительного и высокопрофессионального исполнения, подчеркивающего эмоциональный, своеобразный характер музыки - плавный, задорный, хороводно-образный. Каждая миниатюра, сопровождающая движения детей, должна вызывать у них соответствующие эмоции, настраивать на определенный ритм, активизировать творческо-исполнительские возможности каждого ребенка. Все это возможно при условии тщательной подготовки музыкального руководителя к исполнению всех произведений, звучащих на празднике. Те же требования предъявляются к музыкальному сопровождению театрализованных представлений - кукольного театра и инсценировок.

Итак, в течение всего праздника музыка «ведет» программу: воодушевляет и успокаивает детей, заставляет их радоваться и переживать, находит отклик в душе ребенка. В этом эмоциональном, непосредственном воздействии музыки ее огромное значение, величавая воспитательная сила, обращенная к душе и сердцу ребенка.

Список литературы:

1. Арисмеди, А.Л. Дошкольное музыкальное воспитание / А.Л. Арисмеди. – Москва: Прогресс, 2001. – 325 с. – Текст: непосредственный.

2 . Ветлугина, Н.А. Музыкальное воспитание в детском саду / Н.А. Ветлугина. – Москва: 1981. – 95 с. – Текст: непосредственный.

3 . Давыдова Н.А. Основы музыкального воспитания / Н.А. Давыдова. – Текст: непосредственный //Дошкольное воспитание. – 2004. – №6. – С. 21-29.

4. Кокина Н.А. Развитие вокальных и творческих способностей детей / Н.А. Кокина. – Текст: непосредственный // Музыкальный руководитель. – 2009. – №4. – С. 15-17.

5. Метлов Н.А. Музыка-детям / Н.А. Метлов – Москва: Просвещение, 1995. – 70 с. – Текст: непосредственный.

6. Михайлова М.А. Развитие музыкальных способностей детей / М.А. Михайлова – Ярославль: Академия развития,1997. – 230 с. – Текст: непосредственный.

7. Никишина Г. А. Малыш и музыка / Г. А. Никишина - Мн.: 2004. – 25 с. – Текст: непосредственный.

8. Радынова О.П. Дошкольный возраст / О.П. Радынова. – Текст: непосредственный //Дошкольное воспитание.- 2001. – №2. – 11-15 с.

9. Савельев, Г. В. Развитие музыкального восприятия дошкольников: учеб. – метод. пособие для педагогов и руководителей учреждений, обеспечивающих получение дошкольного образования / Г. В. Савельев. – Мозырь: ООО И Д« Белый Ветер», 2005. – 143 с. – Текст: непосредственный.

10. Стулова Г. П. Развитие детского голоса в процессе обучения пе- нию / Г. П. Стулова. – Москва: Прометей, 1992. – 270 с. – Текст: непосредственный.

11. Тютюнникова Т.Э. Музыкальные узоры / Т.Э. Тютюнникова. – Текст: непосредственный //Музыкальный руководитель. – 2006. – №1. – С. 68-76.

Р.В. Коневникова, ст. преподаватель,
филиала ПГУ им. Т.Г. Шевченко,
М.Ю. Бурлака, преподаватель
МОУ ДО «ЦДЮТ»
г. Рыбница, Приднестровье

ДУХОВНО-НРАВСТВЕННОЕ ВОСПИТАНИЕ ДЕТЕЙ НА ЗАНЯТИЯХ ИЗОБРАЗИТЕЛЬНЫМ ИСКУССТВОМ

В статье исследуются проблемы духовно-нравственного воспитания детей средствами изобразительного искусства, раскрываются основные цели и задачи обучения и воспитания изобразительному искусству в системе дополнительного художественного образования, а также вопросы обуславливающие развитие у детей эмоционально-эстетического, нравственно-оценочного отношения к окружающей действительности и к искусству, отклика на прекрасное в произведениях изобразительного искусства.

Ключевые слова: *духовно-нравственное воспитание, художественная культура, уроки высокой духовности, цели и задачи обучения и воспитания изобразительному искусству в системе дополнительного художественного образования, изобразительная деятельность, восприятие произведений изобразительного искусства, эмоционально-нравственное отношение к действительности и искусству.*

Возможности изобразительного искусства в формировании духовной культуры не могут оспариваться. Однако важно найти причины, по которым этот процесс протекает вяло, порой безрезультатно. Ограничиваясь рамками программы, педагоги порой упускают возможность преподнести своим воспитанникам уроки высокой духовности.

Каждый человек в меру своей духовной зоркости, широты кругозора может проникать в глубь произведения, постигать его иносказательную, метафорическую суть, видеть скрытое явление. Но нередко духовное общение с произведением искусства подменяется восприятием лишь его внешней стороны: сюжета, техники письма или стиля. Говоря о роли искусства в формировании духовной культуры личности, вспомним слова К.Г. Юнга: «Мы обращаемся к мудрости всех времен и народов и обнаруживаем, что по-настоящему ценное уже давно высказано на самом прекрасном языке» [4, с. 107].

В педагогической деятельности преподавателя дополнительного образования эти вопросы возникают, но нет на них теоретико-методического ответа в силу того, что преимущество отдается совершенствованию визуально-пространственной стороны образного мышления. Хотя учитель, эмоционально раскрывая сюжет произведения, сообщая сведения о его авторе, уверен, что таким способом содействует накоплению образных представлений, духовно-нравственному и эстетическому воспитанию, развитию художественного мышления детей. М.В. Алпатов подчеркивает: «Если ребенок не обучается самостоятельному диалогу с произведением искусства, то это значит, что он, ребенок, не осознает факт многозначности искусства, т.е. ему не открывается возможность, позволяющая иметь свое мнение, суждение, точку зрения» [1, с. 50]. Отсюда неуверенность в собственных силах, в способности понимать, чувствовать и сопереживать по поводу сказанного другим человеком. Трактовка произведения, опирающаяся на собственную жизненную позицию, соотнесение ее затем с позицией самого автора, т.е. более полное освоение опыта художника, приводит ребенка к осмыслению своих интересов, убеждений, осознанию своего места в мире, побуждает к поиску более совершенного образа жизни. А сама способность мастера кисти творить ценностные смыслы жизни находит отражение в изобразительной деятельности кружковца.

О том, что любит и о чем мечтает ребенок, какие мысли его занимают красноречиво говорит детский рисунок. Именно его можно считать определенным результатом воспитания человеческой души, именно он дает понять, как часто взрослые пребывают в иллюзиях, когда думают, что, обучая изобразительному искусству, непременно формируют духовность, нравственность, эстетический и художественный вкус.В рисунках детей зачастую воплощено стремление образно рассказать об отношении к природе. Но более всего радуют их суждения. Осмысливая название произведения, они усматривают в нем размышления художника о жизни, о том, как обрести ее истинный смысл, жить в согласии с природой. Изобразительное искусство воспринимается ими как возможность соприкоснуться с красотой, возвыситься над бытом и прозой существования. Вот некоторые их высказывания: «Чтобы восхититься картиной, необходимо познакомиться с автором, его жизненной позицией, понять таким образом, что он пытался сказать своим зрителям». «Именно понимание картины заставляет удивляться и чувствовать». «Чтобы картину понять, нужно знать, кто ее написал: именно здесь скрывается часть тайны произведения».

На следующем занятии дети оценивали художественные достоинства произведений В..М.. Васнецова, посмотрев презентацию его сказочно-былинных полотен, интерпретировали их содержание. Юные члены кружка «Веселая палитра» особенно подробно рассматривали и характеризовали картину «Спящая царевна». В совместной дискуссии вспомнили сказку Шарля Перро «Спящая красавица», но

они сразу догадались, что произведение Васнецова нельзя считать иллюстрацией к французской сказке: ведь так знакомы и терем, и сосновый бор, и царевна в русском сарафане. Вывод был однозначен – «Сказка о мертвой царевне и семи богатырях» А. С. Пушкина! В процессе интерпретации образов спящая царевна перерождается в спящую Русь, яркие цветы символизируют прекрасное грядущее время. Ребята с достаточно развитым образным мышлением говорят о том, что в этом выражена вера художника в подрастающее поколение: «Пока Русь спит, ждет своего часа, но есть надежда на ее духовное пробуждение...»

При осмысленном восприятии произведений изобразительного искусства у детей возникает потребность познакомиться с новыми картинами. Метод интерпретации, апробированный в ходе исследования, оказывает влияние на восприятие образа во всем его богатстве и многогранности, что способствует возникновению неподдельного эмоционального отклика, положительно сказывается на обогащении внутреннего мира ребенка. Кроме того, глубокое осмысление проблем духовного порядка отражается на содержании и качестве детских работ, результатах самостоятельных поисков тем, решаемых средствами искусства. Рисунки школьников приобретают некоторый философский смысл, отличаются эмоциональной насыщенностью, выражающейся в колорите и композиционной целостности.

Итак, «подпитывать» воображение детей, подвигать их к красоте, созиданию, духовному росту способно искусство, понятое, осмысленное, прочувствованное. «Знание сопровождает видение и, словно раскрывая правду, дарованную нашим глазам, приводит к тому, что богатство живописи начинает также питать и наш разум» – указывает Ж. Ф. Гийу [3, с. 87].Чем раньше дети поймут, что живописец, давая предметное преображение мира, как бы заново объясняет его, вовлекает в размышления о жизни, тем раньше начнут «шлифоваться их чувства», возвышаться их духовно - нравственное сознание.

Список литературы:

1. Алпатов, М.В. Немеркнущее наследие / М.В. Алпатов. – Москва: ВЛАДОС, 2017. – 304 с. – Текст: непосредственный.

2. Кандинский, В.В. О духовном в искусстве / В.В. Кандинский. – СПб.: Нева, 2015. – 110 с. – Текст: непосредственный.

3. Гийу, Ж.Ф. Великие полотна / Ж.Ф. Гийу. – М.: Искусство, 1995. – 208 с. – Текст: непосредственный.

4. Юнг, К.Г. Архетипы и символ / К.Г. Юнг. – Москва: Ренессанс, 1991. – 343 с. – Текст: непосредственный.

А.О. Мельникова, педагог,
руководитель образцового хореографического коллектива,
МОУ ДО «Центр детского и юношеского творчества»,
г. Рыбница, Приднестровье

СЕМИОТИКА ТАНЦА

В статье раскрывается значение семиотики танца как формы отражения действительности, выраженной посредством «знаковой системы», т.е. коммуникации при помощи движений человеческого тела.

Ключевые слова: *семиотика, семиотика танца, знак, знаковая система.*

Семиотика – это междисциплинарная область знаний, занимающаяся изучением производства, строения, функционирования всевозможных знаков и знаковых систем, которые хранят и передают информацию.

Важное место семиотика занимает в методологии гуманитарных наук, поскольку раскрывает различные культурные явления, начиная от элементарного мышления. Кроме того, она имеет значение в философии и искусстве. Помимо знаков естественной языковой системы в круге внимания семиотики находятся и искусственные, такие как: научный, театральный, музыкальный, художественный, хореографический и пр. языки. Данная область занимается исследованием не только отдельного знака, но также рассматривает их комплексно, в качестве системы сигналов, при этом такой их анализ исходит от аналогии их строения, принципов функционирования.

Несмотря на то, что семиотика как научная дисциплина начала формироваться лишь в конце XIX века, ее предпосылки мы можем найти еще в античные времена, например, в теориях Аристотеля (384-322 до Р.Х.), стоиков, а также в теориях Августина Блаженного (354-430), в логических учениях схоластики, в философии Томаса Гоббса (1588-1679), Джона Локка (1632-1704) и других. Истинный прорыв, а именно зарождение семиотического подхода в исследовании знаковых систем посредством принципов математической логики, обнаружился в конце XVII века в логико-математических трудах Готфрида Вильгельма Лейбница (1646-1716). По причине необходимости детального, более четкого анализа понятий «знака» и «знаковых систем», появившейся сразу в некоторых направлениях

(лингвистике, математике, логике, естествознании), в конце XIX века, независимо друг от друга у нескольких ученых зародилась, непосредственно, концепция возникновения особой науки.

Так, Фердинанд де Соссюр подверг рассмотрению естественные языки, которые понимал как знаковые системы. Данной дисциплине он предложил название «семиология», которую представлял в качестве главной науки, в которую должна входить лингвистика. При этом исследователь рассматривал «семиологию» с точки зрения гуманитарных наук.

Чарльз Сандерс Пирс предложил свою теорию относительно данного вопроса, а именно рассматривал «семиотику» (собственно он ввел данный термин) сквозь призму логических отношений. Кроме того, Пирс оказал свой вклад и в развитие теоретических знаний данной области: выдвинул параметры семиотического функционирования (репрезентант, интерпретант, референт); ввел первую классификацию знаков (иконический знак – индекс – символ), а также изучил процесс функционирования знака (семиозис). Кроме того, он рассматривал «семиотику» как «универсальную алгебру отношений».

Затем в развитие науки о знаках и знаковых системах внесли свой вклад такие исследователи как Готлоб Фреге, Чарльз Уильям Моррис, Рудольф Карнап, Альфред Тарский, Томас Себеок, Умбрето Эко и другие.

Центральным понятием в области семиотики является термин «знак», трактование которого также зависит от традиций. Так, в логико-философской традиции, представителями которой были Чарльз Моррис и Рудольф Карнап, знак – это материальный носитель (чаще всего информация). В лингвистической традиции, представителями которой были Фердинанд де Соссюр и Луи Ельмслев, знак – это двойственность: с одной стороны, «означающий» – форма или план, с другой стороны, «означаемый» – значение и смысл.

Важным термином в области семиотики является также понятие «знаковый процесс» или «семиозис», которое понимается в качестве ситуации с определенным комплексом компонентов (отправитель, получатель, среда, канал связи, сообщение, код и т.д.).

Семиотика включает в себя три основные области:

1. Синтактика занимается изучением синтаксиса знаковых систем (структуры сочетаний знаков, правила их образования и преобразования).
2. Семантика занимается изучением смысла.
3. Прагматика занимается изучение соотношения знаковых систем и адресата.

Популяризация семиотики как научной дисциплины обусловлена сосредоточенным интересом к вопросам языка, его анализа. Из вышесказанного вытекает предположение о наличии семиотической модели теории познания на современном этапе развития философской мысли, которая представляет собой постижение объекта познания посредством знакового опосредования.

Понятие «семиотика» относительно танцевального искусства стало использоваться сравнительно недавно, не более полувека назад, тем не менее в последние два десятилетия данное направление приобретает актуальность.

Терминологический аппарат хореографического искусства как формы отражения действительности выражается посредствам «знаковой системы», воплощенной через коммуникацию при помощи движений человеческого тела. Из этого следует, что танец является предметом исследования семиотики.

На заре развития хореографического искусства танец представлял собой гармоничный набор примитивных движений тела, которые были естественны и не требовали особых усилий, это такие движения, как шаг, махи руками, прыжки.

Развитие духовного мира человека повлекло за собой усложнение всех сфер жизнедеятельности, в том числе и танца, что послужило внедрению несвойственных биологическим данным движениям в лексику танцевального искусства, это и всевозможные выпады, усложненные прыжки, круговые движения головы и т.д. Кроме того, с течением времени удовлетворение посредством танца физических потребностей человека отошло на второй план, поставив в приоритет духовное начало.

Сообщение, зашифрованное в танце, скрывается в знаках, образующих, в свою очередь, сложные связи, которые были названы Юрием Михайловичем Лотманом «кодами» – «системой условных знаков для передачи, обработки и хранения информации, строительным материалом для шифровки информации» [2, с. 32].

Остановимся подробнее на том, какая именно группа знаков используется в хореографии, какими межзнаковыми связями они переплетены. Итак, Чарльз Пирс в своей классификации выделяет три группы знаков: знаки-изображения, знаки-признаки и условные знаки. На основе анализа мы можем утверждать, что каждая из групп присутствует в танце: знаки-изображения проявляются посредствам статических позиций и положений, системы классических движений; знаки-признаки выражаются в форме самопроизвольных, стихийных движениях и жестах; а условные знаки обозначаются с помощью жестов, разработанных движений, поставленной актерской задачи.

Для определения межзнаковой связи, присущей танцевальному искусству, обратимся к тем видам, которые выделил в своей теории Фердинанд де Соссюр: парадигмы и синтагмы. Синтагматические связи характеризуются линейной структурой, где каждый элемент вытекает один из другого. К

парадигматическим связям относятся знаки вне процесса коммуникации, которые при этом образуют группы, а также имеют между собой точки соприкосновения в виде разнообразных ассоциаций. Несомненно, танец представляет собой синтагматическую связь, где, развиваясь линейно, движения формируют композицию танца, влияя тем самым на его восприятие.

Особенностью является то, что границы хореографии трансдисциплинарны, тесно переплетены с другими формами искусства. В связи с этим важно обратить внимание на то, что хореографические элементы созданы особым образом, а именно: они непосредственно являются откликом ритма, который побуждает на действия моторную индукцию, представленную периодичностью. Еще одной спецификой хореографического искусства является отсутствие слова, танец транслирует мысли посредством чувств и эмоций, в связи с этим приведем высказывание Витольда Павловича Фокина: «иногда танец может выразить то, что бессильно сказать слово» [3, с. 214].

Одним из важнейших вопросов является коммуникативность, понимание танцевального произведения. Безусловно, абсолютное его постижение невозможно, так, как и не может быть идентичных кодов у коммуникаторов. Смысл коммуникации у Юрия Михайловича Лотмана представлен в переводе языка моего «я» на язык твоего «ты»: «Самая возможность такого перевода обусловлена тем, что коды обоих участников коммуникации, хотя и не тождественны, но образуют пересекающиеся множества» [1, с. 256].

Исходя из вышесказанного, мы можем заключить, что семиотика танца – это область знаний, обращенная на изучение сообщения, которое несет в себе танец, выраженное посредством задумки хореографа, общей постановки или же отдельных движений, выбора музыкального сопровождения, в особенности его ритма, пластики и чувств исполнителей, их внешнего вида и т.д.

Список литературы:

1. Лотман Ю.М. Семиосфера: культура и взрыв. Внутри мыслящих миров / Ю.М. Лотман – СПб.: Искусство, 2000. – 256 с. – Текст: непосредственный.
2. Лотман Ю.М. Статьи по семиотике культуры и искусства / Ю.М. Лотман – М.: Академический проект, 2002. – 32 с. – Текст: непосредственный.
3. Фокин М.М. Против течения / М.М. Фокин – Л.: Искусство, 1981. – 214 с. – Текст: непосредственный.

А.А. Новоселова, педагог,
МОУ ДО «ЦДЮТ»,
г. Рыбница, Приднестровье

АКТИВИЗАЦИЯ ПОЗНАВАТЕЛЬНОЙ И ТВОРЧЕСКОЙ ДЕЯТЕЛЬНОСТИ ОБУЧАЮЩИХСЯ

В статье рассматриваются особенности активизация познавательной и творческой деятельности обучающихся в кружке художественной росписи ткани МОУ ДО «Центр детского и юношеского творчества» г. Рыбница, путём комбинирования техники батика с различными техниками ДПТ. Варианты комбинирования и влияние разнообразия творческой деятельности на активизацию познавательной активности.

Ключевые слова: *дополнительное образование, творческие объединения, творческая деятельность, батик, декоративно-прикладное творчество.*

Формирование интереса к обучению, учебной мотивации можно назвать одной из важнейших проблем современного дополнительного образования. Чтобы научить обучающихся самостоятельно пополнять знания и мастерство в декоративно-прикладном творчестве, необходимо воспитывать познавательный интерес, потребность в творчестве.

Российский педагог-исследователь В.Б. Бондаревский определяет познавательный интерес, как комплекс психологических факторов, определяющих избирательность направления интеллектуальной и эмоциональной активности, занимающий ведущее место в структуре личности [1, с. 23]. Личность человека не «предшествует» её деятельности – «как и сознание, она ею порождается» [2, с.76]. Творческая личность с высоким уровнем познавательной активности формируется благодаря творческо-познавательной деятельности.

Г.И. Щукина включает в понятие «познавательная деятельность» стремление личности к познанию, интеллектуальный отклик на процесс познания, устойчивое проявление стремления к познанию [4, с. 17].

Как показывает практика, можно выявить закономерность: однообразная деятельность быстро надоедает детям и познавательный интерес угасает. Это напрямую влияет на сохранность контингента в творческих объединениях. Вывод: необходимо разнообразить виды творческой деятельности и форму их подачи.

На кафедре декоративно-прикладного искусства РФ ПГУ им. Т.Г. Шевченко обучают различным видам изобразительного и декоративно-прикладного искусства, не ограничиваясь только рисунком, живописью и композицией. За годы учёбы студенты изучают: скульптуру, батик, гобелен, вышивку, тестопластику, дизайн одежды или интерьера и др. Они покидают университет квалифицированными специалистами с широким набором умений и навыков. Опираясь на опыт старшего брата – высшего образования, дополнительное образование должно дать возможность обучающимся получить знания и навыки работы в различных техниках.

Дополнительное образование даёт безграничные возможности в плане выбора направления обучения. Отдел декоративно-прикладного творчества МОУ ДО «Центр детского и юношеского творчества» г. Рыбницы может предложить детям обучение в 18 разноплановых творческих объединениях, которые реализуют 15 различных образовательных программ (согласно статистических данных отдела ДПТ). Но посещать все творческие объединения ребёнок не может, и даже успеть по нескольким направлениям весьма проблематично, в связи с колоссальной загруженностью современных детей и нехваткой свободного времени. Зачастую, ребёнок выбирает один или два, наиболее понравившихся кружка.

Задача каждого педагога дополнительного образования кружков декоративно-прикладного творчества в рамках своей программы дать возможность детям попробовать различные техники и получить навыки в разных направлениях. Каждый педагог может создавать новые виды творческой деятельности в своём кружке, комбинируя основной вид деятельности с другими техниками, не выходя критически за рамки программы кружка. Любая образовательная программа имеет свою специфику и границы. Отлично, если есть возможность расширить эти границы и опираясь на личный опыт и опыт других педагогов, разработать программу, с упором на многообразие техник. В 2015 г. разработана программа «Художественная росписи ткани». В программе предусмотрено трёхлетнее обучение. Первый год: знакомство с различным видами батика: холодным, горячим, свободной росписи по соляной загустке; второй год: комбинирование различных видов батика друг с другом и с акварельной вышивкой; третий год: батик в одежде и интерьере, знакомство с узелковым батиком. Программа предполагает разнообразие и вариативность видов творческой деятельности, что позитивно влияет на активизацию познавательной и творческой деятельности. Эта программа дала толчок к поискам новых видов творческой деятельности для обучающихся (в рамках работы творческого объединения «Шёлковый путь»). Вдохновителями стали творческие объединения отдела декоративно-прикладного творчества и креативные педагоги, находящиеся в вечном поиске новых форм и методов работы. Рассматривались различные виды декоративно-прикладного творчества: оригами, вышивка лентами, тестопластика, бисероплетение, и варианты комбинирования батика с этими техниками.

В рамках РМО педагогов ИЗО в 2015 году, был проведён, совместно с И.М.Шадриной, мастер-класс по кардмейкингу, где сочетались бумага и батик. Сейчас бумажные открытки: вырезные и расписные создаются детьми к различным праздникам.

В 2016 году проведено совместное открытое занятие кружка «Шёлковы путь» и кружка «Мягкая игрушка» Н.Г. Федорук. Благодаря этому занятию, появились первые мягкие игрушки в технике батика. Этот вид деятельности набрал огромную популярность среди детей. Милые, красочные зверюшки, мягкие и лёгкие, расписанные в технике батика, матрёшки и персонажи сказок, ценятся детьми куда выше, чем покупные игрушки. На данный момент мягкая игрушка – неотъемлемая часть работы кружка «Шёлковый путь». Появились первые текстильные куклы. Костюмы, для которых, расписаны в различных техниках батика, или сшиты из старых работ.

В 2017 г. проведено совместное открытое занятие с кружком «Умелые ручки» И.М. Шадриной. Обучающиеся кружка «Шёлковый путь» познакомились с техникой работы с кожей. Появились первые комбинированные работы в этих техниках. Кожа широко используется для оформления рамок и декорирования картин.

Батик – плоскостная техника. Творческую деятельность обучающихся активизирует объёмная детализация или процесс декорирования изделий в батике: контурная графика, бусины, камни, пайетки, стразы, ленты, жгуты и т. д., сюда же можно отнести вышивку. Обучающиеся декорируют не только картины, но и игрушки, открытки, подушки.

Некоторые обучающиеся выполняют задание быстрее, чем другие. Чтоб занять ребёнка необходимо усложнить работу с помощью вышивки или рельефа. Рельефы наносят шпаклёвкой или изготавливают в технике тестопластики. Также можно использовать современные материалы, такие как форм или воздушный пластилин.

Как итог, в 2019 году обучающиеся кружка «Шёлковый путь» создали коллективную работу «Мастерская художника». В работе были использованы различные техники батика: холодный, горячий, свободная роспись по соляной загустке; и техники декоративно-прикладного творчества: бумагапластика, лепка, папьемаше, гипсовая заливка и др. К работе подключились дети разных годов обучения, с различным уровнем навыков. Благодаря разнообразию применённых техник работа заняла ГРАН-ПРИ на Республиканском конкурсе «Созвездие талантов».

Оценивая эффективность проделанной работы можно отметить, что благодаря разнообразию и вариативности видов творческой деятельности удалось не только обучить детей новым техникам в

рамках программы «Художественная роспись ткани», но и включить их в творческий процесс с максимальной отдачей. Формировать искреннюю потребность в поиске и сборе информации и активизировать познавательную и творческую деятельность, повысить мотивацию. В дальнейшем планируется продолжить поиск вариантов комбинирования батика с различными видами ДПТ.

Список литературы:

1. Бондаревский, В.Б. Воспитание интереса к знаниям и потребности к самообразованию: кн. для учителя / В.Б. Бондаревский – М.: Просвещение, 1985. – 144 с. – Текст: непосредственный.
2. Леонтьев, А.Н. Деятельность. Сознание. Личность / А.Н. Леонтьев – М.: Академия, 2004. – 105 с. – Текст: непосредственный.
3. Сластникова, М.В. Изобразительное искусство. 5-8 классы. Управление познавательной деятельностью учащихся. – Учитель. Серия «Развивающие образовательные технологии» / М.В. Сластникова, Н.В. Усова, Е.И. Верентинова. – 2013. – 234 с. – Текст: непосредственный.
4. Щукина, Г.И. Проблема познавательной потребности в педагогике / Г.И. Щукина – М.: Педагогика, 2001. – 351 с. – Текст: непосредственный.

Г.С. Павловская, преподаватель
МОУДО «ДШИ»
г. Рыбница, Приднестровье

ВООБРАЖАТЬ – ЗНАЧИТ БЫТЬ СВОБОДНЫМ

Статья посвящена особой возможности человека - воображению. Автор рассуждает о свободе мысли, как о составляющей воображения и о том, какое влияние на человека оказывает умение фантазировать.

Ключевые слова: *воображение, свобода мысли, мечты, развитие.*

Как часто маленькие дети просят рассказать сказку? Ее можно прочитать, но лучше сочинить тут же, и сейчас. Желание ребенка услышать сказку, провоцирует взрослых на проявление творчества. Одни взрослые делают это легко и с удовольствием, другие «спасаются» тем, что включают телевизор. Почему возможность придумывать и фантазировать, свойственна не всем людям?

Ученые выяснили, что человек рождается без воображения. Оно начинает развиваться к двум годам, и только к четырем – пяти годам воображение становится более творческим. Оно проявляется в первых сюжетных играх детей, а также в том интересе, который они обнаруживают к простейшим историям и сказкам, рассказываемым им взрослыми. После шести ребенок уже может фантазировать самостоятельно – придумывать новые миры, странные происшествия и фантастических животных. В семь лет ребенок идет в школу… Правила и дисциплина становятся ежедневным назиданием для маленького человека. Его учат логике, закономерности и прагматизму. «Петров, хватит витать в облаках!» – кто из нас не помнит, ставшую крылатой, фразу из школьной жизни. А ведь это начало ложного урока, о том, что «витание в облаках» – глупо, а воображение – бесполезно.

Почему-то, именно, воображение и фантазии меньше всего ценится в нашем сознании. Удивительно даже, что фантазеров считают глупыми людьми. Все изобретатели – фантазеры, все ученые – фантазеры. Но разве они глупы? Альберт Эйнштейн говорил: «Воображение важнее, чем знания. Знания ограничены, тогда как воображение охватывает целый мир, стимулируя прогресс, порождая эволюцию». Никола Тесла утверждал, что вначале полностью создает свои изобретения внутри своего воображения, и лишь затем воплощает их в реальности. [4] Только свобода мысли и уверенность, что невозможное – возможно, провоцируют человека на создание фантастических проектов. Воображение – это способность создавать новые образы на основе уже известных и это не только врожденный, но и прекрасно развиваемый талант, позволяющий человеку быть свободным. Симон Соловейчик писал: «... чтобы вырасти свободным, ребенок с детства должен видеть рядом с собой свободных людей, и в первую очередь свободного учителя. Поскольку внутренняя свобода не прямо зависит от общества, всего лишь один учитель может сильно повлиять на талант свободы, скрытый в каждом ребенке». [5] А если педагог, в прошлом, рос с ментальностью несвободного человека и убеждением, что воображение – глупость, то круговорот несвободы будет захватывать все больше и больше поколений. В одном из детских садов, на уроке ИЗО, квалифицированный педагог, категорически заявила воспитаннику: «Сережа, небо не может быть оранжевым, возьми для неба голубой карандаш!» Но в действительности, небо бывает оранжевым, на восходе, например, или при закате. Так невнимательный взрослый навязывает ребенку свое мироощущение, так мы растим «правильных» и стереотипных людей.

Став взрослым, человек без воображения не сможет работать творчески, потому что, он привык действовать по инструкции. Он легко ориентируется в привычных ситуациях и теряется в нестандартных. Его удивляет нестандартное решение другого человека, и он готов с ним сотрудничать, но только в качестве ведомого. Как правило, люди без воображения не становятся хорошими руководителями, потому что не могут предложить новое и решать нестандартные задачи. Загадочность

воображения в том, что оно оказывается не только ключом к миру чувственной красоты, но и мостиком к развитию интеллекта, открывает путь к овладению культурой мышления. Воображение – это своеобразное виртуальное пространство, в котором каждый может позволить себе совершать самые смелые и нереальные поступки. Оно помогает не только в подробностях представить любую ситуацию, но и понять, какую пользу можно из нее извлечь, какие ошибки вероятны и как их избежать.

Чем лучше развито воображение, тем проще достичь творческих целей, спланировать любое будущее мероприятие, определиться со своими сокровенными желаниями. Кроме того, хорошее воображение является спасательным кругом в житейских бурях - оно позволяет отключиться от действительности и на какое-то время мысленно перенестись в благополучную и спокойную среду. Например, в стрессовой ситуации, мы можем представить себе морской бриз или тихую лесную опушку, это в свою очередь способствует не только восстановлению душевного равновесия, но и поиску оптимального выхода из сложной ситуации. Это освобождает нас от внутреннего напряжения, от обиды на весь мир и даже от недовольства собой. Стоит отметить, что хорошо развитое воображение – это еще и отличный мотиватор. Мы представляем себе, какие блага нас ждут после очередной победы или выполнения неприятного нам задания, и гораздо активнее идем к конечной цели. Более того, создаваемые нами мысленные образы помогают сделать сложное и раздражающее нас занятие приятнее, а результат, соответственно, удовлетворительнее. В той или иной степени «сила воображения» есть у каждого нормального человека, но если не развивать ее, она просто глохнет.

Для развития воображения необходимо накопление соответствующего опыта, который ребенок приобретает в процессе наблюдений, игры и общения со взрослыми. И если взрослые, общаясь с ребенком, вместо: «Такого быть не может!», «Где, интересно, ты это видел?», чаще будут говорить: «Давай, представим…», «Как необычно!» и «То, что ты придумал – удивительно!», то у ребенка сформируется чувство творческой свободы, которое в будущем поможет ему стать креативным и самобытным. Лишь под влиянием воспитания может сформироваться то творческое воображение, которое характерно для деятельности рабочего, учёного, художника.

Сколько лет бы ни было человеку, ему свойственна фантазия, умение представлять предметы и явления, не существующие в данный момент времени. Все, что есть вокруг, наше самосознание и даже умение читать и писать – все это существует благодаря воображению. Благодаря воображению, человек может представить себе все что угодно, от чашки кофе за завтраком до привычного пейзажа за окном. А может придумать что-то новое, чего не видел раньше — например, треугольное одеяло, лишающее людей сна. Именно в этом наше отличие от животных — ни одно из них не способно воспроизводить или создавать образы, они могут думать лишь о тех картинках, которые на данный момент находятся у них перед глазами.

Благодаря воображению мы умеем думать, вспоминать, мечтать, строить планы и воплощать их в жизнь, но в какой части головного мозга рождается воображение до сих пор не изучено, мало кто представляет себе, как оно работает и на чем основывается. Это наименее изученная сфера деятельности человеческого сознания. Но это не мешает человеку мечтать.

Мечты – сознательное создание образов далекого будущего. Мечты – это планы, которые осуществить в настоящий момент нет возможности, но теоретически они жизнеспособны. Они не обязательно могут быть достоянием лишь одного человека – потомки нередко осуществляют мечты своих предков, описанные в рисунках и литературных произведениях. Например, тысячелетние мечты человека о вечной жизни сегодня воплощаются благодаря современной медицине, позволившей значительно продлить наш век и молодость. Что, если сравнить 60-летних женщин средневековья и XXI века? Первой, скорее всего, в таком возрасте уже не было в живых, потому что в 40-50 она становилась глубокой беззубой старухой. А нынешняя «бабуля» при наличии средств и желания вполне может посоревноваться фигурой и здоровьем со своей внучкой.

Мечты людей о возможности быстрой передачи информации прошли долгий путь от голубиной почты до интернета, мечты запечатлевать картины окружающего мира эволюционировали от наскальной живописи до цифровых фотоаппаратов. Мечта о быстром передвижении заставила нас приручить лошадь, придумать колесо, изобрести паровой двигатель, автомобиль, самолет и сотни других приспособлений. Куда ни посмотри, все достижения цивилизации являются реализованными мечтами, а значит – продуктом воображения [2].

Список литературы

1. Виноградов Л. Воображение дарит свободу. – URL: http://montessori-perm.ru. – Текст: электронный.

2. Воображение: насколько оно важно и как его развить? – URL: https://constructorus.ru. – Текст: электронный.

3. Когда дети сочиняют небылицы. – URL: http://www.psychologies.ru. – Текст: электронный.

4. Лейкин Д. Зачем нужно воображение. – URL: http://ezotera.ariom.ru. – Текст: электронный.

5. Соловейчик С. Как воспитать свободного человека? – URL: http://izbrannoe.com. – Текст: электронный.

6. Онлайн-журнал Psychologies.ru – психология. – URL: www.psychologies.ru. – Текст: электронный.

Т.Р. Ребдева, педагог дополнительного образования,
Я. В. Мазуренко, педагог дополнительного образования,
МОУ ДО «ЦДЮТ»,
г. Рыбница, Приднестровье

КУЛЬТУРНОЕ НАСЛЕДИЕ ПРИДНЕСТРОВЬЯ И ЕГО ВОСПИТАТЕЛЬНЫЕ ВОЗМОЖНОСТИ

В статье исследуются вопросы культурного наследия Приднестровья на примере творчества скульпторов, проблемы художественного образования и воспитания детей средствами изобразительного искусства в учреждения дополнительного образования, отклика на произведения пластического искусства.

***Ключевые слова**: культурное наследие, художественная культура, народные традиции, цели и задачи обучения и воспитания изобразительному искусству, изобразительная деятельность, восприятие произведений пластического искусства, эмоционально – нравственное отношение к действительности и искусству.*

Одной из важнейших задач сегодняшнего дня является улучшение подготовки школьников к жизни, к выбору будущей профессии, воспитание личности, готовой и способной творчески, с полной отдачей сил работать на благо своего народа. В решении этой задачи наряду с образовательными учреждениями участвуют учреждения дополнительного образования.Заинтересованное отношение педагогов декоративного отделения МОУ ДО «ЦДЮТ», их активная гражданская позиция сказались в вопросах отработки содержания рабочих программ, комплектовании учебно – методического фонда, при наборе детей в кружки различной изобразительной деятельности, в совершенствовании методических приемов обучения и воспитания обучающихся, в изучении богатого культурного наследия Приднестровья.

Всякого рода произведение искусства всегда ценилось его национальным колоритом, что говорит о знании мастером традиционных образцов своей культуры и о стремлении их развивать. Несмотря на формирование искусства нашего края в постоянном взаимопроникновении и взаимовлиянии с соседними культурами, отличительная черта станковой скульптуры Приднестровья – это преданность традиционным идеалам красоты.Территория нашего края долгое время находилась в эпицентре многих исторических и культурных событий. На творчество скульпторов Приднестровья большое влияние оказывает оригинальность и богатство природного наследия нашего края. Местный материал, которым наполнена сокровищница природы, на протяжении многих лет является источником вдохновения и основой для творчества многих ваятелей.На протяжении многих лет художники сформировали и представили новый результат символико–метафорического представления образа женщины, лаконичного и условного, как воплощение мифологических, исторических и философских сюжетов. Это один из основных антропоморфных мотивов искусства древности, что подтверждают культурные образцы, оставленные в наследство культурными эпохами нашего края – трипольской, скифо – сарматской, славянской. Проведя параллель от скульптурных изваяний древности к современному этапу творчества мастеров Приднестровья, можно отметить традиционный национальный колорит. Причина этому – общий источник вдохновения – «кладовая природы», богатство окружающего природного ландшафта, в котором можно разглядеть разнообразные художественные образы будущих произведений.

Яркий представитель пластического искусства, скульптуры непринужденных структурных форм, – Леонид Глущенко. Художник мастерски способен отыскать источник творчества в окружающей действительности, типизировать камень, дерево, как произведение «мастерицы природы», отразить их в художественных образах и донести до человека, воспитывая в нем тем самым эстетические чувства любви и уважения к национальным традициямв жизни и искусстве. В скульптурных работах ЛеонидГлущенко «Гайдук», «Род», «Юность», «Сон», «Тирас» углубляется психологическое содержание изображения, расширяются возможности выражения в пластике духовной полноценной жизнитрудолюбивого народа. «Мастер с большим увлечением изучал народные промыслы, глубоко постигал художественное наследие молдавского народа», – пишет И. М. Антонюк [1, с. 34]. Работы Леонида Глущенко, Евгения Иовицы,Игоря Мосийчука, Григория Султана, Алексея Покусинского, Виктора Ткаченко – своеобразный коллективный памятникогромному творческому потенциалулюдей, живущих на этой благодатной земле, вовлеченных в исторические коллизии эпохи, и одновременно – свидетельство непоколебимой веры в творческий талант наших предков.

Егорова Н.В. пишет: «Ряд произведений станковой скульптуры Григория Султана и Виктора Ткаченко порождают представление умелого маневрирования одной темой от символического замысла к аллегории и реальности» [2, с.3]. Так, у Г.Султана от «Суклеи»,к «Волне» и до «Золота Кукутен», у В.Ткаченко от «Ожидания» и до «Элегии». Извечную тему материнства по – своему, с любовью и оригинальной задумкой, решил автор в композиции «Материнство». «В трепетном силуэте скульптуры, в мягкой лепке воплотился образ нежной женственности, а в работе «Нежность» и по форме и по содержанию уже ясно определены новые качества, которые в дальнейшем становятся наиболее

характерными для скульптора: углубление содержания, стремление к четкости, цельности и простоте форм», – указывает И. М. Антонюк [1, с. 125].

Тему размышлений о красоте женских форм развивает Алексей Покусинский. Плоскости и поверхности изваянных фигур, отражая свет и бросая тени, создают пространственную игру форм. Камень позволяет передать тонкую светотеневую игру. «Произведения «Солнце» и «Земля» искусно передают нежность и упругость тела женщины. В этих работах не просто олицетворение женского начала мировой культуры, но и вариации на тему художника и натуры», – пишет Н.В.Егорова [2, с. 3].

Алексей Покусинскийвидит свою натуру в символических, обобщенно трактованных образах, в синтезе между идейным замыслом, стилем выполнения и материалом. В его работах обостряется значение личного видения, индивидуального восприятия жизни.

Произведения Евгения Иовицы характеризуются сосуществованием национальных направлений скульптуры с современными тенденциями, декоративностью, художественным равновесием, созвучностью ритмов национальных деталей и пластических скульптурных акцентов. В работе «Садовница» мастер раскрывает душевные и пластические качества модели, подчеркиваетсвое пристрастие к темпераменту нашего народа, преданность традиционной реалистической школе искусства.

Яркой индивидуальностью отмечено творческое мастерство Игоря Мосийчука. Его произведения сразу узнаваемы, способны вызывать у зрителя всплеск личных эмоций, что говорит о приверженности художника к определенному, собственному пластическомувидению и, в тоже время, об уважении к классическому реалистическому наследию. Художник ощущает, как сопротивление материала дает логику развития легкой поэтичной, пластической и лирической форме. Интересны его скульптурные композиции «Детство», «Художник». В последней работе нет подробностей, которые бы дали намек на конкретный биографический эпизод. «Главный формообразующий акцент сделан на выявлении большого выпуклого лба художника – этой пластической доминанты портрета», – пишет об этой работе И. М. Антонюк [1,с. 86].

«Приднестровская земля, насыщенная сочными южными красками, богата талантливыми художниками. По-разному складывается их жизнь, судьба их произведений, но Приднестровье чтит и ценит их бесценный вклад в искусство нашего края», – так охарактеризовала Н. В. Егорова художественную культуру Приднестровья [2, с. 4].

В беседах с кружковцами об изобразительном искусстве можно отметить, что этот период можно считать этапом освоения художниками специфических выразительных возможностей отдельных видов изобразительного искусства. Плодом этих усилий явились, в частности, та зрелость, то мастерство, которых достигает сегодня скульптурная школаПриднестровья. Выставки пластики малых форм показали наш скульптурный потенциал. При этом произвели яркое впечатление не только обилие хороших произведений и сильных скульпторов, но и многообразие новых поисков и ощущение близости больших достижений, к которым эти поиски должны привести.

Погрузившись в мир пластических образов, ознакомившись с творчеством мастеров кисти и резца, скульпторов и искусных умельцев разнообразных видов декоративно – прикладного искусстваПриднестровья, нужно заметить, что высокий профессионализм существует бок о бок с бесхитростной мудростью приемов, заимствованных из народного искусства предшествующих культур Приднестровья. Именно поэтому молодые последователи в будущем проведут традиционную параллель и сквозь наше современное богатое художественное наследие юные художники нашего времени станут продолжателями немеркнущей национальной культуры Приднестровья.

Список литературы:

1. Антонюк И.М. Художники Приднестровья. Союз художников Приднестровья / И.М Антонюк. – Бендеры: Полиграфист, 1997. – 134 с. – Текст: непосредственный.

2.Союз художников Приднестровья / Вступ. статья Н.В.Егоровой – Бендеры: Полиграфист, 2003. – 213 с. – Текст: непосредственный.

Г.А. Рущинская, воспитатель,
О.В. Синькевич, воспитатель,
Ю.В. Ткач, воспитатель,
МДОУ «Ержовский детский сад
комбинированного вида»

ХУДОЖЕСТВЕННАЯ ЛИТЕРАТУРА КАК СРЕДСТВО ВСЕСТОРОННЕГО РАЗВИТИЯ ДОШКОЛЬНИКОВ

В данной статье рассматривается влияние художественной литературы на развитие дошкольников

Ключевые слова: *художественная литература, развитие дошкольников.*

К.И.Чуковский писал: «По-настоящему ведёт за собой та книга, из которой читатель делает выводы сам. Только такая книга влияет на его поведение».

Современных детей удивить становится всё труднее. Их в основном интересуют компьютерные игры и герои современных мультфильмов. Все меньше интересует их художественная литература, поэтическое русское слово. Именно поэтому роль воспитателя детского сада состоит в том, чтобы заинтересовать ребенка, пробудить в нем интерес к художественной литературе, привить любовь к художественному слову. Книга учит думать самостоятельно, развивает творческие способности, обогащает эмоциональный мир ребенка, прививает любовь к родным местам. Перед воспитателем стоит задача, открыть ребёнку то наслаждение, которое доставляет чтение художественных произведений. Каким ребенок станет читателем, зависит от взрослого, который является мостом между книгой и ребёнком.

Воспитатель детского сада знакомит дошкольников с лучшими детскими произведениями и этим решает задачи нравственного, умственного, эстетического воспитания.

Воспитательная роль литературы воздействует присущим лишь искусству способом – силой художественного образа. Произведения художественной литературы раскрывает перед детьми мир человеческих чувств, вызывая интерес к человеку, к внутреннему миру героя.

Научившись переживать с героями художественных произведений, дети начинают замечать настроение близких и окружающих их людей. В них проявляется способность проявлять участие. Это является базой, на которой воспитывается принципиальный, честный человек.

Используя художественную литературу как средство воспитания культуры поведения, воспитатель должен обратить особое внимание на выбор произведений, манеру чтения и проведения бесед по художественным произведениям с целью формирования у детей добрых чувств и этических представлений, на перенос этих представлений в жизнь и деятельность детей.

Книга должна сопровождать человека с первых лет жизни, начиная с колыбельных песен, сказок, а также с произведений Агнии Барто, Сергея Михалкова, Корнея Чуковского, а далее переходя на классические произведения.

Воспитанников младших групп привлекают небольшие по объему стихотворения, которые отличаются ритмичностью и мелодичностью. При повторном чтении дети усваивают смысл, лексикон пополняется новыми словами и выражениями.

В средней группе дети продолжают ознакомление с художественной литературой. Дети в этом возрасте уже могут сравнивать и сопоставлять. После прочтения книги дети могут отвечать на вопросы по прочитанному произведению. В этом возрасте у детей активно обогащается и развивается словарь, происходят некоторые изменения в осмыслении текста, что связано с приобретением определенного жизненного и читательского опыта ребенка. Дети устанавливают простые причинно-следственные связи в сюжете произведения, могут правильно оценивать поступки героев произведения.

В старшей группе дети уже могут определить художественные жанры, замечают средства выразительности. А при анализе произведения дети могут прочувствовать его содержание. Перед воспитателем в старшей группе стоят задачи развивать поэтический слух, интонацию и выразительность речи. В этом возрасте дети уже осознают события, которых не могло быть в их личном опыте, их интересуют причины поступков героев, их переживания и чувства.

В подготовительной к школе группе уже сравниваются иллюстрации разных художников-иллюстраторов к одному и тому же произведению. Главная цель рассматривания иллюстраций во всех возрастных группах – вызвать детей на разговор.

С ранних лет необходимо учить детей относиться к книге как величайшей ценности, правильно держать ее в руках, правильно перелистывать, знать ее место на книжной полке, помнить о том, что у книги есть автор и название.

Основными методами работы с дошкольниками является следующие:

1. Чтение - дословная передача текста. Читающий, сохраняя язык автора, передает все оттенки мыслей писателя, воздействует на ум и чувства слушателей. Значительная часть литературных произведений читается по книге.

2. Рассказывание - более свободная передача текста (возможны перестановка слов, их замена, толкование). Рассказывание дает большие возможности для привлечения внимания детей.

3. Инсценировка - этот метод можно рассматривать как средство вторичного ознакомления с художественным произведением.

4. Заучивание наизусть - выбор способа передачи произведения (чтение или рассказывание) зависит от жанра произведения и возраста слушателей.

Для решения задач всестороннего развития детей существенную роль играет правильный отбор литературных произведений для чтения, рассказывания, исполнительской деятельности.

При подборе литературы следует учитывать идейную направленность детской книги.

Немалую роль играет совместная работа воспитателя детского сада с семьями воспитанников**.** Задача детского сада вовлекать родителей в процесс по приобщению детей к книге. С целью установить контакт с семьей для обеспечения единства в работе по приобщению детей к художественной литературе

в МДОУ «Ержовский детский сад комбинированного вида» педагогами используются следующие виды работы:

– конкурс поделок из природных материалов «В гостях у сказки»;
– консультации для родителей: «Какие книги читать детям дома»;
– конкурс иллюстраций к любимым произведениям;
– тематическое родительское собрание «Мы - читатели»;
– сотрудничество сельской библиотеки и детского сада;
– совместные праздники «Мои любимые книжные герои».

Таким образом, можно твердо утверждать, что, приобщая детей к художественной литературе, мы развиваем не только моральные и нравственные качества, но и психологические.

Список литературы:

1.Бородич А.М. Методика развития речи детей дошкольного возраста / А.М. Бородич. – М.: Просвещение, 2004. – 255 с. – Текст: непосредственный.

2.От рождения до школы. Программа обучения. воспитания и развития ребенка в детском саду / Под ред. Н.Е. Вераксы, М.А. Васильевой. Т.С. Комаровой // Дошкольное воспитание. – 2012. –№ 1-12.

3.Тихеева Е.И. Развитие речи детей. / Под ред. Ф.А. Сохина. - М.: Просвещение, 2005.

И.М. Сандлер, учитель,
МОУ «РРМСОШ №9»,
г. Рыбница, Приднестровье

РАЗВИТИЕ ТВОРЧЕСКИХ СПОСОБНОСТЕЙ В ПРОЕКТНОЙ ДЕЯТЕЛЬНОСТИ НА УРОКАХ ИЗОБРАЗИТЕЛЬНОГО ИСКУССТВА

В данной статье рассматривается проблема развития творческих способностей в проектной деятельности на уроках изобразительного искусства. Автор на примере темы «Монотипия» предлагает использовать проект для создания творческих работ учащихся.

Ключевые слова: *урок изобразительного искусства, творческие способности, графика, монотипия, отпечаток.*

Современный образовательный процесс немыслим без поиска новых, более эффективных технологий, призванных содействовать развитию творческих способностей обучающихся, формированию навыков саморазвития и самообразования. Этим требованиям в полной мере отвечает проектная деятельность в учебном процессе на уроках изобразительного искусства.

Выполнение творческих проектов обеспечивает систему действенных обратных связей, способствует развитию личности не только обучающихся, но и педагогов, принимающих участие в проектной деятельности. Предоставляет им новые возможности совершенствования профессионального мастерства, что способствует оптимизации учебного процесса и повышает эффективность обучения [1].

Проектная деятельность заинтересовывает учащихся, если они знают, что их проект будет востребован. Выбирая тему проекта и выполняя его, школьники учатся выявлять потребности приложения своих сил, находить возможности для проявления своей инициативы, способностей, знаний и умений, проверяют себя в реальном деле, проявляют целеустремленность и настойчивость [2].

Чтобы развивать творческие способности, необходимо использовать в процессе обучения проектную деятельность. Для успешного её выполнения необходимо качественное использование и активизация уже имеющихся творческих возможностей учащихся.

На примере использования проектной деятельностив теме «Монотипия», можно представить работу в этом направлении на уроках изобразительного искусства. Развитие творческих способностей учащихся и является целью внедрения метода проектов.

Выполнение проекта начинается с планирования действий по разрешению проблемы, иными словами определения вида продукта и формы презентации. В этом занятии результаты будут представлены виде тематических стенгазет и устного рассказа каждой группы о семье монотипии. Для выполнения проекта необходимо наличие значимой идеи проблемы – исследовательской, информационной, практической. Далее необходимо составить план, выполнить задуманное и представить результат.

Проблемой урока стала необходимость выполнить оригинальный подарок – весеннюю открытку для мамы, доступными материалами, и качественно. Примеры красочных отпечатков вызывают интерес и открывают для многих новую графическую технику – монотипию.

Для ребят были поставлены задачи выяснить что такое монотипия, к какому искусству она относится и как научиться её делать. Представить свои проекты рекомендуется в виде стенгазеты формата А1. В начале работы над проблемой очень эффективно использовать метод мозгового штурма.

Учащиеся по очереди высказывают ассоциации, вызванные примерами работ, выполненных в этой технике. По итогам мозгового штурма класс делится на три группы. Учитель режиссирует процесс по направлениям графика, монотипия, техника выполнения, выписывая мысли ребят в эти графы. Затем предлагается пересесть согласно своему направлению.

Участники групп «графо», «моно», «аква» проводят исследовательскую работу и рассказывают, в какой семье живёт монотипия, как давно появилась и какими способами с ней можно познакомиться, а также последовательность работы и как можно увидеть образ в цветном пятне. Решение исследовательской проблемы и будет являться целью проектов.

Ребята составляют планы работ, в которых первыми пунктами идет постановка цели и задач, учитывается, что необходимо краткое и ёмкое определение понятий графика и монотипия, история их появления и составные части с наглядными примерами. В графике это её виды с иллюстрациями, а в монотипии различные способы исполнения. Группе отвечающей за технику выполнения предлагается разобраться в последовательности действий при выполнении работы в данной технике наиболее доступным для школы способом, используя бумагу, акварель, гуашь и воду (рис. 1,2).

Рис. 1. Работа группы «Моно».

Рис. 2. Работа группы «Графо».

Согласно разработанным планам распределяются ответственные по каждому из пунктов и решается вопрос с презентацией готового продукта – стенгазеты. Именно они должны помочь решить проблему отсутствия качественного подарка и направить практическую работу следующего урока в осознанное творческое русло.

Работу по поисковой деятельности можно вести самостоятельно, но удобнее в компьютерном классе коллективно. Так как открывается возможность сразу посоветоваться, выбрать нужный вариант, обсудить дальнейший ход проекта, вывести иллюстрации, короткие тексты и заголовки на печать. Если дети совсем слабо подготовлены к такой работе, учитель может взять подбор материала на себя (рис. 3,4).

Рис. 3.Презентация группы «Моно»

Рис. 4. Презентация группы «Графо»

Кроме стенгазет, которые группы будут составлять и презентовать на следующем уроке, получится индивидуальный, творческий рисунок-отпечаток, в котором каждый включив воображение, найдет знакомый образ и, слегка доработав его, сможет войти в ситуацию успеха (рис. 5) [3].

Рис. 5. Примеры творческих работ учащихся МОУ «РРМСОШ №9»

Проектная деятельность на уроках изобразительного искусства учит ребят комплексно смотреть на проблему, самостоятельно, искать пути её решения и получать творческий результат.

Список литературы:

1. Ермолаева-Томина Л.Б. Психология художественного творчества: Учебное пособие для вузов / Л.Б. Ермолаева-Томина. – Москва: Академический проект, 2003. – 34 с. – Текст: непосредственный.
2. Ильин Е.П. Психология творчества, креативности и одаренности / Е.П. Ильин. – Спб: 2009. – 448 с. – Текст: непосредственный.
3. Сандлер И.М. План конспект занятия «Монотипия как отражение чувств». –URL: https://videouroki.net/razrabotki/plan-konspiekt-zaniatiia-monotipiia-kak-otrazhieniie-chuvstv.html.

И.М. Сандлер, учитель,
МОУ «РРМСОШ №9»,
г. Рыбница, Приднестровье

РАЗВИТИЕ ТВОРЧЕСКИХ СПОСОБНОСТЕЙ НА УРОКАХ ИЗОБРАЗИТЕЛЬНОГО ИСКУССТВА В ПЯТОМ КЛАССЕ

В данной статье рассматривается проблема развития творческих способностей на уроках изобразительного искусства в пятом классе. Автор предлагает использовать игровую ситуацию, поисково-исследовательскую работу, уроки-вернисажи и учительский рисунок.

Ключевые слова: *уроки изобразительного искусства, творческие способности, 5 класс.*

Мы все хотим видеть наших детей и новое поколение счастливыми и успешными. В современном мире вопрос о развитии творческих способностей стоит особенно актуально. Если учесть, что доля умственного труда почти во всех профессиях постоянно растет, а все большая часть исполнительской деятельности перекладывается на машины, то становиться очевидным, что творческие способности человека следует признать существенной частью образования, а задачу их развития – одной из важнейших задач в воспитании современной личности.

Приоритетным направлением современной педагогики является выявление и развитие творческого потенциала личности ребёнка. Эту проблему изучают в условиях интеграции различных видов искусства и взаимосвязи различных видов художественной деятельности [2].

Одной из ведущих творческих потребностей школьников является рисование. Важность обращения к изобразительному искусству как к виду детского творчества продиктована тем, что в результате рисования у детей формируются обобщенные способы анализа, синтеза сравнения и сопоставления, развивается умение самостоятельно находить способы решения творческих задач, умение планировать свою деятельность, раскрывается творческий потенциал [1,3].

Вводить в атмосферу урока изобразительного искусства можно проблемным вопросом, демонстрацией репродукции произведения, загадкой, музыкальным или литературным произведением.

Для раскрытия творческого потенциала в классе необходима доброжелательная обстановка, учащиеся должны смело высказывать свои идеи, не боясь резкой критики. Предлагаю освободиться от страха неудач подбадривающими выражениями по типу «Я не смогу», придумыванием двух положительных фраз «Я научусь», «Я буду действовать». Именно практика и приводит к успеху. Однако, детей нужно учить творить, дав им для этого необходимые знания и опыт.

Деятельностью, в которой проявляется творчество и приобретается опыт, для ребят 5 классов может оставаться игра. Здесь важен процесс, экспериментирование, поиск. Предлагается перед сложным творческим заданием проводить игры-упражнения.

Например, в работе над темой «Старинный терем из геометрических фигур» в 5-ом классе создаётся игровая ситуация по моделированию из плоских фигур в группах.

Для понимания строения замка мы с каждым рядом постараемся сконструировать замки из геометрических фигур. (Звучит энергичная музыка). Подводятся итоги работ каждой группы, ребята анализируют только что созданные, крепости.

Конечно, необходима предварительная работа по созданию наборов для игры, организация места и количества времени, но практически все ученики становятся участниками творческого процесса, заряжаются энергией для самостоятельного поиска (рис. 1,2).

Рис. 1. Творческая игра на конструирование крепости.

Рис. 2. Результаты урока по конструированию крепости.

На этом же уроке используется поисково-исследовательская работа на тему «Бендерская крепость». Она помогает творчески переработать собранный материал, ввести республиканский компонент и воспитывать гордость за родную землю. Практическая работа интересна использованием трафаретной техники. Сочетание различных видов деятельности беседы, исторического поиска, игры, самостоятельной работы позволяет сделать творческим рисунок каждого ученика.

Хороший результат в развитии творческих способностей дает проведение уроков-вернисажей. Например, в теме 5-го класса «Зимний вернисаж. Рисование гребной лодки зимой» учащиеся выполняют поисковую работу и анализ картин классических русских художников, а также находят вдохновение у живописцев и графиков Приднестровья И.П. Мосийчука, В.Я.Завьялова, С.Г. Панова, пишущих родные каждому ученику пейзажи. Учительский рисунок на доске, разъясняющий построение лодки, заставит не испытывать трудности перед заданной темой, а колористическое вдохновение, полученное у мэтров, позволит подойти к работе творчески.

В среднем звене большой потенциал для развития творческих способностей представляет такой вид деятельности как тематическое рисование.

Например, для урока в 5-ом классе рисование на тему «Город будущего» можно использовать опыт участников научно практических конференций. Качественное выступление старшеклассников, их горящие вдохновением глаза, заряжают пятиклассников энергией творчества. Так представление работы победительницы Республиканского тура НПК в секции архитектура на тему «Бионика в архитектуре» позволило добиться неплохого результата (рис 3).

Рис. 4. Работы учащихся 5 – А класса.

Мастерство учителя возбуждать, укреплять и развивать познавательные интересы учащихся, в умении сделать содержание своего предмета богатым, глубоким, привлекательным для юных

созидателей. Развитие творческих способностей существует в постоянном развитии в игре, смене видов художественной деятельности, синтезе с другими искусствами и учебными предметами.

Список литератур:

1. Антонова, С. Г. Г. Структура, содержание и дидактические основы учебных изданий / С. Г. Антонова, Л. Тюрина. – Текст: непосредственный // Университетская книга. – 2000.- №. 11. – С. 30-35.
2. Ермолаева-Томина Л.Б. Психология художественного творчества: Учебное пособие для вузов / Л.Б. Ермолаева-Томина. – Москва: Академический проект, 2003. – 34 с. – Текст: непосредственный.
3. Лук А.Н. Мышление и творчество / Лук А.Н. – Москва: Издательство политической литературы, 1976. – 144 с. – Текст: непосредственный.

Н.А. Страсевич, преподаватель,
МОУДО ДШИ
г. Рыбница, Приднестровье

ВЛИЯНИЯ МУЛЬТФИЛЬМОВ НА РАЗВИТИЕ ВООБРАЖЕНИЯ И ТВОРЧЕСКОГО МЫШЛЕНИЯ У ДЕТЕЙ

Родители ошибаются думая, что все мультфильмы априори предназначены для детей. На самом деле, современная мультпродукция может представлять опасность для психического развития детей и развития воображения и творческого мышления. У многих современных детей существует зависимость от экрана.

***Ключевые слова**: воображение, клиповая культура, влияние, развитие.*

Кто не любит мультфильмы? Наверное, трудно найти такого человека в наше время. Мультфильмы всегда притягивали детей к экрану…

Ещё не так давно дети занимались в основном играми, рисованием, лепкой, слушанием сказок. Иногда дети смотрели и мультфильмы, но они были редкостью, долгожданной радостью, иногда даже значимым событием. В наше время с распространением DVD, а потом и интернета, в сети выложено сотни тысяч мультфильмов и мультсериалов, и дети получили возможность в любое время суток посмотреть любой желаемый мультфильм, фильм или передачу.

Чтобы найти для себя хоть немного свободного времени, современные родители включают своим детям «мультики» и оставляют их наедине с экраном. Ребенок с интересом смотрит на экран, а родители умиляются: «Молодец! Как он внимательно смотрит!» Но, что же на самом деле стоит за этим интересом? Приносит ли такой просмотр пользу ребёнку? И вообще, насколько безопасны современные мультфильмы думают не всегда? «Качество и содержание большей части отечественной мульт- и кинопродукции для детей в XX в. отвечали самым высоким требованиям критиков и не вызывали сомнений у взрослых. Сюжеты фильмов и мультфильмов были добрыми и гуманными, содержание – понятным ребенку, его легко можно было перенести в сюжеты детских игр, а герои могли стать достойными для подражания. Художественное исполнение и музыкальное сопровождение большинства советских мультфильмов до сих пор вызывают восхищение. В 1991 г. в интернет – сообществе были опубликованы слова Папы Римского Иоанна Павла II (произнесенные еще в 50-е годы), который настоятельно рекомендовал смотреть советские мультфильмы, поскольку «они несут добро и воспитывают в ребенке сочувствие, заботу о других». [2]

Многие взрослые воспринимают мультфильмы как особый жанр, который создан специально для детей, независимо от их возраста, если малыш смотрит, значит, ему интересно. Но мультфильмы могут нести серьезную опасность для психологического здоровья и развития детей. И психологи, и педиатры единодушно настаивают на том, что до 3 лет детям вообще не рекомендуется смотреть на экран как таковой. Исследования показывают, что чрезмерное потребление видеопродукции в таком возрасте приводят к серьезным негативным последствиям: нарушение мозговой деятельности, нарушениям общения, зависимости от экранной информации, гиперактивности, агрессивности, недоразвитию речи и др.

Не всегда родители, понимают, какое влияние оказывает на ребенка информация, поступающая с экрана телевизора или монитора. Они считают мультфильмы для детей развлечением. На самом деле влияние героев мультфильмов на воспитание ребёнка огромно. «Между тем, мультфильмы обладают богатыми педагогическими возможностями: расширяют представления об окружающем мире, знакомят с новыми словами, явлениями, ситуациям; показывают примеры поведения, что способствует социализации, поскольку дети учатся, подражая; формируют оценочное отношения к миру, развитие мышления, понимание причинно-следственных связей; развивают эстетический вкус, чувство юмора; мультфильмы помогают реализовать эмоциональные потребности. Через мультфильмы ребенок усваивает модели поведения, способы действий, алгоритмы достижения цели.»[1]

Не все родители знают, что дети по-другому усваивают информацию. В силу своего возраста и особенностей мышления, малыши любую информацию воспринимают буквально, не способны проанализировать и осмыслить ее. Поэтому любой мультфильм должен быть не только интересным, но и полезным и максимально безопасным для них.

Современные мультфильмы отличаются быстрым темпом, мельканием кадров, потоком событий, не всегда понятным, но быстрым. Эта скорость завораживает детей, они не могут оторвать взгляда от этого мелькающего потока впечатлений, непрерывного движения – просто не понимают смысла, что происходит. Они уже не хотят ничего делать сами, постоянно требуют включить телевизор (многие сами легко это делают), смотрят фильмы про монстров, чудовищ, вампиров, в которых мало что понимают.

«Педагог-психолог Заложнова Т.А. в своём исследовании попыталась выяснить: воспроизводят ли дети содержание современных фильмов в игре? После просмотра некоторых мультфильмов им предложили «поиграть в мультфильм или героя». В ответ на это предложение дошкольники часто теряются, не могут воспроизвести ни сюжетную линию, ни понравившегося героя. В игре они отражали лишь чисто внешние характеристики – движения, перемещения, типичные возгласы. Например, игра в песика Вольта содержала много высказываний типа «Я всесильный, я всех спасаю», а также много достаточно хаотичных движений игрушкой в разные стороны. Игра девочек с куклами Винкс состояла преимущественно из хлопанья крылышками, перемещения кукол в пространстве, их переодевания. Даже дети старше 5-6 лет часто не могут ответить на простые вопросы: о чем был мультфильм? кто главный герой? какой он?» [5]

Детям, привыкают к быстрому мельканию кадров, и им уже трудно смотреть настоящие художественные произведения, сосредоточится. Они не удерживают хода события. Им кажется, фильм слишком медленным, занудным поэтому, часто старые фильмы и мультфильмы для детей скучны и малоинтересны. В фильме обязательно должна быть пауза, чтобы успеть понять сюжет, и самому в него включиться. Чем быстрее, ярче краски фильма, тем быстрее блокируется, парализуется воля и сознание зрителя.

Современный фильм направлен на то, чтобы привязать, притянуть, парализовать активность зрителя. Современные дети перекормлены быстрыми сюжетами, короткими историями, повышенной эмоциональностью, фантастическими нереальными событиями, на этом фоне старые добрые мультфильмы на простые, часто обыденные сюжеты, рисованные без компьютерной графики, просто не воспринимаются. Увы, последствия клиповой культуры...

Но не все родители задумываются над этим. Существует даже такой термин "упрощенная концепция жизни". Потребительская, если хотите. Она передается от родителей детям. Советский и российский художник-мультипликатор, народный артист России, автор знаменитого «Ёжика в тумане» Юрий Норштейн сказал о современной мультипликации: «…В обществе происходят изменения, которые мы не всегда можем понять и принять. Дети перестают образно мыслить, а, не пройдя путь метафорического мышления, они не способны будут воспринимать музыку, поэзию, живопись. Это то связующее вещество, которое способно удержать людей от неразумных поступков, научить их выражать любовь и благодарность, но главное – которое может воспитать чувство чувствования, умения ощущать боль ближнего. Сегодня, к сожалению, с этим у детей сложно обстоит дело….» [4]

Творческое воображение и способность самому создавать новые образы развивается, прежде всего, в игре и творчестве, наблюдении за природой. Также влияет на этот процесс качество увиденных образов, которые получает ребенок, – мультфильмов, книжных иллюстраций, игр и игрушек. Очень часто в последние годы, учителя художественных школ сталкиваются с проблемой отсутствия творческого воображения у учеников, они прямо так и заявляют «у меня нет фантазии». Поэтому предметы живопись и рисунок любят больше, чем композицию – рисуешь то, что видишь. С композицией сложнее, там нужно придумывать и сюжет и главных героев. Так, любимая раньше детьми «свободная тема», теперь не вызывает восторга, а наоборот, вызывает самые серьёзные затруднения, иногда ученики после долгого раздумья сами просят дать им какую-то определённую тему. Даже с изображением сказок возникают сложности. В основном сказки были восприняты детьми через мультфильмы, а в наше время обычно западные – диснеевские. И дети пытаются скопировать мультипликационную стилистику героев сказок, причем даже до цвета одежды. И на предложение учителя придумать свою, например, «Золушку», отвечают, «но в мультфильме было именно так», расстраиваются, что «не получилось похоже».

Образ, нарисованный авторами мультфильма, усваивается памятью ребёнка целиком и не дает возможности творчески осмыслить или переработать информацию и создать свои варианты. В детском возрасте зрительное восприятие очень зависимо от работы зрительного и осязательного каналов, а при просмотре телевизора они бездействуют. К тому же лет до семи ребенок активно познаёт мир людей, а образы из мультфильмов могут быть очень далеки от действительности и реализма. Поэтому для правильного и полноценного психического развития, особенно в раннем детстве больше времени нужно уделять творческой деятельности – рисованию, лепке, играм с куклами, поделкам, а не телевизору.

К сожалению, у очень многих современных детей есть эта зависимость от экрана. Многих из них уже надо лечить, без мультика или компьютерной игры они даже не представляют чем себя занять. Они не любят рисовать, играть в обычные игры, читать, танцевать – всё это уже становятся неинтересными,

да и дети часто не знают игр и не умеют играть. Это уже зависимость! Так экран блокирует их инициативу, активность. Создается пассивное состояние. Паралич активности, тормозит все! Современным детям постоянно нужен допинг. Они ждут, чтобы другие (взрослые) развлекали и вливали активность.

Негативное влияние мультфильмов на детей можно ослабить, только если заниматься ребёнком: проводить с ним больше времени, читать вместе книги, гулять, больше разговаривать, ходить в музеи, зоопарки, разрешать играть во дворе со сверстниками. После просмотра мультфильма нужно обсудить с ребёнком увиденное, разобрать, кто хороший персонаж, а кто плохой и почему, какие поступки совершили главные герои, чему учит этот мультфильм. И, конечно, родители должны знать, что смотрит их ребёнок и, особенно в младшем возрасте, стараться показывать добрые и поучительные мультфильмы. Задача родителей и преподавателей в том, чтобы помочь ребёнку правильно воспринимать и осознавать окружающее, развивать у него критическое мышление по отношению к увиденному.

Позитивное детское восприятие мира через образы способствует развитию воображения, фантазии, а также становится основой развития творческого мышления, так важного для достижения успеха в любом деле.

Список литературы:

1. Ермизина, Е.В. Мультфильмы-дети: от контента к пониманию / Е.В. Ермизина. – Текст: непосредственный // Мир психологии. – 2010. – № 1. – С. 51-58.

2. Ившина, Е. Влияние телевидения на эмоциональное развитие ребенка дошкольного возраста / Е. Ившина, Н. Кущ. – Текст: непосредственный // Вестник педагогического опыта. - 2014. - № 23. - С. 22-24.

3. Казакова, Р.Г. Мультипликация как вид кинематографического искусства и ее влияние на развитие детей / Р.Г. Казакова, Ж.В. Мацкевич. – Текст: непосредственный // Воспитатель ДОУ. – 2012. – № 12. – С. 26-40.

4. Сихаджокова О.Ю., Крылова В.В. Влияние современных мультфильмов на социальное развитие детей старшего дошкольного возраста / О. Ю. Сихаджокова. – Текст: непосредственный // Молодой ученый. - 2016. - №9.

5. Детство под угрозой: Вредные мультфильмы. Брошюра подготовлена проектом «Научи хорошему», 2015.

6. Они скучные, не такие яркие и быстрые. – URL: https://nvspb.ru/2014/04/17/oni-skuchnye-ne-takie-yarkie-i-bystrye-54236

Н.П. Балан воспитатель
О.В. Пилипак воспитатель
А.Н. Фисун воспитатель
МДОУ «Рыбницкий детский сад №16 комбинированного вида»
г. Рыбница, Приднестровьеье

МЕТОД СОЗДАНИЯ ИГРОВЫХ СИТУАЦИЙ В ЭКОЛОГИЧЕСКОМ ВОСПИТАНИИ ДОШКОЛЬНИКОВ

В статье описывается актуальность вопроса экологического воспитания. Особое внимание уделяется применению метода создания игровых ситуаций. Приводится классификация игровых ситуаций, которые применяются в образовательном процессе дошкольных организаций. Описывается совершенствования качества игровых ситуаций посредством применяя ИКТ.

Ключевые слова: *экологическая ситуация, экологическое образование, экологическое сознание, экологическая культура, технологии, игровые образовательные ситуации, ИКТ компетентность, образовательный процесс.*

Текущий исторический период характеризуется глобальными экологическим проблемами, которые возникли в следствии жизнедеятельности человека. Нерациональное, потребительское использование природных богатств, наращивание и развитие различных промышленных предприятий привели к изменению климатических условий в рамках планетарного масштаба, засорению природных зон, исчезновению некоторых представителей флоры и фауны.

Вопрос о принятии срочных мер по оказанию действенной помощи природе поднимается на различных научно-практических конференциях и форумах.

Научно-популярный портал «Чердак», приводит данные, что 15 000 учёных сделали совместное заявление о том, что экологические проблемы Земли достигли критического уровня и требуют немедленных и энергичных действий, направленных на предотвращение глобальной экологической катастрофы

Это второе уже по счёту предупреждение, первое было опубликовано в 1992 году, и его подписали 1700 учёных, большинство из которых являлись нобелевскими лауреатами [4].

Деятели науки обращают внимание людей на угрожающее состояние атмосферы, питьевой воды, морей, океанов, почвы и лесов, а также обитающих в них живых организмов.

Со стороны отдельных государств принимаются определённые меры по сохранению уникальных природных объектов, очищению атмосферы от вредных примесей, оказание помощи представителям фауны. Характерно это и для нашей Приднестровской Молдавской Республики.

Указом Президента ПМР от 22 июня 2018 года № 242, 2019 год обвялен «Годом экологии и благоустройства». В соответствии с указом составлен план мероприятий, который реализовывался в течении всего года. План включил целый комплекс мероприятий: по обращению с отходами, уменьшения воздействия на окружающую среду, экологическое просвещение граждан и т. д. Однозначно, что реализация мероприятий плана значительно улучшит экологическую ситуацию в нашей крае, обеспечит создание экологически чистой среды [5].

Системно вопрос экологии также необходимо решать в рамках образования порастающего поколения. Первоначальное становление и формирование экологического сознания, экологической культуры происходит в дошкольном возрасте, следоательно, от того насколько эффективно будет организован это процесс, настолько будут качественными результаты развития воспитанников.

В настоящий период образовательный процесс в организациях дошкольного образования претерпевает значительные изменения, связанные с внедрением новых Государственных образовательных стандартов дошкольного образования ПМР. Ведётся активный поиск инновационных программ, технологий, которые обеспечат положительные результаты развития личности ребёнка по четырём образовательным областям. В современных условиях организации образовательного процесса по экологическому воспитанию дошкольников используются такие технологии как: проектные методы, социально-игровые методы обучения, информационно-компьютерные технологии и др.

Игра является ведущим видом деятельности в дошкольном возрасте. В связи с этим наиболее часто в практической деятельности воспитатели применяют метод создания игровой ситуации.

При выборе и разработке игровой ситуации педагогу необходимо учитывать два аспекта педагогики: игру и цели экологического воспитания. Первая задача заключается в том, чтобы погрузить детей в любимый вид деятельности и создать благоприятный эмоциональный фон для восприятия природных объектов. Вторая задача предполагает формировании и развитии положительного отношения

к природе, которое в рамках экологического воспитания выражается в уровне экологического сознания и экологической культуры.

Среди игровых обучающих ситуаций выделяют:

- игровые ситуации с игрушками;
- с литературными персонажами;
- ситуации по типу путешествий [1].

Активным помощником в качественном создании игровой ситуации являются информационные-компьютерные технологии.

Использование мультимедийной техники уже стало обычным явлением в образовательном процессе дошкольной организации. Качественный уровень использования зависит от профессиональной компетентности педагога в области применения ИКТ.

Замена игрушек мультимедийными героями, сказочными персонажами, которые можно озвучить с помощью технических средств, сделать их подвижными, более красочными, вызывают у детей яркий эмоциональный отклик, обеспечивают положительный эмоциональный фон, активизируют желание оказать действенную помощь герою.

Целесообразно применять мультимедийную технику и при создании игровой ситуации в форме путешествий. Возможности информационно-компьютерных технологий не ограниченны «в перенесении» воспитанников в различные климатические пояса, в любую точку земного шара. Демонстрация видеофайлов, показ природных объектов, которые недоступны для рассматривания в реальной действительности обеспечивают высокую познавательную активность у воспитанников, на основе активизации познавательных интересов.

Системное применение методов создания игровых ситуаций посредством использования мультимедийной техники способствуют более глубокому, осознанному усвоению знаний о флоре и фауне, которые в свою очередь являются основой экологического сознания и экологической культуры ребёнка.

Современные технологии экологического образования – это целостная система экологического воспитания дошкольников. Ее реализация на практике поднимает уровень экологической культуры воспитателя, обеспечивает сдвиг в уровне экологической воспитанности дошкольников. Однако применение технологии требует от педагогов профессиональных навыков и умений, вдумчивого подхода к их выбору. Только в этом случае ребёнок будет беречь, ценить и любить окружающую природу всю жизнь и передавать свои знания и умения из поколения в поколения, в этом и будет заключаться спасение нашей планеты.

Список литературы:

1. Николаева С.Н. Место игры в экологическом воспитании дошкольников: пособие для специалистов по дошкольному воспитанию - М.:, 1998. - 43 с.
2. Николаева С.Н. Актуальность экологического воспитания дошкольников - Ниж. Новгород: Академия развития, 1991. - 56 с.
3. Горвиц Ю. М., Чайнова Л. Д., Поддъяков Н. Н., и др. Новые информационные технологии в дошкольном образовании - М.: Линка-пресс, 1988.
4. https://nauka.tass.ru/
5. http://gov-pmr.org/item/13868

М.В. Брижатая, воспитатель
Т.А. Марченко, воспитатель
МДОУ «Рыбницкий детский сад №6 общеразвивающего вида»
г. Рыбница, Приднестровье

ЛИТЕРАТУРА КАК СРЕДСТВО ЭКОЛОГИЧЕСКОГО ВОСПИТАНИЯ ДОШКОЛЬНИКОВ

В статье пишется о том, что литература о природе поможет воспитать у дошкольника чувство бережного отношения к природе в целом, сформировать потребность заботиться об экологической чистоте. Правильное экологическое воспитание может предотвратить многие экологические проблемы человечества.

***Ключевые слова**: экологическое воспитание, литература, природоведческие книги, чтение, ребенок, дошкольник.*

«Наше выживание, защита окружающей среды могут оказаться лишь абстрактными понятиями, если мы не внушим каждому ребенку простую и убедительную мысль: люди – это часть природы, мы должны любить наши деревья и реки, пашни и леса, как мы любим саму жизнь»

Ф. Майор

Современный мир стоит на грани экологической катастрофы. Происходит загрязнение окружающей среды, из-за вымирания и исчезновения все больше растений и животных заносят в красную книгу. Чтобы это предотвратить, человечеству необходимо изменить свое поведение и тактику отношения к окружающей среде. Экологическое воспитание надо начинать с раннего детства.

Дошкольный возраст является сензитивным периодом, формируется личность ребенка, он учится видеть мир, обретает определенные умения и навыки в обращении с природой. Об этом *«говорят»* психолого-педагогические исследования последних десятилетий А. В. Запорожца, Н. Н. Поддьякова, И. Д. Звулва, Л. С. Игнатьевой, П. Т. Саморуковой, Н. Н. Кондратьевой, С. Н. Николаевой.

Взрослые должны помочь ребенку понять, что будущее невозможно без чистых рек, без зеленых лесов, животных и свежего воздуха. Усвоив эти знания, ребенок вырастит с правильной ориентировкой направленной на сохранение окружающей его среды.

Так как в дошкольных организациях существуют запреты на некоторые виды растений и аквариумы, во многих отсутствуют экологические кабинеты, то появился дефицит взаимодействия детей с природой в образовательном процессе. Педагоги подбирают методы и средства, которые и восполнили бы этот дефицит в экологическом воспитании дошкольников.

Мы используем природоведческую литературу в работе для воспитательных целей и считаем, что это важное средство экологического воспитания детей дошкольного возраста. Описание цветения лугов, необычных растений помогает развивать интерес дошкольника к природе, любить ее. Литература о природе несет в себе обращение к детям сохранять и защищать окружающую среду.

По данному направлению мы прочитываем произведениями А.С. Пушкина, Ф.И. Тютчева, А.Н. Фета, К.Д. Ушинского, В.В. Бианки Н.А. Некрасова, Л.Н. Толстого, М.М. Пришвина, и другие. Они помогают воздействовать на чувства воспитанников и формировать мышление по отношению к природе. Например, М.М. Пришвин в своих произведениях наделяет природу эмоциями, напоминает, что она живой организм. В своих сказках и рассказах К.Д. Ушинский, словно художник, красочно описывает природу, в описании диалога героев учит добру.

Чтение сказок помогает развивать доброту и отзывчивость у дошкольников, погружая их в мир отношения человека к природе, в мир добра и зла. Дети проявляют желание помочь героям сказки преодолеть трудности, с которыми они сталкиваются. В работе по экологическому воспитанию предлагаем воспитанникам «превратиться», в какое - либо животное, ручеек, дерево, описать свои чувства и ощущения в этом образе и определенной ситуации. Например, ребенку предлагается превратиться в чистый ручеек, который впадает в загрязненную реку и рассказать, что он чувствует в данной ситуации и о какой помощи попросил бы людей.

Постепенно у детей формируется представление о человеке не как о хозяине, покорителе природы, а как о части природы, зависящей от нее.

Чтение литературы может быть, как отдельной формой в работе по экологическому воспитанию детей, так и интегрировать с другими областями образовательной деятельности.

Природоведческие книги расширяют кругозор экологических знаний, развивают умение наблюдать. Небольшой рассказ, сказка о природе, даже маленькое литературное произведение помогает вызвать интерес у детей к наблюдению, сделать его наиболее разнообразным и насыщенным. Дает возможность ребенку получить информацию о ситуациях, сходную с реальными событиями из жизни. Чтобы детям было интересно и увлекательно изучать природные явления, сезонные изменения применяем стихотворения, загадки, поговорки.

Во время проведения образовательной деятельности используем подборку пальчиковых игр, физкультминуток о временах года, о птицах и животных, при этом обращаем внимание, на содержания влияющее на экологическое образование и развитие дошкольников.

Приобщение детей к природе посредством литературы, это кропотливая и долгая работа, которая проводится ежедневно в детском саду и эта работа не будет эффективной без тесного сотрудничества с родителями (законными представителями).

Проводятся следующие формы работы для организации взаимодействия детского сада и семьи по экологическому развитию дошкольников: консультации, беседы, родительские собрания, экологические акции. Например, консультация «Использование художественной литературы в экологическом воспитании дошкольников в семье», сопровождалось демонстрацией природоведческих книг. На заученное стихотворение Т. Собакина «Если я сорву цветок...», для родителей подготовили видео презентацию с участием детей и провели экологическую акцию *«Подари цветок детскому саду».* Родители охотно приняли участие в озеленении нашей группы.

Знания, полученные с помощью литературы, являются фундаментом дальнейшего правильного и осознанного отношения ребенка к окружающей его природе и ко всему живому.

Литература, конечно, не является единственным способом экологического воспитания дошкольника, но она, несомненно, важна для правильного становления экологической культуры личности. Кроме того, систематическое и последовательное знакомство с окружающим миром развивает речь, память, мышление, воображение и способствует всестороннему развитию ребенка.

Список литературы

1. Бондаренко А. К. «Дидактические игры в детском саду». – М., 1991.
2. Майор Ф. Воспитание – сверхзадача человечества// Обращение к Глобальному форуму по защите окружающей среды и развитию. М., 1990
3. Николаева С.Н. «Методика экологического воспитания дошкольников».
4. «Развитие личности и деятельности дошкольника» / Под ред. А. В. Запорожца, Д.Б. Эльконина. – М., 1965.
5. Саморукова П. Г. «Методика ознакомления детей с природой в детском саду».
6. Флэйк-Хобсон К., Робинсон Б. Е., Скин П. «Мир входящему. Развитие ребенка и его отношений с окружающими». – М., 1992.
7. Эльконин Д. Б. «Детская психология. (Развитие ребенка от рождения до семи лет)». - М., 1980.

И.Д. Бурдиян, заместитель директора по ВР
МОУ «Рыбницкая русская средняя
общеобразовательная школа № 3»
г. Рыбница, Приднестровье

ОРГАНИЗАЦИЯ РАБОТЫ ПО СОХРАНЕНИЮ И УКРЕПЛЕНИЮ ЗДОРОВЬЯ ШКОЛЬНИКОВ В МОУ «РЫБНИЦКАЯ РУССКАЯ СРЕДНЯЯ ОБЩЕОБРАЗОВАТЕЛЬНАЯ ШКОЛА №3»

Здоровье – это самое ценное, что есть у человека. И каждый человек хочет быть здоров. Забота о здоровье детей – это дело не только семьи, но и педагогов, так как дети проводят в школе значительную часть дня. Вера в свои способности и силы, мировоззрение, умственное развитие, духовная жизнь – все это зависит от бодрости и жизнерадостности детей.

Ключевые слова: *экологическая ситуация, экологическое образование, экологическое сознание, экологическая культура, технологии, игровые образовательные ситуации, образовательный процесс, духовная жизнь.*

Глобальные изменения природы происходят в наше время; использование высоких технологий и большого объёма информации, резкое снижение качества жизни - все это приводит к ухудшению состояния здоровья детей и подростков [1]. Кроме этого, именно за счет повышенного объема учебной нагрузки с дефицитом учебного времени и достигается высокая успешность обучения. Поэтому возникает необходимость создания в школе благоприятных условий для обучения школьников, где образовательная среда должна быть здоровье сберегающей и объединять учебную и внеурочную деятельность учащихся [2].

В МОУ «Рыбницкая русская средняя общеобразовательная школа № 3» созданы все условия для ведения учебной и внеурочной деятельности с использованием технологии здоровье сбережения учащихся: проветривание кабинетов, световой режим, уборка кабинетов. Проветривание обеспечивает необходимый воздушно-тепловой режим в учебных классах. На переменах мы осуществляем проветривание в течение трех-пяти минут, а до и после занятий – до 20 минут. В теплые дни педагоги проводят занятия при открытых форточках. Благоприятный световой режим в школе обеспечивает сохранение общей и зрительной работоспособности, препятствует утомлению глаз. Ежедневно осуществляется влажная уборка кабинетов, генеральная уборка – еженедельно, что тоже оказывает положительное влияние на здоровье учащихся. Одно из основных требований СанПин – соответствие размеров мебели росту ребенка и соблюдение необходимого расстояния от школьной доски до первой парты.

В сфере здоровье сбережения школа работает в двух взаимосвязанных направлениях: организация учебного процесса и организация воспитательного процесса.

Основная форма организации учебного процесса - урок, на котором и закладываются основы здорового образа жизни. Педагоги нашей школы строго выполняют гигиенические требования к организации и проведению урока. Уделяют внимание выбору плотности уроков, смене видов деятельности, чередованию различных форм и методов работы. Педагоги также используют на уроках эмоциональные разрядки, проводят физкультминутки и гимнастику для глаз. Кроме того, на уроках ОБЖ учащиеся получают необходимые знания о безопасной жизнедеятельности человека, об опасных факторах различного происхождения, о правилах безопасного поведения в бытовых и экстремальных условиях. Полученные знания помогают учащимся формировать навыки поведения, которые обеспечивают сохранность жизни и здоровья в современных условиях улицы, транспорта, природы, быта.

Организация воспитательного процесса осуществляется через внеклассные школьные и муниципальные мероприятия (классные часы, беседы, соревнования, акции, брейн-ринги, игры, викторины, экскурсии, походы и т.д.). Одним из направлений внеклассной работы школы по сохранению

и укреплению здоровья учеников является организация летне-оздоровительного лагеря с дневным пребыванием во время каникул.

Кроме педагогов, активное участие в формировании здорового образа жизни принимают и родители учащихся. Школа тесно сотрудничает с родителями в данном направлении, поскольку основа воспитания культуры здорового образа жизни закладывается в семье. Работа с родителями ведется по двум направлениям: просвещение родителей и участие родителей в организации и проведении мероприятий.

Учебно-воспитательный процесс основывается на следующих типах здоровье сберегающих технологий: здоровье сберегающие (профилактические прививки, организация здорового питания в школе); физкультурно-оздоровительные (физическая подготовка, гимнастика, физкультминутка); технология обучения здоровью (включение соответствующих тем в программы общеобразовательных предметов); воспитание культуры здоровья (лекции о здоровом образе жизни, классные часы, беседы, внеклассные и внешкольные мероприятия, конкурсы, акции и т.д.).

Важное средство сохранения и укрепления здоровья учащихся -двигательная активность. Сочетание умственной деятельности и физических занятий – необходимое и важное условие профилактики перенапряжения нервно-мышечной системы [3]. Физические занятия снимают нервное и умственное напряжение, стимулируют активность мозговой деятельности, улучшают кровообращение. Формами двигательной активности в школе являются уроки физической культуры и занятия в спортивных секциях «Волейбол», «Баскетбол», «Бадминтон», «Аэробика» и «Футбол», которые восполняют потребность детей в движении, а также носят оздоровительно-тренирующий характер. На занятиях ученики осваивают основные двигательные умения и навыки игры в волейбол, баскетбол, футбол; получают разностороннюю нагрузку на все группы мышц; развивают основные физические качества, такие как гибкость, координация, быстрота, сила, выносливость. Спортивные занятия и физическая культура способствуют формированию гармонически развитой личности, укреплению здоровья, повышению работоспособности. Оказывают влияние на формирование интеллектуальной, волевой и эмоциональной сфер человека, а также на развитие таких качеств, как внимание, находчивость и быстроту соображения, наблюдательность, мышление [4].

Педагоги нашей школы активно используют здоровье сберегающие технологий в обучении и воспитании для достижения следующих целей: решение таких острых проблем, как наркомании, алкоголизма, детской безнадзорности, а также предупреждение вредных и формирование полезных привычек, предупреждение социальных отклонений в образе жизни школьников, профилактика девиантного поведения.

Основными мероприятиями в направлении здоровье сберегающей деятельности нашей школы являются: организация физкультурно-оздоровительных и спортивно-массовых мероприятий (соревнования среди учащихся 1-4 классов «Веселые старты», ежегодные соревнования по баскетболу, футболу, волейболу, настольному теннису среди учащихся 5-11 классов, соревнования в рамках месячника военно-патриотического воспитания, спортивные соревнования, посвященные Мемориалу памяти защитника ПМР Наумкина В.В., спортивные соревнования ко Дню школьника); реализация просветительской работы с учащимися по формированию у них культуры отношения к своему здоровью и повышение уровня образованности в области здорового образа жизни (классные часы и беседы: «Здоровый человек – самое драгоценное произведение природы», «Режим дня», «Я выбираю здоровый образ жизни», «Польза здоровых привычек и последствия вредных привычек», «Спорт нам поможет здоровье умножить», «Здоровому жить здорово!», «Здоровье сегодня – успех завтра»; игры, брейн ринги и конкурсы о здоровом образе жизни); формирование у школьников устойчивого интереса и потребности в регулярных занятиях физической культурой и спортом, а также навыков здорового образа жизни (классные часы, беседы, акция «Мы против СПИДа и ВИЧ», акция «Мы против туберкулеза»); развитие и саморазвитие личности ребенка через интегрированное и проектное обучение основам здорового образа жизни (конкурс инсценировок о здоровом образе жизни среди учащихся 1-4 классов, интеллектуальные конкурсы о здоровом образе жизни среди учащихся 5-11 классов).

Основная задача педагогов нашей школы – воспитание культуры здорового образа жизни, формирование у учащихся ценностного отношения к своему здоровью, приобщение к занятиям физической культурой и спортом. Работа школы по сохранению и укреплению здоровья детей должна строиться на совместной деятельности педагогов, учащихся и их родителей. Только в этом случае это будет способствовать тому, чтобы ребенок развивался, был здоровым, сильным и умным. Мы должны пробудить в детях желание заботиться о собственном здоровье. И тогда насыщенная, интересная и увлекательная школьная жизнь станет важнейшим условием сохранения и укрепления здоровья подрастающего поколения.

Список литературы:

1. Макарова Л.П., Буйнов Л.Г. Сохранение здоровья школьников как педагогическая проблема // Современные проблемы науки и образования. – 2012. – № 4.

2. Макарова В.И., Дегтева Г.Н., Афанасенкова Н.В. и др. Подходы к сохранению здоровья детей в условиях интенсификации образовательного процесса // Российский педиатрический журнал. – 2000. – № 3. – С. 60-62.

3. Менчинская Е.А. Основы здоровье сберегающего обучения в начальной школе: Методические рекомендации по преодолению перегрузки учащихся / Е.А. Менчинская. – М. Вентана-Граф, 2008 – 112с.

4. Советова Е.В. Эффективные образовательные технологии. – Ростов н/Дону: Феникс, 2007. – 285 с.

Е.Н. Демидова, А.А. Кителя,
И.В. Куркина, Т.Н. Антошка, воспитатели
МДОУ «Рыбницкий центр развития ребёнка»
г. Рыбница, Приднестровье

ТЕХНОЛОГИЯ КВЕСТ-ИГРА В ЭКОЛОГИЧЕСКОМ ВОСПИТАНИИ ДОШКОЛЬНИКОВ

В статье описывается содержание работы по экологическому воспитанию детей дошкольного возраста посредством применения технологии квест-игры. Описывается алгоритм действий по разработке квест-игры экологического содержания. Определены возможности комплексного решения проблем характерных для современного ОДО (совершенствование профессиональной компетентности педагогических кадров, привлечение родителей к участию в образовательном процессе ОДО).

Ключевые слова: *технология квест-игры, экологическое воспитание, экологическое образование, экологические знания, ГОС ДО ПМР, профессиональная компетентность педагогов.*

Актуальность проблемы экологического воспитания социума очевидна, так как, современные условия жизни характеризуются сложнейшими противоречиями между обществом, человеком и природой.

Основой противоречий служит техническое переоснащение промышленного производства, значительное увеличение отходов жизнедеятельности человека, которыми загрязняются атмосфера, почва, водные ресурсы и т.д. Однако, основным фактором является неправильное представление человека о неисчерпаемости природных богатств и в связи с этим нерациональное безалаберное их использование. Противоречия между природой и социумом породило множество вышеизложенных проблем. Их решения заключается в правильной и эффективной организации системы экологического воспитания общества, и отдельно взятых личностей. Цель экологического воспитания в целом заключается в формирование убеждения у каждого человека в объективной необходимости сохранить созданные природой и человеком ценности.

В связи с этим актуализация проблемы экологического воспитания для общества очевидна, так как находит своё отражение не только на уровне определения проблемы, но и в поиске оптимальных путей решения в рамках экологии как науки.

Различные исследователи рассматривают период дошкольного детства как первое звено системы непрерывного экологического образования. Именно в этот период формируются первоосновы экологического сознания, мышления, элементы экологической культуры. Ребенок учиться выделять себя из окружающей среды. У него формируется и развивается эмоционально-ценностное отношение к окружающему, закладываются основы нравственно-экологических позиций личности. Отношение ребёнка к миру, его убеждения и личностная позиция проявляются во взаимодействии с природой, а также в его поведении в природе.

В дошкольном возрасте активно формируются экологические знания у детей, нормы и правила взаимодействия с окружающими природными объектами, воспитания сопереживания, активности в решении некоторых экологических проблем. В связи с этим возникает необходимость поиска наиболее эффективных путей экологического образования дошкольников. Известно, что использование в педагогической работе разнообразных нетрадиционных методов и приемов поддерживает познавательную активность детей, предотвращает утомление, повышает качество педагогической работы в целом.

В современных условиях развития дошкольной системы Приднестровской Молдавской Республики, происходит переориентация с учебной модели, которая предполагает передачу детям определённого объёма знаний и умений, к деятельностному походу, где получение новых знаний, происходит в увлекательной и интересной форме. Основываюсь на постулатах дошкольной педагогики, игра определяется как ведущий вид деятельности в дошкольном детстве. Игра является для ребёнка наиболее привлекательной и естественной формой в познании окружающего мира, в том числе и природных объектов. В игре с практическими действиями наилучшим образом происходит познание и усвоение новой информации, развитие новых навыков и умений по уходу за природными объектами. Наиболее эффективной формой экологического воспитания в игре, является технология квест-игры.

Квест-игра заключает в себе выполнение нескольких видов заданий, которые могут предлагаться детям от лица различных сказочных персонажей. Такую игру можно назвать ещё командной, так как, дошкольники выполняют задания сообща постепенно передвигаясь по различным игровым точкам, которые могут находиться как внутри группового помещения, так и за её пределами.

При подготовке планирования содержания квест-игры воспитателю необходимо чётко придерживаться алгоритма действий:

– первое определить цели и задачи, которые будут решаться в ходе реализации игры;

– второе рационально определить место проведения игры, с учётом возраста воспитанников и соблюдением техники безопасности;

– третье, составить паспорт прохождения этапов или карту маршрут. Определить регламент прохождения каждого игрового этапа;

– четвёртое, сформировать состав участников квест-игры. Сюда могут быть включены не только воспитанники, но и узкие специалисты, сотрудники ОДО, родители;

– пятое, разработать легенду игры и игровые правила, написать сценарий;

– в заключении на седьмом этапе необходимо подготовить задания и необходимый реквизит.

В процессе применения квест-игр экологического содержания расширяется природоведческий кругозор дошкольников, активизируется воспитательное воздействие на ребёнка, нацеленное на бережное отношение к природе. Обеспечивается усвоение экологических знаний в определённой системе.

Предлагаемая технология также обладает комплексным решением и других актуальных задач дошкольной организации. В частности, привлечение родителей к сотрудничеству по вопросам экологического образования дошкольников. Родители вовлекаются в образовательный процесс ОДО и становятся его активными участниками, что предусматривается новыми Государственными образовательными стандартами дошкольного образования ПМР. Повышается педагогическое мастерство педагогов, создаётся атмосфера творческого поиска в подборе наиболее эффективных форм и методов работы с детьми по экологическому воспитанию.

Системно и последовательно применяя в педагогической практике технологию квест-игры по экологическому воспитанию дошкольников, будет способствовать формированию основ экологической культуры, они научаться экспериментировать, анализировать, делать выводы. А главное у них появилось желание общаться с природой, беречь ее и охранять, что и является основной целью экологического образования дошкольников.

Список литературы:

1. Елизарьева Л.В. Квест как форма организации образовательной деятельности в дошкольном учреждении [Текст] / Л.В. Елизарьева // Научный альманах. – 2015. – № 11-2. - С. 132- 135.

2. Каравка А.А. Урок-квест как педагогическая информационная технология и дидактическая игра, направленная на овладение определенными компетенциями [Текст] / А.А. Каравка // Интернет-журнал «Мир науки». – 2015. – № 3. – 7 с.

3. Самохина О.Н. Игра-квест как форма образовательной деятельности со старшими дошкольниками [Текст] / О.Н. Самохина // Новая наука: Стратегии и векторы развития. – 2017. – Т. 1. – № 3. – С. 36-39.

4. Самохина О.Н. Игра-квест – как эффективное средство физического и познавательного развития детей дошкольного возраста [Текст] / О.Н. Самохина // Новая наука: Опыт, традиции, инновации. – 2015. – № 7-1. – С. 57-63.

А.В. Землянских, методист отдела туризма и краеведения,
руководитель городского (районного)
штаба детско-юношеского общественного движения
А.А. Чырдаев, педагог дополнительного образования
МОУ ДО «ЦДЮТ»
г. Рыбница, Приднестровье

ЭКОЛОГИЧЕСКОЕ ВОСПИТАНИЕ ПОДРАСТАЮЩЕГО ПОКОЛЕНИЯ В СОВРЕМЕННЫХ УСЛОВИЯХ

В статье описывается работа в области экологического воспитания направленная на формирования экологического мышления, культуры и поведения обучающихся и их родителей города Рыбницы и Рыбницкого района.

Ключевые слова: *экология, воспитание учащиеся, родители, интерес, мышление.*

Экологическое образование и воспитание подрастающего поколения – приоритетное направление в образовательной системе любого цивилизованного государства, так как право на жизнь в экологически чистой, здоровой и безопасной среде – одно из важнейших прав человека. Экологическое просвещение ставит перед собой сверхважные задачи: это развитие экологической культуры личности и общества, экологического сознания и мышления, познание законов развития и существования природы; взаимосвязей окружающего мира, осознание каждым человеком личной ответственности за его сохранение и преобразование.

Сам человек тоже часть природы и всякое неблагополучие в природе угрожает его здоровью и жизни. Проблемы окружающей среды никого не оставляют равнодушными. Писатель Валентин Распутин писал: «Самым громким словом на Земле, даже громче войны и стихии, стало слово экология. Удивительно, но на всех языках мира оно звучит одинаково. И выражает одно и то же понимание вселенской беды, никогда прежде не существовавшей в подобных масштабах и тяжести...».

Территория Приднестровья является неотъемлемой частью планеты, и всё, что происходит в нашем «Большом доме», сказывается и на жителях нашей республики. Поэтому Президент своим Указом от 22 июня 2018 года № 242 объявил 2019 год Годом экологии и благоустройства в Приднестровской Молдавской Республике [1]. На основании этого указа был разработан Республиканский план, в котором особое внимание уделено экологическому просвещению. Этот раздел плана включает в себя более 30 мероприятий, реализация которых позволяет привлечь внимание общества и государства к вопросам экологического развития Приднестровской Молдавской Республики, повысить уровень сознательности граждан по вопросам сохранения и рационального использования природных ресурсов. В рамках проведения Года экологии и благоустройства проводятся: экологические конкурсы, семинары, олимпиады, викторины, дни открытых дверей в музеях, книжные выставки, экологические акции, экскурсии и фотоконкурсы и пр.

Почему же так важно экологическое воспитание? Оглянитесь вокруг! И на наших улицах случается видеть сломанные деревья, сорванные цветы с клумб, мусор в местах отдыха и на берегах рек и озёр… Что это? Нехватка контроля? А может быть, все-таки недостаток воспитания? В том числе и экологического. Любовь к природе, понимание ее ценности и важности, заложенные до автоматизма правила поведения на лоне природы – это результат правильного и последовательного экологического воспитания, начинать которое никогда не может быть рано, потому что потом менять мировоззрение, изменять представления и взгляды человека на окружающее необычайно сложно. Именно поэтому молодое поколение необходимо воспитывать ответственным за сохранение окружающей среды; умеющим работать в команде и участвовать в принятии решений. Экологическое воспитание – это целенаправленное, систематическое и идеологическое воздействие социальных институтов на экологическое сознание личности, систему экологических позиций, установок и ценностных ориентаций [2,4].

Работа по воспитанию экологической культуры развивает у учащихся интерес и любовь к природе, к ее охране и преобразованию, увлекает перспективами природоохранной деятельности. Формирует познавательное и эстетическое отношение к окружающей природной среде, обучает правильному поведению в природе, выявляет случаи негативного отношения к ней, определяет качественные изменения, происходящие в экологическом сознании и поведении учащихся [3].

Сегодня экологическое образование и воспитание подрастающего поколения стало непрерывным и целенаправленным процессом, участниками которого, так или иначе, стали все виды образовательных учреждений – от детских садов до университетов. Экология как отдельный предмет отсутствует в учебных планах организаций общего образования. В школе экологические знания большей частью формируются за счет так называемой «экологизации» предметов естественнонаучного цикла – биологии, географии, химии, физики. Экологизация системы образования определяется тенденцией проникновения экологических идей, понятий, принципов в учебные дисциплины. А основная деятельность по экологическому просвещению ведётся в рамках воспитательной и внеурочной работы. Внеурочная деятельность в наших школах организована через кружковую работу, факультативные курсы и деятельность школьных экологических отрядов. Это позволяет не только принимать участие в мероприятиях школьного уровня, но и выходить со своими работами на муниципальные и республиканские конкурсы.

В «Центре детского и юношеского творчества» г. Рыбницы с 2009г действует городской и районный штаб детско-юношеского движения «Юный эколог Приднестровья», основные задачи которого:

– воспитание любви к своему Отечеству, бережного отношения к природным богатствам республики; привлечения внимания молодых людей к актуальным экологическим проблемам местного сообщества;

– приобщение ребят к активной экологической деятельности;

– вовлечение молодых граждан в экологически-полезную общественную деятельность;

– формирование экологической культуры подрастающего поколения; содействие формированию общей культуры детей и молодёжи;

– формирование привычек здорового образа жизни;

– взаимодействие с государственными и социальными институтами по вопросам деятельности штаба.

Возможности экологического воспитания в рамках штабной работы часто недооценивают. Но мы считаем, что самый эффективный способ изменить отношение взрослых к вопросам экологии – действовать через детей. Когда ребенок расскажет родителям, как не засорять места отдыха, беречь электроэнергию или экономить воду, взрослые отреагируют быстрее, чем на закон. В области экологического воспитания вся наша деятельность направлена на формирование экологического мышления, культуры и поведения обучающихся и их родителей [5].

Ежегодно штаб, школьные экологические отряды и волонтёры, проводят большую работу по вовлечению ребят в общественно-полезную экологическую деятельность, проведение акций, субботников, фестивалей, конкурсов, тематических мероприятий. За 2018-19 учебный год школьные отряды провели более 500 внутренних мероприятий, в которых приняли участие 16055 ребят! Если учесть, что в прошлом учебном году в школах города Рыбницы и района обучалось 6328 школьников, то каждый из них, включая учащихся с 1 по 4 классы, приняли участие в экологических мероприятиях минимум 2 раза! И такая активность приносит свои плоды: проведённые соцопросы жителей города показали, что все больше людей интересуются проблемами окружающей среды и считают важными проблемы экологического воспитания и образования как подрастающего поколения, так и взрослого населения.

Активисты школьных экологических отрядов являются постоянными участниками городских и республиканских мероприятий. Ежегодно проводится Муниципальный Слет экологических отрядов организаций образования г. Рыбницы и Рыбницкого района, который является, своего рода, подведением итогов работы школьных эко-отрядов за весь учебный год. По итогам Слёта определяются лучшие школьные отряды города и района, которые получают право защищать честь Рыбницы на Республиканском экологическом слёте.

Немаловажную роль в экологическом просвещении играет и возможность заниматься научно-исследовательской деятельностью. Обучающиеся творческих объединений эколого-краеведческой направленности Центра детско-юношеского творчества г. Рыбницы более пяти лет подряд занимают призовые места, демонстрируя 100% результативность в Республиканском конкурсе «Созвездие талантов» и научно-практических конференциях. Разрабатывают экологические проекты, маршруты экскурсий, создают эколого-краеведческие тропы, участвуют в экспедициях, проводят мониторинги. Всё это даёт ребятам уникальную возможность получить наиболее полное представление об экологической ситуации в республике и задуматься над путями решения определённых проблем.

Для реализации экологического воспитания и образования остро нужны квалифицированные педагогические кадры, обладающие экологической компетентностью. Считаем актуальным включение экологического материала в общий цикл курсов повышения квалификации педагогов различного уровня, с целью формирования у преподавателей, а через них и у обучающихся, всех компонентов экологической культуры.

В современном мире ценностными ориентирами в экологическом образовании выступают такие категории как человек и его здоровье, природа, окружающая среда. Экологические ценности должны быть усвоены каждым членом цивилизованного общества, и немаловажную роль в этом играют средства массовой информации. В наш век «высоких технологий» возможности передачи информации практически безграничны. Любой человек в режиме реального времени может наблюдать за тем или иным интересующим его событием в мире. И очень важно, чтобы экологические проблемы или достижения были вовремя освещены в СМИ. Для чего? Для того чтобы своевременно реагировать на экологические изменения, корректировать планы работы, проводить актуальные мероприятия и просветительские кампании, так как очевидно, что окружающая среда, ее загрязнение и здоровье человека – тесно связанные между собой понятия. И более того – непременным условием выживания человеческого рода является совершенствование самого человека, поднятие его нравственных качеств на уровень, соответствующий масштабам и скорости перемен в современном мире!

Идея экологического образования и воспитания подрастающего поколения актуальна сегодня и будет таковой еще многие годы. Мы существенно продвинемся вперед, если каждый из нас – педагог, родитель, сосед, просто прохожий, возьмёт на себя ответственность за то, каким образом мы учим детей общаться с миром Природы!

Список литературы:

1. Указ Президента ПМР от 22 июня 2018г № 242 «Об объявлении 2019 года в Приднестровской Молдавской Республике Годом экологии и благоустройства»
2. Большаков, В.Н. Экология / В.Н. Большаков, В.В. Качак, В.Г. Коберниченко и др. / Под. ред. Г.В. Тягумова, Ю.Г. Ярошенко. – М.: Логос, 2005. – 504 с.
3. Дюба Н.М./ Формирование экологической культуры учащихся/ электронный ресурс/ открытый урок. рф/статьи /604626/.
4. Константинов, В.М. Охрана природы /В.М.Константинов. – М.: Изд. Академия, 2003. – 240с.

5. Николаева, С.Н. Как приобщать ребенка к природе. Методические материалы для работы с родителями учреждений / С.Н. Николаева. – М., 2014.

И.В. Куркина, О.В. Голонога.
С.М. Философ, О.Л. Барбулат,
воспитатели МДОУ «РЦРР»,
г. Рыбница, Приднестровье

ЭКОЛОГИЧЕСКОЕ ОБРАЗОВАНИЕ ДОШКОЛЬНИКОВ ПОСРЕДСТВОМ ОРГАНИЗАЦИИ ВИРТУАЛЬНЫХ ЭКСКУРСИЙ

В статье описывается работа педагогических кадров ОДО по экологические воспитания дошкольников посредством ИКТ технологий. Предлагается, как одна из эффективных форм экологического воспитания ребёнка, виртуальная экскурсия. Перечислены конкретные условия, при которых возможно применение виртуальных экскурсий в практике работы с детьми.

Ключевые слова: *ИКТ технологии, экологическое воспитание, виртуальные экскурсии, ИКТ компетентность, экологическая культура.*

Современная действительность характеризуется резким обострением экологической ситуации в окружающей природе. Экологические проблемы, которые обозначены на различных научных форумах, уникальны как по своему содержанию, так и по характеру тех задач, которые ставятся перед обществом. Вопрос взаимодействия индивида и окружающей среды, его личное отношение к природе имеет планетарный характер.

Перед человечеством возникает необходимость перейти от созерцательной констатации наиболее общих свойств природного мира к активным действиям по его охране, основанной на осознанном отношении к нему.

Актуализация экологического воспитания, как одного из средств формирования и развития у ребёнка познавательного интереса и познавательной активности – очевидна. Формирование у подрастающего поколения, осознанного, бережного, рационального отношения к природе, подтверждается всей жизнью в современными условиями [2].

Во-первых, это диктуется необходимостью сохранения среды обитания человека, так как она находится под серьезной угрозой.

Во-вторых, такое воспитание необходимо в целях формирования гармонично-развитой личности, что включает в себя гуманистическое отношение к миру природы.

Важность данного направления деятельности подчёркивается в различных документах, одним их которых является Указ Президента Приднестровской Молдавской Республики 22 июня 2018 г. № 242 «Об объявлении 2019 года в Приднестровской Молдавской Республике Годом экологии и благоустройства». В рамках реализации Указа разработан план мероприятий, который включил в себя различные мероприятия экологической направленности: восстановление источника «Извораш», акции «Чистый берег», информационная компания «Сбережём лес» и др.

Необходимо отметить, что активность участия подрастающего поколения в перечисленных мероприятиях зависит от уровня, развития сформированности экологического сознания и экологической культуры.

Эти нравственные категории начинают формироваться, на самой первой ступени образования - в организациях дошкольного образования. Интерес к природе у детей дошкольного возраста и осознанного отношения к ней, относится к одной из самых важных задач дошкольного воспитания. Значимость данного процесса для развития личности ребенка была подчеркнута в исследованиях Н.Н Кондратьевой, П.Г. Саморуковой, И.А Хайдуровой, С.Н. Николаевой, Н.А. Рыжовой, Н.О. Никоновой и Т.А. Ивченко, и ряда других исследователей [3]. В современных концепциях дошкольного образования признается актуальность развития у детей основ экологической культуры, формируя ценностные ориентации личности.

Однако, исследователи обращают внимание на поиск наиболее эффективных форм взаимодействия с воспитанниками, с целью обеспечения их полноценного и гармоничного развития, в аспекте экологического воспитания.

Многие из них останавливали свой выбор на такой форме, как экскурсия. Именно в процессе проведения экскурсий происходит более глубокое и осознанное взаимодействие ребёнка с различными природными объектами, их восприятие в целостной экосистеме [4].

Наш край обладает уникальными природными возможностями в ознакомлении дошкольников с природным многообразием. Девять заповедников и заказников, которые находятся на территории ПМР обеспечивают детей знаниями о редких растениях и животных, являются источниками знаний о ландшафте.

Необходимо отметить, что проведение экскурсии требует не только тщательной подготовки, но и вызывает определённые трудности в посещении природных объектов дошкольниками, связанных с большими расстояниями нахождения.

В связи с внедрением новых информационных технологий в образовательный процесс существенно изменился подход к экскурсиям, стало возможным использование таких видов как виртуальные, интерактивные экскурсии.

Их эффективность заключается в том, что:

– не покидая пределов детского сада можно познакомиться с природными объектами, расположенными в дали от города и даже страны;

– обработки информации об изучаемом объекте повышает качество подготовки педагога;

– обеспечивается отбор наиболее качественного дидактического материала. Природный объект может рассматриваться как в различных стадиях развития, так и в разные сезоны. Дети могут сравнивать, обобщать, делать выводы и умозаключения.

Постепенное накопление дидактических материалов на электронных носителях, с последующим формированием медиотеки обеспечивает быстрый поиск необходимой информации, её распространению среди родительской общественности, с целью повышения их экологической культуры [5]. Однако, для успешной реализации виртуальных экскурсий в практической деятельности должны быть созданы необходимые условия:

– соответствующая материально-техническая база (персональный компьютер, диапроектор, электронные носители т др.);

– качественная подготовка педагогического состава в использовании технических средств. Достаточный уровень развития ИКТ компетентности.

Вместе с тем проведение виртуальных экскурсий педагогами в стенах детского сада способствует более качественной организации наблюдений за природным объектом, активизации восприятия ребёнком посредством применения музыкального сопровождения или озвучивания [1].

Таким образом, использование информационно–компьютерных технологий, в том числе и виртуальных экскурсий делает процесс воспитания и обучения более интересным, качественным, результативным, что в свою очередь обеспечивает более глубокие и устойчивые экологические знания, и представления у дошкольников, которые впоследствии станут основой экологической культуры.

Список литературы:

1. Горвиц Ю.М. Новые информационные технологии в дошкольном образовании [Текст]: Учеб.-метод, пособие /Горвиц Ю.М. М, 1998 - 12с.
2. Калинина Т.В. Управление ДОУ. «Новые информационные технологии в дошкольном детстве». М, Сфера, 2008
3. Комарова Т.С. Информационно-коммуникационные технологии в дошкольном образовании: Учеб. – метод, пособие /Комарова Т.С. М, 2011.
4. Серебрякова Т.А. Экологическое образование в дошкольном возрасте. М., 2008.
5. Яковлев А.И. Информационно-коммуникационные технологии в образовании, 2005.

С.Н. Кучерюк заведующий,
А.И. Плешко, воспитатель-методист ПНД
В.А. Пепеляева, воспитатель
МДОУ «Рыбницкий детский сад №18 комбинированного вида»
г. Рыбница, Приднестровье

НРАВСТВЕННО-ЭКОЛОГИЧЕСКОЕ ВОСПИТАНИЕ В ДЕТСКОМ САДУ

Проблема экологии очень важна, так как в последнее время ее качество ухудшается. Все мы не можем просто находиться в стороне от этих проблем, так безучастность может привести к плохим последствиям. Нужно начинать с самого себя.

Ключевые слова: *экология, воспитание, нравственные чувства, целостный взгляд, природа.*

«В душе каждого ребенка есть невидимые струны. Если тронуть их умелой рукой, они красиво зазвучат»
В.А. Сухомлинский

Нравственное воспитание – одна из актуальных и сложнейших проблем, которая должна решаться сегодня всеми, кто имеет отношение к детям.

Я родилась и выросла за городом в окружении природы. Во время летних каникул мы с родителями часто выезжали в лес. Для меня это было счастьем. Лес был устлан разнообразием цветов,

среди них были занесенные в Красную книгу, родители запрещали мне их срывать, объясняя почему. Журчание ручья, пение птиц, чистый пахучий воздух поднимал настроение, не хотелось уходить. Через дорогу простиралась наша река – Днестр, немного ближе к берегу плавали мои любимые птицы – лебеди. Мы с папой, стараясь не испугать их, бросали зерна на тропинку, чтобы они могли полакомиться, выйдя из воды. К сожалению, сейчас многое изменилось. Негативное влияние общества на окружающую среду – острая тема на сегодняшний день. Наверное, это и повлияло на выбор моей профессии. Я думаю, что живое переживание, полученное в детстве и связанное с представлениями о ценности жизни и всего живого вокруг, способно помочь мне воспитывать в детях любовь и положительное отношение к живой и неживой природе.

Большинство современных детей редко общаются с природой. Они играют в компьютерные игры, владеют современными гаджетами, все меньше проводят времени на свежем воздухе не замечая, сколько прекрасного нас окружает. А если идут с друзьями на экскурсию в лес, то нарушают правила поведения в природе: жгут костры, бросают, мусор, разоряют гнезда, ломают деревья и т.д.

Нравственно-экологическое воспитание в детском саду – это воспитание человечности, доброты, милосердия, ответственного отношения к природе, людям, которые живут рядом, и потомкам, которым нужно оставить Землю пригодной для полноценной жизни. Все эти качества формируются с раннего дошкольного возраста. Наша задача, воспитать бережное отношение ко всему живому, а также воспитание национальной гордости за свою страну, в которой созданы природные заповедники и национальные парки, где оберегаются первозданность природы, как национальное достояние, а также памятники природы, пронесшие свою красоту и уникальность через века. Беседуя с детьми, мы побуждаем их думать и говорить, даем возможность высказаться. Это позволяет нам понять, о чем дети думают, что знают из личного опыта. Эстетический фон для занятий в детском саду создают стихотворения, загадки, песни. Они позволяют чередовать разнообразные методические приемы с художественным словом. Это дает возможность детям быстрее и качественнее усвоить новый материал.

Воспитание нравственных чувств в истории педагогики всегда уделялось большое внимание. В.Г. Белинский, К.Д. Ушинский, Н.А. Добролюбов и другие считали, что воспитание в ребёнке гражданина своей родины неотделимо от воспитания в нём гуманных чувств: доброты, справедливости, способности противостоять лжи и жестокости.

В.А. Сухомлинский считал, что с малых лет важно учить ребёнка соразмерять собственные желания с интересами других. Такие педагоги как Р.С. Буре, А.М. Виноградова, М.М. Марковская, М.В. Лучич еще в 80-ые годы считали, что общение с природой положительно влияет на человека, делает его добрее, мягче, будет в нём лучшие чувства.

На современном этапе педагоги С.Н. Николаева, Н.А. Рыжова предлагают знакомить с экологическим образованием, так как оно начинается со знакомства с объектами живой и неживой природы. Чтение художественной литературы дома с родителями, в детском саду: сказок, загадывание загадок, таким образом, дети младшего дошкольного возраста получают начальные знания о природе. А в старшем дошкольном возрасте объекты живой природы открывают ребенку способность понять и полюбить, сформировать целостный взгляд на природу и место человека в ней, ответственное отношение к окружающей среде, к своему здоровью и здоровью окружающих.

Чтобы помочь детям в занимательной форме выявить особенности природных явлений, сезонных изменений, определить качество предметов, повадки животных, растений и заинтересовать в данном направлении с детьми старшего дошкольного возраста мы используем: сказки, рассказы, стихотворения, загадки, литературу приднестровских писателей, литературу по программе «Детство», так как они глубоко раскрывают все тонкости природы. Это огромный плюс в воспитании представления о природе, о любви и сохранности нашего земного дома, и братьев наших меньших.

- И. Соколов-Микитов «Дружба зверей»
- А. Пушкин «Уж небо осенью дышало»
- Л. Толстой «Дуб и орешник»
- М. Пришвин «Кладовая солнца»
- Д. Мамин-Сибиряк «Серая шейка»
- В. Сухомлинский «Улетают лебеди»
- Н. Калинина «Летом» «В лесу»
- Е. Чарушин «Волчишко»
- Н. Павлова «Земляничка»
- В. Бианки «Еж спаситель», «Синичкин календарь»
- А. Плещеева Сборники стихотворений.

Также используем произведения регионального компонента:

- Г. Блэнару «Скажи мне лес», «Ветка яблони», «Улитка»
- В. Бэшлягэ «Молдова, сказочный мой край…»
- Г. Ботезату (перевод) М. Хазин «Кувшин с золотыми монетами»

Еще множество работ, в которых описаны все явления природы. Опыт показывает, что через литературные произведения у детей расширяются знания, представления об экологии в целом. Так как после прочитанного ребята задают вопросы, интересуются и рассуждают.

Важным источником знаний о природе является – наблюдение. Одной из целей нашей работы совершенствование умений и навыков детей наблюдать. В процессе наблюдений мы стараемся научить детей всматриваться, любоваться, радоваться и восхищаться красотой природы. Наблюдения организовываем при ознакомлении детей с растениями и животными, погодой; трудом взрослых в природе. Обязательно учитываем воспитательные моменты (почему нельзя, какие последствия могут понести за собой те или иные действия против растительности и животного мира). В своей работе по экологическому воспитанию используем различные традиционные и нетрадиционные формы, методы и приемы, конечно же учитывая возраст и индивидуальные особенности детей.

Чтобы дети старшего дошкольного возраста стали более грамотными в области экологии, а именно: у дошкольников должна быть сформирована система знаний об экологических проблемах современности и путей их разрешения в процессе совместной деятельности. Для этого мы подбираем и используем дополнительный познавательный материал: аудиозаписи – шум леса, пение птиц, журчание ручья, реки, шум морских волн, звуки зверей; видеозаписи – отрывки из сказок, фильмов о природе и окружающей среде, животных, рыбах, птицах; презентации и т.д.

Для закрепления поставленных задач мы стараемся придавать большое значение игровым технологиям. Игры экологического содержания используем, прежде всего, с целью закрепления, уточнения, обобщения, систематизации знаний. Очень эффективны игры с ярким красочным материалом и оформлением.

Дидактические игры: «Подбери хвостик и ушки животным» (дикие, домашние), «Волшебный круг», «Чудо-дерево», «Зимующие, перелетные птицы», «Что перепутал художник», «Живая и неживая природа», «Польза – вред», «Вершки–корешки», «Что, где растет?», «Когда это бывает?»

Словесные игры: «Назови ласково», «Послушай, запомни, назови», «Закончи предложение нужными словами», «Составь рассказ по картинке, по опорным словам»

Подвижные игры: «Умный птицелов», «Птичка на дереве», «Зоопарк», «Хитрая лиса», «Мышеловка», «Совушка», «Гуси-Лебеди», «Охотники и зайцы», «Медведь и пчелы»

Консультации для родителей: «Чтение литературы о природе дома», «Воспитание доброты к природе», «Лесные уроки вежливости», «Мы на природе»

Совместные игры: «Интеллектуальная игра викторина «Что? Где? Когда?», «КВН на тему «Времена года»

Праздники: «Знатоки природы родного края», «День птиц», «Береги природу».

Проводятся опыты, в каждом из которых раскрывается причина, где дети самостоятельно делают выводы. Опыты способствуют формированию у детей познавательного интереса к природе, развивают наблюдательность и мыслительную деятельность. Также в детском саду часто проводятся конкурсы детских рисунков: «Мир глазами детей», «Листопад», «Зимушка-зима».

Дети показали очень хорошие знания по защите и охране природы.

В ОДО очень ответственно мы стараемся подходить к темам родительских собраний. Например, на одном из собраний мы показали родителям совместную деятельность с детьми, на тему: государственный заповедник «Ягорлык». Рассказывали историю этого места с помощью персонального компьютера, показывала обитателей заповедника, живописность окружающего. Очень красивая природа в сочетании с рекой, разнообразие деревьев, кустарников, растений. Не только дети, но и взрослые восхищались природой и всем увиденным. Сотрудники заповедника рассказывали различные истории о том, как выхаживали больных, раненных животных, показывали места обитания, разрешали деткам кормить некоторых животных. Ребята увидели и услышали то многое, чего не хватало для полной уверенности, что они стали очень близкими друзьями природы. Родители решили организовать поездку с экскурсией в заповедник.

Таким образом, на этапе дошкольного детства, ребенок получает эмоциональные впечатления о природе, накапливает представления о разных формах жизни. Мы считаем, что взрослые, воспитывающие ребенка, обладающие экологической культурой, понимают общие для всех проблемы и беспокоятся по их поводу, показывают маленькому человеку прекрасный мир природы.

Мы уверены, что совместными усилиями наших педагогов, родителей и детей изменим социально-экологические проблемы современного общества. Задача наших педагогов ОДО заключается в том, чтобы воспитать в детях отзывчивость и коммуникабельность, стремление сочувствовать другим людям, поддерживать их в трудную минуту, быть ответственным и заботиться о зверях, птицах, рыбах, земноводных, насекомых и о всей удивительной и прекрасной природе.

В методическом кабинете имеется:

- наглядные пособия «Флора и фауна нашего края»;
- природоведческая литература;
- методическое обеспечение;

Программы:

- «Юный эколог» С.Н. Николаевой,

– «Открой себя» Е. В. Рылеевой,
– «Наш дом – природа» Н. А. Рыжовой.
– дидактические пособия;
– игры экологического содержания;
– мультимедийные видеоролики.

В группах ОДО созданы уголки природы. Дети знакомятся с комнатными растениями, наблюдают за ними, за их ростом и развитием. За каждой группой детского сада закреплены небольшие участки земли, где дети сажают с воспитателями цветы, рыхлят землю, поливают их и ухаживают за ними. Проводим экскурсии в природу, городской парк, к водоему. На экскурсиях мы знакомим детей с растениями, животными. Находясь в лесу или на берегу реки, мы с детьми собираем природный материал для работ в группе и в уголке природы. Проводим акции для родителей и детей «Помоги птицам», «Чудеса рядом». А также проводим различные конкурсы: «Из отходов в доходы», «Осенний калейдоскоп», «Чудеса из корзинки», «Необычный урожай года». Красота природы, способствовала развитию эстетических чувств детей и взрослых. Такие формы работы дают возможность продемонстрировать родителям, какие знания о природе есть у детей, показать, что эти знания необходимы для формирования основ экологической культуры.

Подводя итог, хочется сказать, нравственно - экологическое воспитание дошкольников занимало, и будет занимать центральное место в нашей педагогической деятельности. Благодаря разнообразию форм и методов работы, у нас – педагогов – есть уникальная возможность повлиять на становление будущих граждан, патриотов Приднестровья.

Список литературы:

1. Арзамасцева А. П. Основы экологии и охраны природы: учебник / Под ред. А. П. Арзамасцева. – М.: ОАО «Издательство «Медицина», 2008. – 416 с.: ил.
2. Денисов В. В. Экология города / В. В. Денисов. – М.: ИКЦ «МарТ», Ростов н/Д: Издательский центр «МарТ», 2008. – 832 с.
3. Николаева С.Н. Экологическое воспитание младших дошкольников. Книга для воспитателей детского сада. - М.: Мозаика-Синтез, 2004. - 96с.
4. Горбунова Г.А. Развитие экологической культуры дошкольников // Дошкольная педагогика. – 2005. – № 6. – С. 10-16.
5. Воронкевич О.А. «Добро пожаловать в экологию» – современная технология экологического образования дошкольников // Дошкольная педагогика. – 2006. – № 3. – С. 23-27.
6. Волосникова Т.В. Основы экологического воспитания дошкольников // Дошкольная педагогика. – 2005. – № 6. – С. 16-20.
7. Молодова Л.П. Нравственно-экологическое воспитание старших дошкольников // Дошкольная педагогика. – 1999. – С. 3-4.
8. Жуковская Р.И., Виноградова Н.Ф., Козлова С.А. Родной край. – М.:Просвещение, 1990. – С. 6-12
9. Марковская М.М. Уголок природы в детском саду. – М.: Просвещение, 1989. – С. 7-36.
10. Лучич М.В. Детям о природе. – М.: Просвещение, 1989. – С. 5-20.

Н.В. Леницкая, воспитатель
В.О. Кучеренко, воспитатель
А.И. Телятник воспитатель
МДОУ «Рыбницкий детский сад №16 комбинированного вида»
г. Рыбница, Приднестровье

СОЦИАЛЬНО-ЭКОЛОГИЧЕСКОЕ РАЗВИТИЕ ЛИЧНОСТИ РЕБЁНКА В УСЛОВИЯХ ОРГАНИЗАЦИИ СОВРЕМЕННОГО ДОШКОЛЬНОГО ОБРАЗОВАНИЯ

В статье описывается актуальность вопроса экологического воспитания. Рассматриваются основные методы, задачи, приёмы и пути решения социально-экологического вопроса развития личности ребёнка в условиях современного дошкольного образования.

Ключевые слова: *экологическая ситуация, экологическое образование, экологическое сознание, экологическая проблема, технологии, экологические занятия, беседы.*

«Мир, окружающий ребёнка-это прежде всего
мир с безграничным богатством явлений, с неисчерпаемой красотой.
Здесь, в природе, вечный источник детского разума.
В.А. Сухомлинский

Актуальность проблемы исследования. Важное место на сегодняшний день является проблема экологии в мире. Необходим новый взгляд на решение этого важного вопроса. Усиливающееся деструктивное антропогенное и технологическое давление на окружающую среду приводит человечество к глобальному экологическому кризису. Главная цель и задача человечества на сегодняшний момент-гармонизация социально-экономического и экологического развития цивилизации. Решение этих задач зависит от изменения ценностных ориентиров каждого из нас. Именно поэтому в современном мире наблюдается перемещение приоритетов в преодолении глобальных экологических проблем из технико-экономической сферы в сферу идеологии, морали, образования. Первой ступенью системы экологического и социального образования является дошкольная ступень. Именно в дошкольном возрасте происходит развитие личности, формируется его взгляды и отношение к окружающему миру - природе, людям, культуре (С.А. Козлова, В.Т. Кудрявцев, В.А. Петровский, Р.М. Чумичева и др.)

Развитие личности дошкольника зависит от профессиональной компетенции педагога умению решать вопросы социально-экологического образования.

Воспитание правильного отношения детей к природе, умение бережно обращаться с живыми существами может осуществляется только при условии правильно выстроенной системы работы в дошкольной организации. Дошкольное учреждение, ведет работу по экологическому воспитанию, включающую в нее работу разных сфер деятельности. Первая и одна из основных сфер-семья. Интерес взрослых к растениям и животным, пример положительного взаимодействия взрослых с природой, воспитание у детей правильного отношения к живым существам. Семья и детский сад должны работать сообща, дошкольное учреждение должно приобщать и просвещать родителей в реализации экологического воспитания детей.

Правильное отношение вырабатывается при условии тесного контакта, работы семьи и детского сада. Ребёнок учиться взаимодействовать с растениями и животными, имеющимися в помещении, на участке детского сада или у него дома. Он узнает, что все живое, в том числе и человек, имеет потребности, удовлетворить которые может лишь при наличии внешних условий – среды обитания, пригодной для того или иного организма [1].

Итак: Экологическое воспитание в детском саду *осуществляется в посредством различных форм*:

– экологические занятия и беседы
– экскурсии и прогулки
– наблюдения в природе
– досуговые занятия
– игры
– практическая работа (опыты, эксперименты)
– консультации с родителями
– тематические выставки

С детьми обсуждаются правила безопасного поведения в природе, проводятся занятия «Кладовая природы», «Лес – помощник человека», «Эксперименты и опыты в природе» и другие.

Музыкальный руководитель вместе с воспитателями готовит *экологические праздники*: «День экологических умений», «День Планеты», «Праздник лесных жителей». Организуются игровые досуги.

Во время прогулок, экскурсий воспитатель вместе с детьми проводит *наблюдения в природе*. Это может быть знакомство с окружающей флорой, а также фауной, знакомство с шедеврами изобразительного искусства: рассматривание пейзажных картин.

Практический опыт дети получают, помогая ухаживать за растениями и животными. По мере взросления, круг обязанностей детей расширяется. Дети старшего возраста приобщаются к работе с дошкольниками из ясельных и младших групп. Например, младшие ребята выращивают овощи на огороде, а их старшие товарищи проводят показательные мастер-классы по приготовлению салатов и других блюд из этих овощей.

Дети подготовительной группы ведут *«экологический дневник»*, в который заносят все наблюдения, опыты, заметки.

Педагогический коллектив также нуждается в повышении квалификации, приобретении навыков по предмету экологии. Проводятся также мастер классы, деловые игры, семинары [2].

Формирование гуманного отношения к природе – одна из главных задач экологического воспитания, которая реализуется посредством развития в детях сострадания, сопереживания и сочувствия ко всем живым существам на планете. Человек – часть природы, и об этом должен помнить каждый из нас. Мы должны научиться жить в гармонии с нашей планетой, если каждый человек обратит на это внимание и будет работать над своими пагубными привычками, жадностью, ленью, воспитывать в себе доброту ко всему живому, только тогда мы сможем уберечь нашу планету от глобальной катастрофы.

Список литературы:

1. Горвиц Ю. М., Чайнова Л. Д., Поддъяков Н. Н., и др. Новые информационные технологии в дошкольном образовании - М.: Линка-пресс, 1988.

2. Колесников С.И. Экология: учеб. Пособие / С.И. Колесников. – М.: Дашков и К, 2007.
3. Николаева С.Н. Актуальность экологического воспитания дошкольников - Ниж. Новгород. : Академия развития,1991.-26с.
4. Фомичев А.Н. Проблема концепции устойчивого экологического развития. –М.: ЛИБРОКОМ, 2009.
5. http://gov-pmr.org/item/13868
6. https://womanadvice.ru/ekologicheskoe-vospitanie-v-detskom-sadu

О.Е. Пилецкая, заведующий библиотекой
МУ «Рыбницкое управление народного образования»
г. Рыбница, Приднестровье

РОЛЬ ШКОЛЬНОЙ БИБЛИОТЕКИ В ОРГАНИЗАЦИИ ЭКОЛОГИЧЕСКОГО ПРОСВЕЩЕНИЯ

В статье рассматривается актуальность экологического образования и воспитания подрастающего поколения. Раскрывается специфика работы в данном направлении школьных библиотек. Главная задача - воспитать у читателей стремление к распространению экологических знаний и личному участию в практических делах по защите окружающей среды.

Ключевые слова: *экологическое образование, экологическое воспитание, природа, окружающая среда, экологическая катастрофа, школьные библиотеки, нравственность.*

Мы не сумели понять, что не Земля
принадлежит нам, а мы принадлежим Земле.
Р. Эдберг

Сегодня население планеты всё больше охватывает тревога за экологическое состояние Земли. Увы, слухи о глобальной экологической катастрофе не преувеличены!

Знаки надвигающейся беды заметны повсюду в мире. Человечество «лицом к лицу» столкнулось с жесточайшим экологическим кризисом. Ресурсы планеты не умножаются, а иссякают. Катастрофически быстро загрязняются вода и воздух, при этом пригодной для питья воды становится всё меньше. Превращаются в пески плодородные земли – главный источник нашей жизни. На глазах сокращается площадь лесов, которые дают Земле кислород, стабилизируют климат и циркуляцию вод. Повсеместно мы видим химические загрязнения. В результате варварского хозяйствования человека буквально «выливаются» горы отбросов, удушающих всё живое. Выбросы в атмосферу различных газов ускоряют «парниковый эффект», в результате усиленно тают ледники, истощается вокруг планеты озоновый слой.

Экологические проблемы не знают границ и природных рубежей – они глобальны. Сегодня в мире сложилась парадоксальная ситуация, когда человечество достигло поразительных высот в своём развитии и в то же время само оказалось на краю гибели. Получив неограниченную власть над природой, Человек, считающий себя «венцом природы», забыл, что сам является её скромной частицей. Русский писатель В. Астафьев горестно восклицал: «Мы и сейчас ещё не поняли и не хотим понять, что животные, птицы, рыбы, растения без нас проживут, а вот нам без них не прожить и дня единого». «Золотые» слова, не правда ли.

XXI век объявлен мировым сообществом «столетием окружающей среды». Сейчас произошёл перелом в общественном сознании: во всех странах мира проходят митинги и демонстрации в защиту диких животных и лесов, против загрязнения воздуха, воды, против строительства новых и реконструкции старых предприятий, которые потенциально опасны для природы и здоровья человека. Люди объединяются в борьбе за «право граждан на здоровую и благоприятную окружающую среду». Это право записано в Конституции почти всех стран мира [3; С.89]. Отрадно, что 2019 год в Приднестровье, в соответствии с указом президента ПМР, был объявлен Годом экологии и благоустройства. Цель этого решения – привлечь внимание к проблемным вопросам, существующим в экологической сфере и улучшение состояния экологической безопасности нашей страны.

В условиях нарастающего экологического кризиса первостепенное значение приобретает непрерывное экологическое просвещение и формирование экологической культуры, приобщение к знаниям в области экологии. Поэтому перед различными социальными и общественными учреждениями ставится задача активизировать пропаганду духовно-нравственных ценностей, способствующих формированию экологической культуры, бережному отношению населения к окружающей среде, повышению личной ответственности граждан за сохранение и преумножение достопримечательностей нашей уникальной природы.

Какова же роль школьной библиотеки в экологическом просвещении подрастающего поколения? Совершенно очевидно, что библиотеки вносят огромный вклад в экологическое воспитание и образование, собирают, систематизируют, делают доступной для пользования читателей самую разную информацию, касающуюся экологических проблем.

В качестве главных определены следующие задачи:

– заинтересовать читателей экологическими вопросами, используя книги и периодические издания, представляющие знания, накопленные человечеством в области экологии;

– воспитать у читателей стремление к распространению экологических знаний и личному участию в практических делах по защите окружающей среды;

– совершенствовать формы и методы экологического просвещения населения.

Экологическая информация в библиотеках дает возможность читателям в приобретении знаний по охране окружающей среде и выживанию в экстремальных условиях, экологическому землепользованию и здоровому образу жизни, рациональному природопользованию, жизни в гармонии с природой и др.

Особое внимание библиотекари уделяют информационно-библиографическому обеспечению читателей. Очень важно представлять в полном объёме информацию, несущую экологические знания, используя различные приёмы и формы библиотечной практики.

В библиотеке анализируется книжный фонд и периодические издания в помощь экологическому просвещению, проводятся консультации для учащихся и педагогов, составляются рекомендательные списки статей периодики, тематические полки, просмотры литературы, книжные выставки, беседы, игры, конкурсы, викторины. В школах и библиотеках работают кружки и клубы эколого-краеведческой направленности: «Юный эколог», «Природа – наш дом», «Зелёный мир», «Школа Робинзона», «Мы за ЗОЖ» и др. Вопросы, связанные с экологической опасностью и уроном природе, нанесённым человеком в процессе производственной деятельности, бесхозяйственности и равнодушия, выносятся для обсуждения на классных часах, диспутах и дискуссиях, за «круглыми столами». Уже стало доброй традицией проведение экологических акций: «Посади своё дерево», «Сохраним нашу Землю голубой и зелёной», «Чистый берег».

Привлечь внимание читателей к проблемам охраны окружающей среды и экологической опасности помогают книжные выставки (разных типов и видов), открытые просмотры литературы, стенды, плакаты с говорящими названиями: «Экология – проблема XXI века», «Мир и экология», «Экология и здоровье человека», «Экология и нравственность: грани взаимодействия», «Планета в опасности», «Экологические проблемы нашего края», «Природа просит защиты» и др. В алфавитно-предметной картотеке статей выделены разделы по данной проблеме: «Экология», «Дошкольная экология», «Экологическое воспитание и образование», «Природа и экология Приднестровья», «Экология Рыбницы» и др., которые постоянно пополняются и редактируются.

Библиотека оказывает помощь учащимся в подборе материала при написании рефератов, докладов, сообщений на экологическую тему по химии, биологии, географии, ОБЖ, природоведению. Немаловажную роль по экологическому воспитанию детей играют беседы с читателями об их собственном поведении и восприятии экологической проблемы в целом. Необходимым и нужным материалом для работы в этом направлении является и художественная литература. В русской литературе можно назвать много писателей и поэтов, обладавших особым даром постижения природы. Среди них А.С. Пушкин, А.А. Фет, Ф.И. Тютчев, С.А. Есенин, И.А. Бунин, М.М. Пришвин, К.Г. Паустовский, Е. Чарушин, В. Бианки и др.

Библиотекари и педагоги стараются совместными усилиями формировать у школьников культуру поведения в природном и социальном окружении, воспитывать у детей эстетическую отзывчивость, сочувствие, сопереживание, потому как только в тандеме можно решить множество из существующих экологических проблем.

Недаром говорят: «Знания – сила!» А экологические знания в наше время не просто сила, а возникшая необходимость. В экологических знаниях и просвещённости заключается здоровье наше и будущих поколений, наше благополучие. Школьная библиотека способствует развитию целостной системы экологического просвещения и образования, создаёт необходимое условие формирования экологического мировоззрения, активной нравственной позиции по отношению к живой природе у подрастающего поколения.

Идея борьбы за существование, ориентированное на покорение природы, воспитывает человека-борца и человека-потребителя, а никак не детей Матери-Природы. Эгоизм, корысть, тщеславие, ложь и насилие разрушают экологию культуры. Равнодушие, отстранённость, безответственность – причины экологической опасности. Экология культуры, по мнению академика Д.С. Лихачёва, неразрывно связана с нравственностью, а без нравственной культуры современное общество существовать не может. Если вовремя не начать борьбу с загрязнением природы, то мы можем через несколько десятилетий оказаться посреди выжженной пустыни в противогазах. От каждого из нас зависит, что останется в этом мире будущим поколениям. Дальнейшее развитие цивилизации может быть только в гармонии с природой, а не за счёт неё. Необходимо добиться, чтобы все мы научились «думать по зелёному», т.е. повседневно заботиться о природе, чутко реагировать на то, что с ней происходит. Это должно стать стилем, нормой жизни, отличительной чертой мировоззрения и поведения людей. Главное, что мы должны знать, - за здоровье Земли в ответе каждый из нас!

Список литературы:

1. Безлепкина П.В. Организация экологического воспитания в общеобразовательном учреждении // Открытый урок. - 2012.- №6.- С. 4-8.

2. Валиева М. Проектная деятельность по экологии // Учитель. - 2017.- №2.- С.61-63.
3. Костецкая Т.В. Экологический аукцион, посвящённый Дню экологических знаний // Классный руководитель. - 2012.- №7.- С. 87-94.
4. Маркеева Г.М. От экологии планеты – к экологии души // Школьная библиотека. - 2018.- №1.- С. 77-80.
5. Соколов А.В. Год экологии, экология культуры и образования // Школьная библиотека. - 2017.- №5.- С. 4-11.

В.В. Решетник, преподаватель спец. дисциплин
Н.Г. Кириллова, преподаватель спец. дисциплин
ГОУ СПО «Рыбницкий политехнический техникум»
г. Рыбница, Приднестровье

ПРАВИЛЬНОЕ ПИТАНИЕ – ЭТО ЗДОРОВЬЕ БУДУЩИХ ПОКОЛЕНИЙ

В статье рассмотрено негативное влияние неправильного питания на здоровье человека, вызываемые болезни и предложены пути решения этой проблемы, а также необходимость срочных действий.

Ключевые слова: *правильное и неправильное питание, болезни, здоровье, ожирение, проблемы, еда, привычка.*

Хотя бы раз в жизни каждый из нас уже с раннего возраста задумывался о том, как еда влияет на наш организм, что кушать, чтобы быть сильнее, быстрее, умнее, выносливей. Почему, например, после обеда сытного и объёмного хочется спать, нет сил учиться дальше, слушать и тем более что-то делать физически. Все эти вопросы мы ставим перед собой исходя из обычного наблюдения, желания контролировать своё состояние, свои способности и быть лучше.

Ещё древнегреческий врач и философ Гиппократ установил зависимость между здоровьем и сбалансированным питанием, то есть хочешь быть здоровым - правильно питайся. Написал сочинение «Диета в острых болезнях», это практическое руководство как правильно питаться, чтобы выздороветь и это уже в IV веке до нашей эры. Не имея никакого медицинского оборудования, а также возможности провести полноценную диагностику, Гиппократ смог сделать вывод о зависимости питания и здоровья человека, ведь это настолько очевидные вещи, не смотря на то что его называют великим целителем и «отцом медицины».

В XV веке в эпоху возрождения высшие слои населения начали страдать ожирением из-за употребления большого количества жиров и сахара. С решением проблем недостатка пищи, с помощью новых технологий обработки почвы и зерна, человечество начало стремительно набирать вес. По данным ФАО – продовольственной и сельскохозяйственной организации ООН, уже более 50% населения Земли страдают ожирением. Причём эта проблема распространена во всех группах населения - 6% детей страдают избыточной массой тела до 5 лет. Ежегодно численность человек страдающих ожирением увеличивается на 11-13%, если тенденция сохранится, то по данным экспертов ООН можно говорить о начале мировой пандемии ожирения из-за неправильного питания.

Конечно, сам по себе излишний вес не является чем-то очень плохим, опасными считаются болезни, которые развиваются на фоне ожирения. В первую очередь тучные люди могут болеть сахарным диабет и заболеваниями сердечно-сосудистой системы, а это уже тяжёлые хронические болезни, ведущие к инвалидности и летальному исходу жизни в работоспособном возрасте [1]. И это только начало перечня хронических заболеваний, связанных с неправильным питанием: употребление агрессивной пищи вызывает гастриты и язвы желудка, неправильные привычки в питании – атеросклероз, из-за дисбаланса в питании нарушается работа эндокринной системы, заболевания костей и суставов. Кроме диагностированных хронических заболеваний симптомами неправильного питания являются: проблемы с кожей; неприятные ощущения в районе живота – вздутие, урчание, спазмы, тяжесть; частые головные боли; нестабильный стул; изжога и тошнота; раздражительность и перепады настроения; различные аллергические реакции и т.д. [2].

В противовес правильное питание поддерживает физические силы, является основой жизни, позволяет расти и развиваться в правильном направлении. От него зависит ежедневное самочувствие человека, возможность выполнить определённый объём работы, активный образ жизни. Энергия, которую даёт правильное питание, даёт возможность творить, реализовывать свои таланты, поддерживает высокий жизненный тонус, создаёт хорошее настроение и в итоге человек достигает гармонии с самим собой и со своим организмом.

Из всего сказанного напрашивается вывод – надо что-то делать, уже очевидно, что питаться так дальше ни просто нельзя, а опасно для жизни, причём жизни не отдельно взятого человека – всего человечества. Надо срочно начинить работу по обучению и воспитанию детей, подростков, молодого поколения, родителей, как правильно питаться, чтобы сохранить здоровье и не болеть, ведь по данным

учёных более 80% болезней связаны именно с питанием. Ещё Гиппократ заметил – человек рождается здоровым, а болезни к нему приходят через рот с пищей. В первую очередь надо разобраться, что такое неправильное питание. Врачи и диетологи под этим понятием подразумевают следующее:

– отсутствие или не достаточное употребление в пищу свежих не обработанных овощей и фруктов, злаков и клетчатки;
– малое потребление воды;
– преобладание жареной и жирной еды;
– обильное поедание продуктов с пищевыми добавками;
– привычка переедать за трапезой и наедаться на ночь;
– отсутствие режима питания;
– употребление большого количества сладостей;
– привычка есть на бегу, за компьютером и телевизором;
– злоупотребление специями и приправами.

Следующим шагом нужно разработать обучающие программы с участием компетентных научных и медицинских работников, с последующим внедрением во всех образовательных и медицинских учреждениях. Организовать курсы, факультативы и другие формы работы с населением республики по улучшению здоровья, на основе правильного питания, задействовав государственные и общественные организации. В учебных заведениях ввести в программу обязательное обучение на основе уже имеющихся предметов или разработать новый курс обучения, а также культивировать правильное питание в дошкольных учреждениях, например с помощью игр. Вся работа должна проводиться на уровне понимания необходимости правильного питания, как залога здоровой и продолжительной жизни, только тогда можно ожидать положительного результата. «То, что человек съел сегодня, определяет его здоровье завтра» - эти слова Пола Брэгга [3], автора всемирно известных книг о здоровом образе жизни, можно использовать девизом большой работы по оздоровлению, ведь не секрет, что болезни помолодели в среднем на 20 лет и сегодня молодые люди болеют возрастными болезнями.

Иван Петрович Павлов говорил: «Если чрезмерное и исключительное увлечение едой есть животность, то и высокомерное невнимание к еде есть неблагоразумие, и истина здесь, как и всюду, лежит в середине: не увлекайся, но оказывай должное внимание». Если мы хотим, чтоб наши дети и внуки были здоровы, то работу по осознанию необходимости правильного питания нужно начинать сегодня.

Список литературы:

1. К чему приводит неправильное питание или как заработать себе «букет» болезней [Электронный ресурс]. – Режим доступа https://faq-kak.ru/zdorove/k-chemu-privodit-nepravilnoe-pitanie-ili-kak-zarabotat-sebe-buket-boleznej/

2. Неправильное питание и его последствия для организма – мнение врачей [Электронный ресурс]. – Режим доступа: https://specialfood.ru/sf-sovety/nepravilnoe-pitanie-i-ego-posledstviya-dlya-organizma-mnenie-vrachej/

3. Пол Брэгг Книга о здоровой пище. Рецепты и меню [Электронный ресурс]. – Режим доступа: https://nice-books.ru/books/domovodstvo-dom-i-semya/kulinarija/page-4-232889-pol-bregg-kniga-o-zdorovoi-pishche-recepty-i-menyu.html

С.П. Соколовская, учитель
МОУ «Бендерская гимназия № 3 им. И.П. Котляревского»
г. Бендеры, Приднестровье

ПРОЕКТНАЯ ТЕХНОЛОГИЯ В ЭКОЛОГИЧЕСКОМ ОБРАЗОВАНИИ УЧАЩИХСЯ

Обучение путем технологии в экологическом образовании учащихся, рассматривается как один из эффективных способов для разрешения вопросов мотивации школьников к учению, в современной образовательной практике.

Ключевые слова: *год, экология, конституция, родной край, проект, проектная технология, тема, поиск, экологическое образование, экологическое просвещение, экологическая культура, коммуникативная деятельность, эмоциональная деятельность, интеллектуальная деятельность, практическая деятельность, практическая деятельность, птицы, вода, ручей*

Великая цель образования – не только знания,
но и прежде всего действия.
Н.И. Мирон

Актуальность. В соответствии со статьей 65 Конституции ПМР, в целях привлечения внимания общества к вопросам экологического развития 2019 год в ПМР был объявлен «Годом Экологии и благоустройства». Одной из задач, в рамках года экологии является «Экологическое просвещение».

Новизна заключается в следующем – активизация проектной технологии в экологическом образовании учащихся как фактор и условие формирования экологической культуры учащихся сочетающая в себе виды коммуникативной, эмоциональной, интеллектуальной и практической деятельности, развивающая способность самостоятельно конструировать экологические знания посредством решения практических природоохранных задач.

Значимость. Обучение путем проектной технологии в экологическом образовании учащихся, рассматривается как один из эффективных способов для разрешения вопросов мотивации школьников к учению, в современной образовательной практике. Этим обусловлено введение в образовательную программу методов и технологий на основе проектной и исследовательской деятельности обучающихся, а также развитие конкурсного движения среди проектных и исследовательских работ обучающихся.

Объект исследования: «Проектная технология в экологическом образовании учащихся»

Цель: реализация государственной политики ПМР в области патриотического, экологического воспитания молодежи; формирование экологической культуры учащихся на основе трудового, духовно – нравственного развития личности через совместную деятельность обучающихся, педагогического коллектива, родителей и жителей города.

Задачи: воспитание экологической культуры и экологического сознания учащихся гимназии; проведение информационно-просветительской работы по пропаганде экологической культуры обучающихся; формирование чувства личной ответственности за состояние окружающей среды.

«Проектная технология в экологическом образовании учащихся» *во внеурочное время и* реализация данного опыта осуществлялась мной на протяжении более 10 лет с учащимися разных возрастов. Собственные наблюдения показали, что в целом проектная технология в экологическом образовании учащихся, является эффективной инновационной технологией, которая значительно повышает уровень знаний экологии, биологии, географии и истории, а также общее интеллектуальное развитие, уровень компьютерной грамотности, внутреннюю мотивацию учащихся, уровень самостоятельности школьников, их толерантность, а также формирует экологическое, патриотическое и духовное воспитание. Надеюсь, что представленный опыт поможет Вам в вашей нелегкой, но интересной и творческой работе.

Рассмотрим основные понятия темы. Что понимается под «Проектная технология в экологическом образовании учащихся»?

Понятие «проект» в широком понимании – все, что задумывается или планируется. В переводе с латинского языка «проект» означает «брошенный вперед». Под «Проектной технологией в экологическом образовании учащихся» понимается - творческий процесс совместной деятельности учителя и ученика по поиску решения неизвестного, результатом которого является формирование исследовательского стиля мышления и мировоззрения в целом. Именно проектная технология подход в обучении делает ребят участниками творческого процесса, а не пассивными потребителями готовой информации. В ходе выполнения проекта моя роль состоит в организации самостоятельной познавательной, творческо-практической деятельности учащихся. Они могут обратиться за помощью и к своим товарищам. Причём помогающий получает при этом не меньшую помощь, чем обратившийся к нему, поскольку его знания закрепляются именно при объяснении своему однокласснику. Лучшие работы распечатываются и используются учителями-предметниками на уроках, в научных работах и проектах.

В настоящее время формирование экологических знаний в школе осуществляется непрерывно в различных формах и на разных ступенях общего и дополнительного образования. Согласно системно-деятельностному подходу, школа должна обеспечить не строгое заучивание теории экологических проблем, а активное включение ученика в познавательную, исследовательскую, проектную и природоохранную деятельность и формирование нового экологического мышления.

Я считаю, что одной из самых эффективных форм для воспитания экологического мышления в большинстве случаев является проектная деятельность. Метод проектной технология в экологическом образовании учащихся, является прежде всего, практико-ориентированным, предоставляет учащимся широкие возможности ведения экологической деятельности, формирует экологическое мышление, дает возможность познать окружающий мир с его проблемами самостоятельно в творческой и научно-исследовательской форме. Следует отметить, что возможность формирования экологического мышления через применение проектной деятельности учащихся в урочной и внеурочной деятельности, способствует повышению уровня экологического самоконтроля личности. Популярность метода проектов обусловлена, прежде всего, требованиями времени с его, радикально изменяющимися социально-экономическими реалиями. Ведь сегодняшний ученик стоит перед главными задачами своей деятельности: понимать смысл и предназначение своей работы, самостоятельно ставить профессиональные цели и задачи, продумывать способы, механизмы их осуществлений и т.д. Все эти умения органично воспитываются при реализации проекта.

Каждый проект имеет свою структуру и состоит из следующих этапов работы.

Хотелось бы отметить, что степень активности учеников и учителя при работе над проектом на разных этапах деятельности разная.

В учебном проекте ученики должны работать самостоятельно.

Однако, роль учителя, несомненно, велика на первом и последнем этапах разработки проекта. От того, как учитель исполнит свою роль на первом этапе при формулировании и обосновании актуальности выбранной темы, зависит судьба проекта в целом. Здесь есть угроза свести работу над проектом лишь к формулированию и выполнению задания по самостоятельной работе учащихся.

На последнем этапе (формулирование выводов и оценка полученных результатов) роль учителя велика, поскольку ученикам не под силу сделать обобщение всего того, что они узнали или исследовали, протянуть мостик к следующей теме, прийти, может быть, к неожиданным умозаключениям, которые поможет сделать учитель с его богатым житейским опытом, научным кругозором, аналитическим мышлением.

Рис.1 Структура исследования

Организация исследовательской работы с учащимися в изучении экологии дает возможность решить ряд задач:

1. Развитие способности у учащихся аналитически мыслить, сравнивать, обобщать, классифицировать изучаемый материал.
2. Овладение учащимися способностью формулировать проблему и гипотезу исследования.
3. Обучение формам представления основных результатов исследовательской работы учащихся.

Этапы исследования:

– постановка проблемы (или выделение основополагающего вопроса);

– изучение теории, связанной с выбранной проблемой, степени ее изученности;

– выдвижение гипотезы исследования;

– подбор методик;

– сбор собственного материала;

– его анализ и обобщение;

– собственные выводы;

– представление (презентация) выполненного исследования в выбранной (требуемой, стандартной) форме.

Очень важно учитывать, что процесс обучения началам проекта и научного исследования представляет собой поэтапное, с учетом возрастных особенностей, целенаправленное формирование всех компонентов исследовательской культуры школьника

Важным условием реализации метода проектов является открытое оценивание процесса подготовки и защиты проекта.

В качестве примера можно взять исследовательскую работу «Птицы родного края», работа по которой проводилась 2 года.

Ученица 10 класса, Красильникова Елена выбрав эту тему, прежде всего, создала копилку идей по данной теме, которая формировалась в течение 2-х лет. Ученица поставила перед собой ряд вопросов:

1. Экологическая группа птиц, а именно птицы леса, птицы пустыни и степей, птицы болот и водоемов, птицы культурных ландшафтов, городские птицы.

2. Роль птиц в природе.
3. Значение и охрана птиц
4. Мифы и легенды о птицах.
5. Строение птиц.
6. Рекорды птичьего мира.

Накопив данный материал и сделав вывод о птицах, ученица предложила руководителю провести открытый урок с 5 по 11 класс на тему «Известное – неизвестное о птицах». Также предложила провести блицтурнир и викторину о птицах, при этом совершенно самостоятельно разрабатывала каждую тему, предоставляла во время игры и урока не только наглядный материал о птицах, но и подготовила загадки, пословицы и поговорки о птицах, музыкальную викторину «Угадай, кто поет».

В ходе работы она постепенно выстраивала вопросы своей научно-исследовательской работы, не получив ответы на многие вопросы, ученица неоднократно обращалась в ЦГБ г. Бендеры, также в библиотеку ПГУ. Получив ответы перед ученицей стал новый вопрос, о птицах нашего края, который занесены в Красную книгу ПМР, уникальность птиц в заповеднике «Ягорлык». Мы выехали в заповедник «Ягорлык», нам предоставили уникальную, видео презентацию о птицах заповедника Ягорлык. Ученица подготовила информацию «Птицы заповедника Ягорлык» и на общешкольной линейке рассказала о редких птицах заповедника Ягорлык. На территории Приднестровья обитает двести шестьдесят три (263) вида птиц, относящихся к 17 отрядам, из них 50 видов нуждаются в особой охране и потому включены в Красную книгу, которая впервые была опубликована в ПМР в 2009 году.

Выстроив вопросы и ответы она в своей исследовательской работе определила 2 главы - теоретическую и практическую, а именно:

Глава 1. Значение птиц в природе и в жизни человека

1.1. Кто такой орнитолог.
1.2. Значение птиц в природе и в жизни человека
1.3. Охрана птиц.
1.4. Птицы нашего края. Редкие птицы, обитающие на территории заповедника Ягорлык.

Глава 2. Результаты маршрутного учета населения птиц г. Бендеры

Следует остановиться на практической части главы.

Ученица самостоятельно разработала орнитологические маршруты населения птиц, остановившись на маршруте пути следования из дома в школу, и маршрут «Парк будущего» в гимназии.

Маршрут№1 учет населения птиц по району Хомутяновка улица Железнодорожная г. Бендеры. При рассмотрении данных учета населения птиц по этому маршруту можно сделать следующие выводы

Основываясь на данных маршрутного учёта птиц по улице Железнодорожная города Бендеры, отметили, что наиболее часто встречающимися вида являются: галка, домовой воробей и черная ворона, для которых имеется хорошая кормовая база (огороды возле дома, и насекомые). Маршрут этот был выбран потому, что я проживаю по ул. Железнодорожная.

Маршрут №2учет населения птиц по району Балка по улице Некрасова – «Парк будущего» МОУ Бендерская гимназия № 3 им. И.П. Котляревского.

Рассмотрев данные учета населения птиц по этому маршруту сделали следующие выводы. Используя данные маршрутного учёта птиц на территории школьного двора «Парк Будущего», определили, что наиболее часто встречающимися вида являются: большая синица, домовой воробей и сизый голубь, при этом провела анкетирование среди учащихся. Приложение №1

На основании данных Таблиц №1 и №2 построена сводная таблица № 3, отражающая процентное соотношение встреченных особей по каждому виду птиц. (Приложение №2, № 3, № 4)

В результате наблюдений за городской орнитофауной и проанализировав виды редких птиц заповедника Ягорлык доказали гипотезу, что среди факторов, определяющих структуру населения птиц города и заповедника Ягорлык, основное значение имеют освоенность территории человеком, наличие зеленых насаждений и кормовой базы, размер местообитания и её местоположение по отношению к центру города.

В нашей исследовательской работе мы выявили перелетных, кочующих и зимующих птиц, поэтому мы предлагаем использовать программу «Евроазиатский Рождественский учет», рассчитанную на привлечение непрофессиональных орнитологов к мониторингу численности зимующих птиц.

Цель Программы - ежегодное обследование птичьего населения и мониторинг его естественных колебаний и различных изменений, связанных с состоянием среды обитания и другими причинами. Их участники собирают информацию обо всех видах птиц. Но в первую очередь программа ориентирована на оценку численности массовых видов птиц, на выявление закономерностей ее колебаний и оценку распределения птиц по территории.

В учетах участвуют как профессиональные орнитологи, так и любители. 2019 год в Приднестровской Молдавской Республике объявлен «Годом экологии и благоустройства». Мы предлагаем также объявить «Птицу года» в Приднестровье и провести конкурс на птицу года. Мы предлагаем птицу года – журавля. Также мы предлагаем провести цикл мероприятий к Году экологии: экологический набат «Другой земли не будет», экологический квест, час экологической грамотности, профессионально-творческие конкурсы, турниры знатоков, викторины, экологические акции

«Испытание временем», «Экологический кайтсерфинг» неделя юношеской книги, экологические чтения, вечер поэзии, передвижные выставки «Удивительное рядом», фотоконкурсы, познавательные программы в СМИ.

Методы исследования:

– теоретические (изучение литературных источников, сравнение, классификация, анализ, синтез);

– эмпирические (наблюдение, описание, анкетирование);

– статистические (анализ и обработка результатов маршрутного учёта птиц);

– экологический (полевой).

Результативность: материал исследования можно использовать на уроках биологии, зоологии, географии, экологии, экологических мероприятиях, приуроченных к Году экологии и благоустройства в Приднестровской Молдавской Республике в 2019 году.

В течение более 10 лет осуществляется Проект «С голубого ручейка начинается река» за «Балковским ручьем», протекающий недалеко от гимназии № 3. Также проводятся экологические рейды по очистке ручья, мониторинги среди населения о состояния Бялковского ручья. (Приложение № 5)

Разработан проект «Парк Будущего» и на протяжении 8 лет реализуется на территории Бендерской гимназии № 3 им. И.П. Котляревского».

Приложение: видео презентация и фотоотчет создания «Парка Будущего» (Приложение № 6)

Следует также отметить значимость проведения экскурсий в Республиканский дендропарк, городские парки города Бендеры, заповедник Ягорлык, Строенцы. Каждая экскурсия открывает перед учениками много познавательного, интеллектуального и творческого познания. Проводятся конкурсы на лучший видеоролик, лучную фотографию. (Приложение № 7)

Таким образом, образовательное влияние проекта на школьников неоспоримо, как неоспорим и тот факт, что в процессе проектной деятельности формируются самые сущностные качества личности, необходимые для жизни, для успешности в будущей профессии. .

Следует отметить, что проектная технология становится основой исследовательских навыков – компетенций. Они проявляются в готовности к общению, к диалогу, к совместному анализу, к конструктивной критике, к готовности корректировать способы действия, искать новые подходы к решению задачи. Такие личностные качества, как ответственность, самостоятельность, становятся доминантными во всей учебной деятельности и поведении учащихся.

Апробация исследования и опытные данные. Практическая значимость исследования

№ 1 Анкета «Жизнь городских птиц зимой»

1. «Как называются виды птиц, прилетающие к нам зимовать?» *(Перелётные, зимующие, не знаю);*
2. «От чего погибают зимой птицы?» *(От холода, от голода, не знаю);*
3. «Чем вы можете помочь птицам зимой?» *(Подкармливать, приютить дома, не знаю);*
4. «Подкармливаете ли вы птиц зимой?» *(Иногда, всегда, никогда);*
5. «Нужно ли охранять птиц?» *(Да, нет, не знаю)*

Таблица 1

Данные учёта населения птиц на маршруте № 1 – ул. Железнодорожная г. Бендеры

Описание учётного маршрута	
Место	*Хомутяновка г. Бендеры*
Адрес:	*Улица Железнодорожная*
Ширина маршрута:	*25 м*
Протяжённость маршрута:	*1000 м*
Площадь исследованной территории:	*25000 м^2*
Сроки работ:	*Сентябрь-ноябрь 2018г.*
Погода:	*Ясная, безветренно, сентябрь - +18 ^{o}С, октябрь - +17 ^{o}С, ноябрь +13°С*
Количество встреченных птиц:	
Ф.И. учётчика	*Красильникова Елена*

Таблица 2

Результаты учёта населения птиц на маршруте № 1 – ул. Железнодорожная г. Бендеры

Результаты учёта	Температура (^{o}С)						**ИТОГО:**
	+19	+18	+17	+16	+13	+12	
	Количество птиц (исследования 2018 г.)						
Вид птицы	03.09.	04.09.	01.10.	02.10.	05.11.	06.11.	
Домовой воробей	10	10	12	15	15	17	79

Малый пестрый дятел	-	-	-	-	-	1	1
Синица	5	4	6	4	5	5	29
Сорока	1	1	2	2	4	4	14
Ворон	-	-	-	-	-	-	-
Серая ворона	3	1	2	4	3	4	17
Сизый голубь	4	1	-	3	-	7	15
Черная ворона	15	13	18	20	20	22	108
ИТОГО:	**38**	**33**	**40**	**48**	**47**	**60**	263

Вывод. Основываясь на данных маршрутного учёта птиц по улице Железнодорожная города Бендеры, отметили, что наиболее часто встречающимися вида являются: галка, домовой воробей и черная ворона, для которых имеется хорошая кормовая база (огороды возле дома, неподалеку поле и насекомые).

Таблица 3

Данные учёта населения птиц на маршруте № 2 – двор гимназии №3 Школьный парк «Парк Будущего»

Описание учётного маршрута	
Место	*Балка г. Бендеры*
Адрес:	*Ул. Некрасова22*
Ширина маршрута:	*25 м*
Протяжённость маршрута:	*1500 м*
Площадь исследованной территории:	*37500 м^2*
Сроки работ:	*Сентябрь-ноябрь 2018г.*
Погода:	*Ясная, безветренно, сентябрь - +18 ^{o}C, октябрь - +17 ^{o}C, ноябрь +13°C*
Количество встреченных птиц:	
Ф.И. учётчика	*Красильникова Елена*

Таблица 4

Данные учёта населения птиц на маршруте № 2 – двор гимназии №3 Школьный парк «Парк Будущего»

Результаты учёта	Температура (^{o}C)						**ИТОГО:**
	+26	+26	+17	+16	+13	+12	
	Количество птиц (исследования 2018 г.)						
Вид птицы	03.09.	04.09.	01.10.	02.10.	05.11.	06.11.	
Домовой воробей	9	12	10	14	15	16	76
Малый пестрый дятел	1	1	2	2	3	3	12
Синица	7	10	10	10	14	16	67
Сорока	2	2	3	3	5	5	20
Ворон	-	-	-	-	-	-	-
Серая ворона	3	2	3	4	4	5	21
Сизый голубь	7	5	7	10	12	13	54
ИТОГО:	**29**	**32**	**35**	**43**	**53**	**57**	**250**

Вывод. Используя данные маршрутного учёта птиц на территории школьного двора «Парк Будущего», определили, что наиболее часто встречающимися вида являются: большая синица, домовой воробей и сизый голубь.

На основании данных Таблиц 1 и 2 построена сводная таблица, отражающая процентное соотношение встреченных особей по каждому виду птиц.

Таблица 5

Сводная таблица учёта птиц

Вид птицы	Суммарное количество встреченных особей	Улица Железнодорожная		Двор гимназии	
		Количество	%	Количество	%
Пестрый дятел	13	1	8	12	92
Синица	127	29	50	67	53
Сорока	34	14	41	20	59
Домовой воробей	155	79	51	76	49
Сизый голубь	162	108	67	54	33

Вывод. Анализ позволил определить наиболее характерные для исследуемых биотопов виды птиц: галка, домовой воробей и черная ворона, привлекаемые хорошей кормовой базой (деревья и кусты в огородах и вдоль дороги жителей, скошенные газоны,), для школьного двора – это пестрый дятел, синица, сорока, домой воробей, сизый голубь (отсутствие городского шума и наличие разнообразных древесных насаждений, кустов, скошенные газоны).

Проект Детско-юношеского молодежного общественного движения «Юный эколог Приднестровья» МОУ гимназии № 3им. И.П. Котляревского

Все хорошо в природе, но вода –краса всей природы
С.Т. Аксаков

Название проекта: «*С голубого ручейка начинается река»*

«Ничто не влияет так сильно и так решительно на формирование детской психологии, как река, протекающая поблизости.
Первый друг, первая игрушка, первая сказка – все это она река»
В.Н. Солоухин

«ВОДА – ОСНОВА ЖИЗНИ»

По данным ВОЗ: «Каждый год в реки мира сбрасывают до 450 млрд. кубометров бытовых и промышленных отходов, поэтому вода содержит более 13000 токсичных элементов: каждые 8 секунд от болезней, вызванных грязной водой, у м и р а е т РЕБЕНОК»

Описание проблемы.

Участок отряда ЮЭП, охватывает «Бялковский ручей» ул. Коммунистическая, вдоль ул. Первомайской и Некрасова до впадения его в реку Днестр.

Наблюдая десятый год «Балковским ручей» и при проведении постоянных рейдов по очистке данного ручья мы пришли к выводу, что здесь должны принять участие не только учащиеся школ города, но и администрация города с тем, чтобы помочь техникой в очистке данного ручья. Также мы предложили Экологической милиции и Центру Экологии г.Бендеры уделять постоянное внимание за сохранность чистоты «Балковского ручья».

Цели проекта: Экологическое воспитание учащихся. Реализация мероприятий по налаживанию санитарно-гигиенического состояния реки Днестр.

Экологическое и экологическо-правовое воспитание учащихся и молодежи г.Бендеры. Формирование активной гражданской позиции учащихся гимназии. Реализация посадки парковой зоны в гимназии и создание музея под открытым небом, а также создание экологических рекреаций в здании гимназии.

Задачи проекта:

1. Приобщение к активной экологической деятельности учащихся гимназии
2. Вовлечение молодежи, родителей и проживающих на улице граждан в активную общественно-полезную деятельность по созданию парка на территории гимназии и вокруг здания гимназии.
3. Формирование экологической и экологическо-правовой культуры молодежи, и граждан.
4. Проведение круглых столов, расширенных молодежных заседаний и конференций с учащимися школ города и других регионов Приднестровья, и зарубежья.
5. Проведение мониторингов «Балковского ручья»
6. Проведение рейдов по очистке «Балковского ручья» от мусора.

Принципы деятельности детско-юношеского общественного движения ЮЭП:

1. Непрерывность и системность в деятельности движения
2. Учет возрастных, психологических и индивидуальных особенностей учащихся

Целевая группа: штаб детско-юношеского общественного движения «Юный эколог Приднестровья», экологический отряд «Экологический Бумеранг» и учащиеся гимназии № 3 г.Бендеры (возраст 10-18 лет).

Стратегия осуществления проекта:

1.Постоянное обследование состояния «Балковского» ручья;

2.Работа с населением, проживающих вдоль ручья;

3.Проведение мониторингов среди населения проживающих в данном районе;

4.Распространение агитматериала совместно с Центром гигиены и эпидемиологии г. Бендеры, а также соответствующая агитация;

5.Привлечение нарушителей к административной и уголовной ответственности;

6.Уборка мусора силами отряда с привлечением других школ города, а также и совместно с жителя, проживающими вдоль данного ручья;

7.Постоянное информирование санитарно-эпидемиологического состояния «Балковского» ручья в СМИ;

8.Привлечение к реализации проекта СМИ, жителей близлежащих дворов, государственную администрацию, экологическую милицию, центр гигиены и эпидемиологии г. Бендеры, учащихся гимназии № 3 и другие школы города;

9.Раз в квартал делать запросы в Центр гигиены и эпидемиологии г. Бендеры о санитарном состоянии ручья «Балковский» и р. Днестр;

10. Постоянное информирование населения, учащихся о санитарно-химическом и микробиологическом состоянии данного ручья и р. Днестр (раз в квартал);

11. Использовать полученные данные для дальнейшего прогнозирования экологического улучшения и санитарно-гигиенического состояния «Балковского» ручья и р. Днестр;

12. Сотрудничество с партнерами «Центром гигиены и эпидемиологии» г. Бендеры (информационная поддержка и помощь в оказании лабораторных исследований по данному ручью;

13. Постоянное сотрудничество с партнерами.

Список литературы:

1. Красная Книга Приднестровской Молдавской Республики. – Тирасполь, 2009.
2. Захаров В.Б., Сонин Н.И. «Биология» многообразие живых организмов – 2010.
3. Панов Е.Н. Гибридизация и экологическая изоляция у птиц. – М., 1989.
4. Птушенко Е.С., Иноземцев А.А. Биология и хозяйственное значение птиц. – М.,1968.
5. Венгеров П.Д. Экологические закономерности изменчивости и корреляции морфологических структур птиц. – Воронеж, 2001
6. Зубакин В. Иллюстрированная энциклопедия для школьников. – М.: Эксмо, 2001.

В.В. Стратулат, заместитель директора по ВР
О.В. Тихун, заместитель директора по ДОУ
МОУ «Колбаснянская РСОШ-д/с»
село Колбасна Рыбницкий район, Приднестровье

ЭКОЛОГИЧЕСКАЯ КУЛЬТУРА - ГЛАВНЫЙ ЭЛЕМЕНТ ВОСПИТАНИЯ ГУМАНИЗМА

Отношения детей к окружающей среде важно с точки зрения развития личности, так как современные подростки являются "следующим поколением" потенциальных активистов экологических проблем. Для достижения цели нам необходимо правильно и последовательно воспитывать у детей экологическую культуру.

Ключевые слова: *экология, экологическое образование, экологическая культура, природа, окружающая среда.*

Экологическая культура - главный элемент воспитание гуманизма!

Прошлое, настоящее и будущее человечества неразрывно связано с окружающей средой. На ранней стадии развития человек сосуществовал в гармонии с природой, чего нельзя сказать о настоящем, нагрузка на экосистему очень велика, люди постепенно переходят из стадии симбиоза в стадию вредителя. Наше же будущее будет зависеть от понимания вопроса, как влияет социум на целостность природы и чем опасны экологических проблем современного общества.

В своих трудах великий педагог Ж.Ж. Руссо указывает на важность изучения природы на то, как она повлияли на культуру, политику и экономику. Люди глубоко зависимы от природы: потребляют в пищу, используют как лекарство, декорируют свои дома и города, наблюдают, изучают, описывают. В то время как наука об экологии давно изучает растительные и животные сообщества, ученые в области экологических гуманитарных наук уделяют особое внимание взаимодействию человека и природы.

Сегодня экологическую ситуацию в мире можно охарактеризовать как близкую к критической. Среди глобальных экологических проблем можно отметить следующие:

– уничтожены и продолжают уничтожаться тысячи видов растений и животных;
– ухудшается состояние лесного покрова;
– полезные ископаемые сокращается быстрыми темпами;
– мировой океан не только истощается в результате неконтролируемого использования биомассы, а так же перестает быть регулятором природных процессов;
– в атмосфере большое количество вредных веществ и территории с предельно допустимыми размерами загрязнения растет, а чистый воздух может стать дефицитом;
– частично нарушен озоновый слой, защищающий от губительного для всего живого космического излучения;
– на Земле нет места, где бы не находился искусственно созданный человеком объект.

Все выше перечисленные реалии, главным образом, являются причиной незрелости экологического сознания людей - недостаточно эффективная система экологического воспитания и образования населения. Далеко не каждый человек имеет возможность приобщиться к пониманию экологических проблем на уровне большой науки, представление об этих проблемах складывается чаще всего случайным образом: под воздействием обыденных впечатлений или тех сообщений, которые мы

обязаны средствам массовой информации. Сведения столь раздроблены и приблизительны что у молодого человека не вырабатывается стойкая система экологических знаний. И задача педагога нашего времени обеспечить системный характер экологического воспитания на всех ступенях образовательной деятельности.

Академик Д.С. Лихачёв в своих трудах писал: «Природа создавала человека миллионы лет, давайте же уважать эту работу! Проживём жизнь с достоинством, поддерживая все созидательное и противостоя всему разрушительному, что есть в нашей жизни!». Данное выражение непосредственно относятся к современному поколению, время стремительных технологических открытий, высшая точка развития науки, время сознания и духовного исцеления. Сегодня жизненно необходима экологизация всех сфер общественной жизни. И прежде всего, конечно, должен быть экологизирован сам человек во всех сферах общественной деятельности: в производстве, быту, в воспитание и обучении.

С.Д. Деребко и В.А. Ягвин в своей книге «Экологическая педагогика и психология» считают, что дети в возрасте 11-12 лет, являются слишком взрослые, чтобы изменить свое отношение к окружающей среде; поэтому приоритетом в воспитание детей является осознание природы как «живого организма» с первых годов жизни [2].

Для того чтобы технологические прорывы, законодательные реформы и бумажные соглашения об экологическом благополучии вступили в силу в первую очередь, требуется от социума переосмысления экологических ценностей, восприятия и воли. Для этого решающее значение имеют сила слова, образа личного примера, а также воспитание у молодого поколения эстетики, этики и культуры поведения. Отношения детей к окружающей среде важно с точки зрения развития личности, так как современные подростки являются "следующим поколением" потенциальных активистов экологических проблем. Для достижения цели нам необходимо правильно и последовательно воспитывать у детей экологическую культуру.

Первое условие успеха экологического воспитания- достаточно высокая точность данных о состоянии биосферы в целом и отдельных ее регионов. Кроме того, точные данные необходимо дополнять сведениями о тех взаимосвязанных следствиях, которые может повлечь за собой незначительное на первый взгляд изменение компонента биосферы.

Второе условие успеха экологического воспитания: необходимость комплексного характера освещения экологических явлений. Важно воспроизвести не только сложную совокупность природных процессов, но и дать характеристику событиям происходящие в человеческом обществе [1].

Экологическая грамотность окажет заметное воздействие на образ действий человека и его эмоциональную сферу, в том случае, если научные доводы взволнуют его и будут восприняты как собственные, только тогда станет возможным убеждение, которое всегда сугубо личностное.

Вопреки обманчивой видимости, «свидетельствующие» о благополучии в окружающей среде, экологическое знание должно помочь человеку увидеть признаки опасных разрушений природных комплексов, вооружить его разумными способами борьбы с этими тенденциями. Следовательно, специфика экологических знаний состоит в том, что они не только отражают сущее, но и показывают должное, т.е. устремлены в будущее, давая опережающую ориентацию действием людей, использующим природные ресурсы, необходимые обществу для его развития. Для современных молодых людей изучения и обсуждения экологических проблем являются частью их мировоззрения. Тем самым, экологические знания способствуют формированию гуманной, толерантной личности с сознанием риска глобальных проблем, что жизненно важного в условиях зреющего, набирающего силу экологического кризиса.

С каждым годом наблюдается ухудшение состояния нашей республики, её загрязнение. Если не принять мер, то своим потомкам мы в наследство оставим горы мусора там, где раньше цвели сады и пели соловьи. Каждый может внести свой вклад в защиту окружающей среды. Мы живем в хрупком мире, который так важно сохранить для будущих поколений, поэтому очень важно заботиться об экологии, начиная с собственного дома.

Список литературы:

1. Гирусов Э.В. Экологическая культура как высшая форма гуманизма //Философия и общество. № 4, 2009г., с.74-92.
2. Дерябо С.Д. Экологическая педагогика и психология / С.Д. Дерябо, В.А. Ясвин. - Ростов-на Дону: Феникс, 2006. - 126 с.
3. Зеленкова О.С. Совместная работа школы и семьи по экологическому воспитанию детей / Зеленкова О.С.// Дошкольная педагогика. - 2010. - № 1. - с. 57.
4. Максимов М.Ю. Технологические аспекты формирования субъективного отношения детей дошкольного возраста к природе // Педагогическое образование и наука. - 2010. - № 2. - с. 79-83.
5. Ярышева Н.Ф. Основы естествознания: Природа России. – М.: Высшая школа, 2015. -328 с.

Д.Д. Тимовская, методист,
педагог дополнительного образования
МОУ ДО «ЦДЮТ»
И.Ф. Шумилова, ст. преподаватель
филиал ПГУ им. Т.Г. Шевченко
г. Рыбница, Приднестровье

ФОРМИРОВАНИЕ ЭКОЛОГИЧЕСКОЙ КУЛЬТУРЫ МЛАДШИХ ШКОЛЬНИКОВ ПОСРЕДСТВОМ ЭКОЛОГИЧЕСКОЙ ИГРЫ ПО СОРТИРОВКЕ МУСОРА

В статье рассматривается проблема современного мира, с которой столкнулось человечество – негативное влияние отходов на окружающую среду. Как *настольно-развивающая экологическая игра позволяет ребятам убедиться на своем опыте, что сортировать мусор – легко, и, более того, просто необходимо, если мы хотим сохранить нашу планету чистой.*

Ключевые слова: *дети, экологическая проблема, переработка мусора, настольно-развивающая экологическая игра.*

Одна из глобальных проблем современного мира, с которой столкнулось человечество – охрана природной среды от негативного влияния отходов. С ростом потребления каждый год увеличивается объём образования отходов. В Приднестровье, как и в других странах, одной из главных эколого-экономических проблем становится размещение и утилизация отходов. Количество мусора постоянно прибывает, а территориальные возможности для его утилизации уменьшаются [1,3].

Культуру поведения детей надо начинать внедрять уже в младшем возрасте. Чем раньше мы научим детей переработке мусора, тем быстрее они смогут изменить свои привычки.

Игры экологической направленности способствуют решению многих задач воспитания и развития младших школьников. Оказывают неоценимую помощь в формировании у них системы социальных ценностей, личностных качеств. Дети учатся рассуждать, делать выводы, обобщать, при этом тренируется их внимание и память, развивается произвольное восприятие. Игра помогает детям в доступной форме понимать, узнавать правила взаимодействия с природой, чувствовать ее красоту, а также познакомиться с приемами вторичного использования и переработки бытовых и хозяйственных отходов. Поэтому не секрет, что на сегодняшний день, игры экологической направленности имеют огромное значение [2].

В работе детских творческих объединений дополнительного образования широко используют разнообразные экологические игры, где особое место отводится настольно-печатным, изготовленными своими руками.

На первый взгляд, кажется, что такие игры можно купить, а не делать самим и тем более не придумывать. Тогда где их приобрести? Ведь нужных современных биологических и экологических настольно-печатных игр практически нет [4].

Конечно, самодельные игры немного могут проигрывать в эстетическом оформлении. Но в чем мы можем быть точно уверены, так это в том, что такие игры эксклюзивны и они созданы не только с учетом возраста детей, но и, самое главное, с их непосредственным участием, исходя из детских интересов.

Хочется отметить еще некоторые преимущества игр, изготовленных «своими руками». Они не требуют дорогостоящих материалов, их можно сделать из того, что всегда «под руками».

Уже сам процесс совместного создания игр увлекает. Самым сложным этапом считается придумывание правил игры. Нужно учесть, на какой возраст рассчитана игра, сколько игроков будет участвовать; решить, какой сложности должна быть игра. Наконец, продумать, чем она закончится. Это один из ключевых моментов, потому что игрокам нужна цель в качестве стимула для победы. Нужно иметь несколько разных вариантов итога игры и держать их в уме в процессе работы над ее созданием. По ходу творчества можно придумать несколько нововведений в понравившийся вариант игры.

Когда правила игры придуманы, идет процесс изготовления атрибутов. Очень приятно видеть, как дети рисуют, вырезают, наклеивают карточки, подбирают материал для атрибутов к игре.

Далее работа педагога над игрой не заканчивается. Наблюдая за детьми в процессе настольных игр, можно видеть, какие знания ими достаточно усвоены, а какие следует повторить и укрепить.

Настольная развивающая экологическая игра «Очистим планету от мусора», позволяет в увлекательной, интересной форме получить знания и познакомиться с интересными фактами по очень актуальной сегодня теме, «Отходы человеческой жизнедеятельности в быту». Данная игра позволяет игрокам убедиться на своем опыте, что сортировать мусор – легко, и, более того, просто необходимо, если мы хотим сохранить нашу планету чистой (рис.1).

Цель: формирование у игроков умение сортировать мусор в зависимости от материалов.

Задача участников игры: определить материал, из чего сделаны предметы и рассортировать их по категориям.

Рис.1. Настольная развивающая экологическая игра «Очистим планету от мусора».

Игра предназначена для детей от 5 до 10 лет.

В игре могут участвовать от 2 до 5 игроков.

Игра имеет несколько вариантов: «Лото» (рис. 2), «Эстафета» (рис. 3), «Волшебные заводы» (рис. 4).

Рис. 2 «Лото»

Рис. 3 «Эстафета» Рис. 4 «Волшебные заводы»

Настольная развивающая экологическая игра «Очистим планету от мусора» подходит для семейных игр, для проведения досуга в летних лагерях и, конечно, для использования в учебном процессе, в частности, в экологическом образовании.

Экологическая игра «Очистим планету от мусора» стала одним из этапов муниципального фестиваля «Энергия креатива», муниципального тура Республиканского слета «Юный эколог Приднестровья», экологического конкурса «Береги природу!» для детей, отдыхающих на летних оздоровительных площадках.

Список литературы:

1. Аксенова З.Ф. Войди в природу другом. Экологическое воспитание дошкольников. – Москва: ТЦ Сфера, 2011. – 128 с.

2. Егоренков, Л.И. Экологическое воспитание дошкольников и младших школьников: Пособие для родителей, педагогов и воспитателей детских дошкольных учреждений, учителей начальных классов. – Москва: АРКТИ, 2001. – 128с.

3. Рыжова, Н.А. Воздух вокруг нас: [метод, пособие] / Н.А. Рыжова, С.И. Мусиенко. – 2-е изд. – Москва: Обруч, 2013. – 208с.: ил.

4. Федотова, А.М. Познаем окружающий мир играя: сюжетно-дидактические игры для дошкольников. – Москва: ТЦ Сфера, 2015. – 112 с.

И.И. Харсика, воспитатель
Г.Е. Галаченко, воспитатель
И.Н. Орощук, воспитатель
МДОУ «Центр развития ребенка №2»,
г. Рыбница, Приднестровье

РАЗВИВАЮЩАЯ ЭКОЛОГИЧЕСКАЯ СРЕДА В СОВРЕМЕННЫХ ДОШКОЛЬНЫХ УЧРЕЖДЕНИЯХ

В статье рассматривается актуальность и значимость правильно организованной предметно-развивающей среды, которая должна развивать ребенка как личность, прививать ему экологическую культуру и экологические знания.

Ключевые слова: *Экологическая среда, экологизация, здоровьесбережение, сенсорный сад, сенсорика.*

Создание развивающей среды в ДОУ является одним из условий экологического воспитания детей. Создание такой среды, ее поддержание на нужном уровне, усовершенствование и последующее использование в педагогической деятельности могут выступать как метод экологического воспитания детей.

Ещё К. Д. Ушинский отмечал, что «прекрасный ландшафт имеет такое огромное воспитательное влияние на развитие молодой души, с которым трудно соперничать влиянию педагога». В современном мире можно увидеть некоторое противоречие между потребностью ребенка в общении с природой и отстранением от неё, в силу ряда причин. Особенно это четко отслеживается в больших городах. Неблагоприятная техногенная обстановка, все большая урбанизация населения, делает природу всё менее доступной.

На сегодняшний день СанПиН запрещает и ограничивает содержание в групповых ячейках живых природных объектов. Также в дошкольных учреждениях наблюдается нехватка территорий для специальных помещений и устройств экологической направленности.

В настоящее время элементами развивающей предметно-пространственной среды детского сада для экологического воспитания дошкольников являются:

- уголки природы (комнатные растения, экологические коллекции, календари природы)
- различные модели и схемы
- картотеки наблюдений, экспериментов, труда в природе, дидактических игр…
- лаборатории
- различные развивающие панно, а также методическая энциклопедическая и художественная литература
- экологическая тропа
- мини огород (в группах и на территориях)
- паспорта растений
- особые оформления интерьеров в кабинетах экологии…

Такая экологическая среда создает разнообразные условия для :

- познавательного развития ребёнка
- экологического и эстетического развития
- формирования нравственных качеств личности ребёнка
- формирования экологически грамотного поведения

Однако, как известно, все дошкольные учреждения находятся в различных территориальных и материальных условиях, и возможностях. Так же разнятся общие направления деятельности педагогического коллектива.

Анализируя разнообразные элементы экологического воспитания в детских садах, хочется отметить недостаточную экологизацию образовательного пространства. Отсюда дефицит эмоционального и чувственного общения ребенка с природой, а также упускается ценная возможность здоровьесберегающих, оздоровительных и терапевтических факторов.

Что же можно сделать, чтобы хоть частично преодолеть дефицит эмоционального и чувственного общения ребёнка с природой, а также развить и оздоровить ребёнка? Экология и здоровьесбережение – это достаточно актуальная тема современности. В связи с этим хочется рассмотреть создание специальной экосреды с особым природным ландшафтом. Этот новый экологический продукт можно назвать «Сенсорный сад».

Сенсорный сад – это небольшая территория, создающая благоприятные условия для общения детей с природой, где обязательно активизируются несколько чувств человека: зрение, слух, обоняние и осязание. Основой такого сада являются архитектурные и растительные модули. Такие сады многофункциональны. В достаточно развитых странах Европы такие сады давно используются в медицинских и образовательных учреждениях, когда необходима концентрация на каком-либо органе

чувств. В таких садах предусмотрено обилие цветов, запахов, звуков и материалов. Это хорошая возможность развивать сенсорику и узнавать природу.

Сенсорный сад может быть размещён на достаточно малой территории. Его акцентом могут быть запахи. Для этого необходимы грядки, засаженные душистыми травянистыми растениями. Такими, например, как лаванда, розмарин, гортензия, настурция, базилик, хвойные растения… Можно делать акцент на тактильные ощущения. В таком саду можно пройтись босиком по дорожкам из песка, стружке, мха, гравия, травы. Здесь же может быть скамейка, и тогда можно создать сад звуков. Можно развесить на деревьях конструкцию, называемую «Музыка ветра», различные колокольчики, установить кормушки и скворечники, слушать голоса птиц, шум листвы или просто приятную музыку из колонки, спрятанной за камнем.

Хорошо стимулирует органы зрения цвет, форма, палитра всех оттенков и рисунков, контраст элементов, использование холодных и тёплых тонов (тёплые оживляют эмоции, холодные же умиротворяют и успокаивают). Одним из самых эффективных способов заполнить сад цветом – цветы, растения с крупными и мелкими листьями. Цветы желательно, чтобы цвели от весны до осени и период цветения специально подбирался. Конечно, любой объект такого сада должен быть безопасным для ребёнка. У камешков, например, не должно быть острых краёв, используемые объекты должны быть чистыми и гипоаллергенными.

Используя зрение, слух и тактильные чувства человек познаёт окружающий мир. Условно всех людей на Земле можно поделить на визуалов, аудиалов и кинестетиков. Таким образом очень отличаются способы воздействия на их чувства восприятия. Для визуала важно воздействие на зрение, для аудиала будет значимо и запомнится то, что он услышит, а для кинестетика важным будет то, что он почувствует с помощью тактильных ощущений. Поэтому каждый ребёнок воспринимает, обрабатывает информацию только ему присущим способом. Сенсорный сад способствует гармоничному физическому и психическому развитию ребёнка.

Хочется отметить, что в настоящее время реализовать новую идею и создать оригинальные элементы экологической среды достаточно сложно, сложность заключается в дополнительных площадях или помещениях, материально-техническом оснащении или в полном его отсутствии. Создать какое-либо новшество для детей вроде «Комнаты космоса» или мини-планетария, аквацентра или сенсорного сада чрезвычайно сложно, поэтому для того, чтобы сформировать у ребёнка экологическое мышление, сознание, культуру, необходимо должное значение придать становлению экологического образовательного пространства.

Список литературы:

1. Николаева С.Н. «Живая природа» в помещении и на участке детского сада. Юный эколог: Программа и условия её реализации в детском саду. М.: МОЗАИКА-СИНТЕЗ,2002. с.37-122.

2. Николаева С.Н. Теория и методика экологического образования детей. - М.: Академия, 2002. глава 4 с.110-161.

3. Рыжова Н.А. Как создать среду. /Н.А. Рыжова Экологическое образование в детском саду. М.: Карапуз,2001. с.261-409.

4. Рыжова Н.А. Развивающая среда дошкольных учреждений. М.: ЛИНКА-ПРЕСС, 2003.

В.Ф. Хлебников, профессор, Н.Е Онуфриенко доцент,
Нат.В. Смурова зав. флористическим музеем,
В.В. Медведев с. н. с. Над.В Смурова, преподаватель
Приднестровский государственный университет им Т.Г. Шевченко
Г.П. Леонтяк, профессор, Н.Д Сливка, ведущий специалист,
Влад. В Гроник. м.н.с. с., Викт.В Гроник, ведущий специалист
филиал ПГУ им. Т.Г. Шевченко
г. Рыбница, Приднестровье

ИЗУЧЕНИЕ АДВЕНТИВНЫХ ВИДОВ ПРИРОДНОЙ ФЛОРЫ ПРИДНЕСТРОВЬЯ И ВОПРОСЫ ИХ ИСПОЛЬЗОВАНИЯ В НАРОДНОМ ХОЗЯЙСТВЕ

Проведен таксономический анализ адвентивной флоры Приднестровья. Установлено, что адвентивная флора насчитывает 119 видов из 99 родов, относящихся к 39 семействам. Преобладающая роль принадлежит покрытосеменным растениям-118 видов, что составляет 99,16% от общего числа видов. Анализируются пути, время заноса и виды натурализации адвентов на территории Приднестровья. Эколого-экономическое значение адвентивных видов разнообразно с высоким ресурсным потенциалом.

Ключевые слова: *адвентивный вид, адвентивный род, адвентивное семейство, таксономическая структура, хозяйственное значение, Приднестровье.*

В настоящее время адвентизация флоры имеет глобальный характер. В последние годы отмечается возрастание удельного веса адвентивных видов в составе сообществ многих территорий. В ряде регионов адвентивные виды составляют до 70 и более процентов от всей существующей флоры (Виноградова, Майоров, Хорун, 2010).

Изучение тенденций современных изменений флоры, в том числе и под влиянием хозяйственной деятельности, поможет прогнозировать ее изменение и в будущем. Важным этапом в познании направлений изменений адвентов должно стать флористическое исследование, регистрация заносных растений, выяснение путей и способов их заноса, анализ тенденций натурализации (Миркин, Наумова, 2002). Исследования по выявлению и анализу современного состава адвентивной фракции на территории Приднестровья являются актуальными.

Объект и методы исследований.

Объектом исследований явились адвентивные виды природной флоры Приднестровья. Исследования видового разнообразия адвентов проводились маршрутным методом в весенний, летний и осенний месяцы (Корчагин, 1964). В статье анализируются данные, полученные преимущественно за период с 2014 по 2019 годы и гербарный материал флористического музея ПГУ.

Определение растений и их хозяйственное использование проведено по материалам: «Флора европейской части СССР», «Флора СССР» (1934-1964), «Определитель высших растений Молдавской ССР» (Гейдеман, 1986), «Полезные дикорастущие растения Молдавии» (Гейдеман и др.,1962), «Растительный мир и здоровье человека» (Леонтяк, Леонтяк-Наку, 2018), «Определитель высших растений Украины» (Доброчаева и др., 1999), «Растительный мир Молдавии» (1986- 1989). Названия видов приводятся в соответствии со сводкой С.К. Черепанова (1995).

Таксономический состав адвентивной флоры анализировали по показателям распределения видов по родам и семействам, родов в семействе, таксономическим пропорциям (Толмачев, 1986). Биоморфологический анализ по системе жизненных форм И.Г.Серебрякова (1962).

Результаты исследований.

На территории Приднестровской Молдавской Республики выявлено 119 видов адвентивных растений, относящихся к 99 родам, 39 семействам и 2 отделам, что составляет 9,1 % от регионального пула видов природной флоры (табл.1).

Таблица 1

Основные пропорции адвентивной флоры Приднестровья

Отдел	Число видов	%	Число родов	%	Число семейств	%	Пропорции
Pinophyta	1	0,84	1	1,01	1	2,56	1 : 1 : 1
Magnoliophyta	118	99,16	98	98,99	38	97,44	3,1 : 2,6 : 1
- Liliopsida	18	*15,13*	*15*	*15,15*	*3*	*7,69*	*6 : 5 : 1*
-Magnoliopsida	100	*84,03*	*83*	*83,84*	*35*	*89,75*	*2,9 : 2,4 : 1*
Итого	**119**	**100**	**99**	**100**	**39**	**100**	**3,1 : 2,5 : 1**

Преобладающая роль в адвентивной флоре принадлежит видам отдела *Magnoliophyta* (покрытосеменные растения) – 118 видов, что составляет 99,16% от общего числа видов. Из них на долю *Magnoliopsida* приходится 100 видов (84,03%) и остальные 18 видов (15,13%) принадлежат к *Liliopsida*. Голосеменные (*Pinophyta*) представлены всего 1 видом (0,84%).

Анализ флористического спектра показал, что систематическая структура адвентивной флоры характеризуется высоким суммарным процентом небольшого числа семейств (11), на долю которых приходится 83 вида (69,75% от общего числа адвентов). Особенно богато видовым разнообразием семейство *Asteraceae*, на долю которого приходится 16 видов (13,45%), второе место в спектре занимает семейство *Poaceae* - 15 видов (12,61%), третье место - *Brassicaceae* -14 видов (11,76%), четвертое - *Fabaceae* - 8 видов (6,72%), пятое – *Malvaceae* - 6 видов (5,04%), шестое место разделяют *Solonaceae* и *Apiaceae* - по 5 видов (по 4,20%), седьмое место занимают *Rosaceae* и *Amaranthacea* - по 4 вида (по 3,36%). Завершают спектр семейства *Chenopodiaceae* и *Caryophillaceae*, содержащие по три вида (по 2,52%).

Наибольшим видовым разнообразием отличаются роды: *Amaranthus* - 4 вида; *Vica, Xanthium* - по 3 вида; 13 родов (*Morus, Fumaria, Sinapis, Euphorbia, Acer, Althaea, Malva, Solanum, Artemisia, Galinsoga, Anisantha, Hordeum, Setaria*) – по 2 вида. В целом 16 ведущих родов объединяют лишь 36 видов (30,25%) растений. Еще 83 рода содержат по одному единственному виду, с суммарной долей 69,75%. В родовом спектре ярко выраженного преобладания какого-либо рода не выявлено.

Биоморфологический анализ жизненных форм растений выявил преобладание в структуре флоры малолетних (терофиты) травянистых растений (96 видов, или 80,7%). Участие фанерофитов незначительно (23 вида, или 19,3%).

Из 62 идентифицированных видов по способу заноса ведущее место занимают ксенофиты (41 вид, 66.1%). На долю эргазиофитов приходится 33% (21 вид).

Установлено время заноса 75 видов: неофиты составляют 43 вида (57,3%) и археофиты – 32 вида (42.7%).

Среди видов адвентивной фракции флоры обычно доминируют эпекофиты, натурализующиеся на полностью трансформированных экотопах и молодых залежах (Багрикова, 2011). Определено, что из 80 адвентивных растений 46 видов (57,5%) относятся к эпекофитам, 14 видов (17,5%) – к агрофитам, 12 видов (15%) – к эфемерофитам и 8 видов (10%) – к колонофитам.

По времени заноса адвентивных растений (Мырза, 1991; Жилкина, 2002 и др.) выявлены следующие группы адвентов:

– археофиты (занесенные до XVI-XVII в.): *Cannabis ruderalis* Janisch, *Fallopia convolvulus* (L.)A.Love, *Brassica campestris* L., *Cardaria draba* (L.) Desv., *Descurania Sophia* (L.) Webb ex Prartl, *Raphanus raphanistrum* L., *Sinapis arvensis* L., *Thlaspi arvense* L., *Datura stramonium* L., *Matricaria recutita* L. L.;

– неофиты (занесенные в конце XVII-XIX в.): *Amaranthus albus* L., *Amaranthus retroflexus* L., *Acer negundo* L., *Oenothera biennis* L., *Cuscuta campestris* Yunck., *Solanum schultesii* Opiz, *Veronica persica* Poir., *Galinsoga parviflora* Cav., *Xanthium spinosum* L.;

– эунеофиты (занесенные в конце XX-XXI в.): *Amaranthus blitoides* S. Wats., *Xanthoxalis stricta* (L.) Small, *Oxybaphus nyctagienes* (Michx.) Sweet, *Ambrosia artemisiifolia* L., *Conyza canadensis* (L.) Cronq., *Cyclachaena xanthiifolia* (Nutt.) Fresen.

Адвентивные виды обладают полезными свойствами и могут быть новым источником фитосырья самого разного назначения – пищевого, лекарственного, кормового, медоносного, декоративного (Хлебников, Медведев, 2010; 2011; 2012; Хлебников, Медведев, Абакумов, Россолова, 2012; Леонтяк, Леонтяк-Наку, 2018; Хлебников, Медведев, Смурова, 2019).

В качестве растений пищевого направления интерес представляют виды с высокими вкусовыми, питательными и лечебными свойствами: *Althaea officinalis* L., *Amaranthus cruentus* L., *Amaranthus retroflexus* L., *Armoracia rusticana* Gaertn., *Artemisia absinthium* L., *Artemisia annua* L., *Cardaria draba* (L.) Desv., *Carduus acanthoides* L., *Chorispora tenella* (Pall.) DC., *Conringia orientalis* (L.) Dumort., *Digitaria sanguinalis* (L.) Scop., *Echinochloa crusgalli* (L.) Beauv., *Galega officinalis* L., *Kochia scoparia* (L.) Schrad., *Malva neglecta* Wallr., *Malva pusilla* Smith, *Matricaria recutita* L., *Nigella arvensis* L., *Onopordum acanhium* L., *Portulaca oleraceae* L., *Setaria viridis* (L.) Beauv., *Sinapis alba* L., *Sinapis arvensis* L., *Solanum nigrum* L., *Solanum schultesii* Opiz, *Thlaspi arvense* L.

Лекарственные свойства отмечены у более 50 адвентивных видов, среди которых 10 являются фармакопейными: *Acorus calamus* L., *Althaea officinalis* L., *Armoracia rusticana* Gaertn., *Artemisia absinthium* L., *Conium maculatum* L., *Datura stramonium* L., *Hyoscyamus niger* L., *Malva pusilla* Smith, *Matricaria recutita* L., *Saponaria officinalis* L.

Для использования в качестве кормовых растений перспективными могут быть следующие виды: *Amarantus albus* L., *Amarantus blitoides* S.Wats. *Anisantha sterilis* (L.) Nevski, *Anisantha tectorum* (L.) Nevski, *Brassica campestris* L., *Hordeum leporinum* Link, *Kochia scoparia* (L.) Schrad., *Lolium perenne* L., *Microthlasi perfoliatum* F.K., *Rapistrum perenne* (L.) All. *Scleranhus annus* L., *Setaria pumila* (Poir.) Schult., *Setaria viridis* (L.) Beauv. *Vicia saniva* L., *Vicia tetrasperma* (L.) Schreb. *Vicia vilosa* Roth и др. Эти виды отличаются высокой кормовой и семенной продуктивностью, и длительным периодом хозяйственного использования.

Такие виды, как: *Agrostemma githago* L., *Cardaria draba* (L.) Desv., *Cynoglossum officinale* L., *Fumaria schleicheri* Soy.-Willem., *Oenothera biennis* L., *Onopordum acanthium* L., *Rapistrum perenne* (L.) All., *Sinapis alba* L., *Sinapis arvense* L., *Vicia sativa* L., *Vicia tetrasperma* (l.) Schreb., *Vicia vilosa* Roth и др., являются ценными медоносными растениями, характерной особенностью которых является высокая нектаро- и пыльце продуктивность ранней весной и в летне-осенний период.

Некоторые представители адвентивной флоры перспективны для создания композиций различных типов озеленения. К ним относятся: *Amarantus blitoides* S.Wats. *Amorpha fruticosa* L., *Galega officinalis* L., *Gleditsia triacanth*os L., *Heliopsis scabia* Dun., *Hippophae rhamnoides* L., *Morus alba* L., *Oxibaphus nyctagienes* (Mich.) Sweet, *Pinus pallasiana* D.Don, *Quercus rubra* L., *Ribes aureum* Pursh, *Robinia pseudoacacia* L., *Saponaria officinalis* L., *Vallisneria spiralis* L., *Xanthoxalis stricta* (L.) Small.

Таким образом, эколого-экономическое значение видов адвентивного компонента флоры Приднестровья разнообразно и обладает высоким ресурсным потенциалом. Это свидетельствует о важности дальнейшего изучения адвентивных видов не только как элемента, оказывающего влияние на устойчивость фито- и агроценозов, но и как важного составляющего биоресурса республики.

Список литературы:

1. Багрикова Н.А. Адвентивные виды растений на территориях природных заповедников Крыма. Сб. науч. труд. ГНБС. – 2013. Т.135. – С. 96-106.

2. Виноградова Ю.К., Майоров С.Р., Хорун Л.В. Черная книга флоры Средней России. Чужеродные виды растений в экосистемах Средней России. М.: Геос, 2010. - 512 с.

3. Гейдеман Т.С. Определитель высших растений Молдавской ССР. Кишинев: Штиинца, 1986. - 640 с.

4. Жилкина И.Н. Растения Приднестровской Молдавской Республики – Гатчина Ленинградской обл.: ПИЯФРАН, 2002. – 92 с.

5. Корчагин А.А. Видовой (флористический) состав растительных сообществ и методы его изучения. // Полевая геоботаника. – Т.3. – М.; Л., 1964. – С. 39-60.

6. Леонтяк Г.П., Леонтяк-Наку Н.Г. Растительный мир и здоровье человека. Кишинев: Print Caro. 2018.-364с.

7. Миркин Б.М., Наумовал.Г., Соломещ А.И. Современная наука о растительности: Учебник. – М.: Логос, 2002. – 264 с.

8. Протопопова В.В., Мосякін С.Л., Шевера М.В. Вплив адвентивних видів рослин на фітобіоту Украііни // Оцінка і напрямки зменшення загроз біоріризноманіттю Украііпи. –К.: Хімджест, 2003. - С. 129-155.

9. Серебряков И.Г. Жизненные формы высших растений и их изучение //Полевая геоботаника. – 1964. –Т.3. - С. 146-205.

10. Толмачев А.И. Введение в географию растений. Л.: Изд-во ЛГУ, 1974. – 244 с.

11. Хлебников В.Ф., Медведев В.В. Видовые ресурсы цветковых растений и перспективы их использования в овощеводстве Приднестровья //Бассейн реки Днестр: экологические проблемы и управление трансграничными природными ресурсами: материалы междунар. науч.-практ. конф. – Тирасполь, 2010. – С. 269-271.

12. Хлебников В.Ф., Медведев В.В. Видовой потенциал дикорастущих лекарственных травянистых растений флоры Приднестровья //Вестник науки Приднестровья. – Тирасполь, 2011. -№1. – С. 127-132.

13. Хлебников В.Ф, Медведев В.В. К проблеме изучения и использования травянистых растений флоры Приднестровья //Интродукция нетрадиционных и редких растений: материалы X Междунар. науч.-метод, конф, посвященной памяти академика РАСХН Н.С. Немцева. Ульяновск, 25-28 июня 2012 г. – Ульяновск, 2012. –Т.1. –С. 106-114.

14. Хлебников В.Ф., Медведев В.В., Абакумов В.Г., Россолова О.Я. Ресурсы медоносных травянистых растений флоры Приднестровья // Геоэкологические и биоэкологические проблемы Северного Причерноморья: материалы IV Междунар. науч.-практ. конф. Тирасполь. Изд-во Приднестр. ун-та. 2012. – С. 320-332.

15. Хлебников В.Ф. Медведев В.В., Смурова Над.В., Смурова Нат.В. Интродукционный потенциал природной флоры Приднестровья: пищевые растения//Интродукция нетрадиционных и редких растений: материалы XIII Междунар. науч.-метод. конф. Пущино. М.: РУДН, 2019. – С. 9-11.

16. Черепанов С.К. Сосудистые растения России и сопредельных государств. – СПб, 1995. - 992 с.

А.Н. Амбросьева, учитель начальных классов
А.В. Косая, учитель начальных классов
МОУ «РРСОШ №10 с г\к»,
г. Рыбница, Приднестровье

ОРГАНИЗАЦИЯ РАБОТЫ ПО ПЕРВОНАЧАЛЬНОМУ ОБУЧЕНИЮ ЧТЕНИЮ ПЕРВОКЛАССНИКОВ

Приёмы работы с дидактическим материалом по обучению чтению первоклассников с разным уровнем подготовки.

***Ключевые слова**: группа буквосочетаний слогов и слов, карточки с разным уровнем сложности, дифференцированный подход, дидактический материал.*

Одним из основных этапов при введении стандартов нового поколения является проведение стартовой диагностики готовности к обучению в начальной школе. Результаты диагностики показывают, что в школу поступают дети примерно с одинаковым багажом знаний и умений по математике, окружающему миру, подготовленности руки к письму, но с большим «разбросом» умений по обучению чтению [3,4].

Так из 32 наших первоклассников 5 человек (15,6%) читали целыми словами и группами слов, 8 человек (25%) владели плавным слоговым чтением с переходом на чтение отдельных слов, 10 (31,2%) ребят знали буквы и умели складывать слоги и 9 первоклассников (28,1%) не знали всех букв.

Поэтому период обучения грамоте для учителя особенно сложен и важен. Когда учитель в этот период ориентирует свою работу на читающих детей, использует обилие дополнительного материала, обучение проходит в оптимальном темпе. Но для ребёнка, не умеющего читать, это создаёт избыток информации, с которой он не в состоянии справиться. Как правило, от этого ослабевает внимание ребёнка, он не успевает осмыслить и закрепить новое [2]. Нередко такие дети именно в период обучения грамоте теряют веру в себя и в свои силы. И наоборот, если учитель строит обучение, ориентируясь на не читающих детей, пропадает интерес к учебе у читающих. Поэтому хорошо читающие до школы дети чаще всего престают наращивать темп чтения и к концу учебного года остаются на том же уровне, с которым поступили в школу.

Как организовать уроки обучения грамоте так, чтобы одним было интересно, а другим – не было скучно?

Изучением данного вопроса занимались и занимаются не только педагоги-теоретики Т.Г. Рамзаева, М.Р. Львов, Л.Ф. Климанова, В.Г. Горецкий, но и педагоги-практики Л.И. Тикунова, О.В. Узорова, Е.А. Нефёдова.

Как педагоги с многолетним стажем работы в начальной школе, мы так же пришли к мнению, что на начальном этапе обучения первоклассников чтению крайне важен дифференцированный подход. Для этого мы разработали дидактический материал в виде карточек и групп буквосочетаний. С первых уроков обучения грамоте мы работаем с группами буквосочетаний слогов и односложных слов [1].

Первая группа буквосочетаний представляет собой слоги-смыкания АН, ОН, ЕН, ИН, УН и т.д. и рассчитана на детей, которые знают или только изучают буквы.

Вторая группа буквосочетаний включает в себя слоги-слияния НА, НО, НЕ, НУ, НИ и т.д. и формирует у первоклассников основополагающее умение: чтение по слогам.

Первая и вторая группа буквосочетаний рассчитаны на детей первого уровня подготовки, которые только изучают буквы.

Третья группа буквосочетаний состоит из слогов-слияний со стечением с согласной БЛА, БЛЕ, БЛО, БЛУ, БРА, БРЕ, БРУ, БРО, СТРА, СТВО, СТРО, ВДРЕ, ВДРУ, ВЗБА и т.д. и направлена на развитие концентрации внимания ученика при увеличении темпа чтения, и рассчитана на детей второго и третьего уровня подготовки.

Четвёртая группа буквосочетаний составлена нами из односложных слов орфографического словаря, и направлена как на расширение угла зрения и концентрацию внимания при дифференциации букв, так и на осознанность чтения: БАЛ, БАНТ, БАНК, БАР, БАРС, БАС, БАК, БАЦ и т.д. С этой таблицей работают хорошо читающие дети четвёртой группы.

При работе с группами буквосочетаний используются различные приёмы:

- чтение групп буквосочетаний по строчкам или по столбикам,
- чтение слогов (слов) медленно, напевно,
- чтение с ускорением. (Ученик делает глубокий вдох и на выдохе старается прочитать как можно больше слогов (слов)).

• «Пропевание» слогов. (Это наиболее сложный вид чтения. Ученик читает слоги на мотив хорошо известной ему мелодии, например «В лесу родилась ёлочка». Сложность заключается в том, что дифференцируя и называя буквы, ребёнку необходимо ещё «держать» мелодию).

Работа с группами буквосочетаний занимает 6-8 минут на каждом уроке в добукварный период изучения грамоты и 3-5 минут – в букварный.

Изучение букв также проводим дифференцированно.

Буква «С»

Группа 1

▪ Обведи в кружок все буквы С.

О Ю С Б О С Ю Р С Э С Э О С

▪ Зачеркни букву, отличающуюся от остальных.

С С С С С С С С С Э

▪ Прочитай.

ас ос ус са со су сы си сас сос сус сыс сис
сун сын син нас нос нус нис сни сну сны сно
о-сы о-са ус се-но са-ни
Подчеркни согласные буквы.

Группа 2

▪ Прочитай.

А-ся Са-ня Кос-тя Кос-тик Стас Ста-сик Та-ся
Со-ня Кон-стан-тин Ста-ся Се-ня Ка-тя А-ня

▪ По каким признакам можно разделить эти слова на группы?

Группа 3

▪ Прочитай скороговорку. Научись произносить её быстро.

Но-сит Се-ня се-но в се-ни.
Спать на се-не бу-дет Се-ня.

Группа 4.

▪ Прочитай.

Сегодня стужа. Слабо светит солнце. Серый стылый сумрак. Сеют, сыплются снежинки.
Скучно? Собирайся! Сейчас станем скатывать снеговика!
Слышен смех. Скрипят санки. Свистят снежинки. Славно!

▪ Какое время года описывается в тексте?

▪ Найди вопросительное предложение.

▪ Сколько восклицательных предложений в тексте?

Такая организация работы по первоначальному обучению чтению приносит свои плоды. Так при административной проверке темпа чтения в конце учебного года наши первоклассники показали следующие результаты: при норме 25-30 слов все ученики прочитали выше нормы, причём 11 человек (34%) прочитали больше 50 слов в минуту. Это норма на конец второго класса.

Список литературы:

1. Климанова Л.Ф. Овладение навыком чтения в период обучения грамоте //Начальная школа. – 1998. - №3 – с. 44-46.

2. Полякова М.А. Обучение беглому чтению. Пособие для занятий с детьми дошкольного и мл. школьного возраста - М: Изд. В. Секачев, , 2017.

3. Рамзаева Т. Методика обучения русскому языку в начальных классах: Учеб. пособие для студентов пед. ин-тов по спец. № 2121 «Педагогика и методика нач. обучения» / Т. Рамзаева, М. Львов. – М.: Просвещение, 1979. – 431 с.

4. Узорова О.В., Нефедова Е.А. Практическое пособие для обучения детей чтению. - М: АСТ, 2012.

5. Узорова О.В., Нефёдова Е.А. Тексты по проверке техники чтения: Учимся читать быстро. - М: Астрель, 2000.

6. Филипченко М.П. В мире природы, истории и литературы. Сборник загадок. – Волгоград: Учитель, 2008.

Т.В. Беженар, воспитатель,
Н.А. Сливинская, воспитатель
МДОУ «Ержовский детский сад общеразвивающего вида
с приоритетным осуществлением физического развития»,
г.Рыбница, Приднестровье

МУЛЬТФИЛЬМЫ – МЕТОДЫ ВОСПИТАНИЯ, ДОСТУПНЫЕ КАЖДОМУ

В статье показано место мультфильмов в формировании мировоззрения детей. Утверждается, что мультфильмы имеют влияние на формирование жизненных позиций детей. Предложены советы родителям и воспитателям для правильного выбора мультфильмов для просмотра детей в детском саду и дома.

Ключевые слова: косвенные методы воспитания*, мультфильмы, мировоззрение, культура речи, культура поведения мультгероев.*

Сказки и мультики – это косвенные методы воспитания, доступные каждому. Во всем мире принято, чтобы родители читали детям сказки вслух. Такое сказочное воспитания особенно важно для дошкольников, а именно детей до трех лет. Трехлетний возраст считается серединой психологического развития человека, это означает, что человек в течение первых трех лет столько всего понимает и воспринимает, сколько и в течение всей остальной жизни. Поэтому выбор сказки или мультфильма является очень важным.

В наши дни с первых лет жизни малышей компьютер, телевизор прочно входят в их жизнь. Во многих семьях, ребенка сажают перед экраном как только он научиться сидеть. Домашний экран все больше заменяет бабушкины сказки, мамины колыбельные песни, разговоры с отцом. Экран в доме становится главным «воспитателем» ребенка.

По данным ЮНЕСКО – 93% современных детей 3-5 лет смотрят на экран 28 часов в неделю, около 4-х часов в день. Это занятие вполне устраивает и детей, и взрослых, потому, что ребенок не пристает, ничего не просит, не хулиганит, и в тоже время получает впечатления, узнает что-то новое, приобщается к современной цивилизации. Прогресс пришёл и в детские сады: в группах появились телевизоры, которые частенько заменяют воспитателя и человеческое общение. И в детском саду так же, как и дома, экран становится главным «воспитателем» ребенка.

В таком воспитании важное значение в формировании ребенка отводится мультфильмам. Данный жанр киноискусства производит глубокое впечатление на маленького зрителя, формирует его представление о хорошем и плохом. Мультфильмы также помогают выбору правильного пути, способствуют воспитанию духовно-нравственных принципов и твердых жизненных убеждений.

Таким образом, очевидно, что сегодня процесс формирования мировоззрения детей проходит в совершенно новых условиях, что и определяет актуальность данной темы, посвященной проблеме формирования мировоззрения детей в условиях активного воздействия СМИ.

У детей в дошкольном возрасте идёт активный процесс целенаправленного формирования мировоззрения, обогащения мира его чувств, эстетических переживаний, развития его способностей и интересов. Направленность общего развития ребёнка обусловлена, прежде всего, характером обучения. Обучение должно вести за собой развитие.

Герои мультиков являются для ребенка – главным авторитетом (после родителей), своего рода пример для подражания, и как следствие мощное средство для воспитания! Любимые герои показывают, как надо поступать в той или иной ситуации.

Есть мультфильмы «добрые», в которых создается добрая картина мира. В ней есть тоже отрицательный персонаж, но его легко перевоспитывают. Мораль этих мультиков такова, что даже «плохой персонаж», стал таким, только по тому, что с ним никто не дружил, никто его не любил! Но как только отношение к нему изменилось, то и «плохой персонаж» перевоспитался.

В мультиках ребенок видит модели поведения. Он учится тому, как действовать в той или иной ситуации, как можно добиться цели. Многие мультики дают программу воспитания качеств настоящего человека. Они заставляют ребенка сопереживать героям, помогать другим, дружить, уважать родителей, разъясняют, что такое добро и зло и т.д. В «добрых» мультиках со злом стараются бороться не силой, а пытаются его перехитрить или уговорить.

В «добрых» мультиках показана красота природы, герои мультфильмов учат любить и беречь ее. Дети учатся ухаживать за животными и растениями. В мультиках показано, что если хорошо относиться к природе, то она угощает героев мультика вкусными фруктами, овощами и всегда спасёт.

Герои «добрых» мультиков учат малыша помогать родителям, друзьям. Тот, кто лениться, высмеивается другими героями и, в конце концов, понимает, что труд – это полезное дело.

Если раньше телевидение вообще и мультипликация в частности воспринимались исключительно как благо цивилизации, потому что все мультики были «добрые», то сегодня все чаще и чаще психологи, педагоги, а вслед за ними и родители задумываются о том, что мультфильмы, столь любимые детьми, способны нанести серьезный ущерб их психике.

На детей, у которых пока нет собственного опыта и жизненной позиции, повлиять очень легко, тем более, что яркие, динамичные и эмоциональные картинки мультфильмов обращаются напрямую к зрительной памяти ребенка. Информация в виде мультфильма усваивается малышом «на отлично», вот почему качество этой информации должно тщательно контролироваться родителями.

Мультфильмы бывают очень разными и родителям необходимо внимательно выбирать фильмы, с учетом принятых в семье правил и ценностей, а также – интересов и увлечений ребенка.

Мультфильм – незаменимый источник знаний для ребёнка, он может оказать родителям неоценимую помощь в воспитании. Мультуроки легко запоминаются и не выглядят нравоучениями, они наглядны и понятны.

А лучше, чтобы папа и мама нашли время обсудить с ребенком просмотренный мультик, поиграть в него, порисовать персонажей или попеть понравившиеся песенки из фильма, то польза от просмотра возрастет в несколько раз. Да и родители смогут больше узнать о собственном ребенке, что тоже немаловажно.

Для каждого возраста ребёнка необходимо правильно выбирать репертуар для просмотра. За это должны отвечать не только родители, но и воспитатели в детском саду. Пусть сейчас нет такой жесткой цензуры, какая была в советские времена, но разумные рекомендации педагогов должны помочь родителям сделать правильный выбор репертуара для просмотра мультфильмов ребенком.

Методические рекомендации должны быть не только на словах. В детских садах нужно практиковать совместный просмотр с детьми определенных мультфильмов, после которого проводить опрос на тему «Что понравилось и что не понравилось в мультфильме?». И сами воспитатели должны обязательно проверять все мультфильмы перед просмотром их детьми. В наше время доверять анонсам, которые вкратце описывают сюжет мультфильма, нельзя. Необходимо не полениться прочесть рецензии кинокритиков и отзывы простых зрителей, чтобы наверняка знать, можно ли давать детям смотреть этот фильм. И даже если это хорошо рекламируемая картина с высоким рейтингом, важно сначала самим взрослым посмотреть картину. В крайнем случае, можно это сделать вместе с детьми для того, чтобы в случае чего объяснить ему некоторые неприличные сцены, которые то и дело проскакивают в современных мультфильмах.

К сожалению, многие транслируемые сегодня мультфильмы построены психологически, педагогически или этически безграмотно и могут иметь опасные для ребёнка последствия. Опираясь на мнения Д.В. Андрющенко, Н.Е. Марковой, И.Я. Медведевой, перечислим несколько признаков «вредного мультика», от просмотра которого стоит оградить ребёнка. Это:

- Главные герои мультфильма агрессивны, они стремятся нанести вред окружающим, нередко калечат или убивают других персонажей.
- Персонажу, который нарушает общепринятые правила, никто не объясняет, что так делать нельзя. В итоге, у маленького телезрителя закрепляется представление о допустимости подобных форм поведения.
- Демонстрируются опасные для жизни ребенка формы поведения, повторять которые в реальности нецелесообразно.
- Использование несимпатичных, а порой даже уродливых героев. Четкие эротические мотивы.

Исследование зарубежных и отечественных мультфильмов, показало, что слова, ограниченные в употреблении, чаще всего встречается в мультфильмах зарубежного производства.

Следует отметить, что в связи с возрастающим влиянием телевидения на детей, актуальной становится проблема определения позиции родителей, педагогов в формировании у детей культуры речи.

При выборе детской сказки или мультфильма взрослым надо быть в десять раз осторожнее, чем при выборе книги, потому что зрительные образы воздействуют на ребенка гораздо сильнее. Но никакой мультфильм не заменит живого общения ребенка со взрослым, в котором он так нуждается. Ребенку все нужно объяснять, с ним следует разговаривать. Не надо ему ничего запрещать, и ограничивать интересы ребенка, например, просмотром только мультиков определенной эпохи. Среди современных сказок тоже найдется много достойных. И даже не в том дело. Если взрослые будут иметь собственную внутреннюю культуру, заботиться о психическом состоянии ребенка, тогда они будут объяснять ему эпизоды даже не очень качественных мультиков и даже из них выделять поучительные и полезные моменты.

Детские мультфильмы дают ребенку радость, разгрузку, поэтому не транслировать их будет неправильным решением, просто перед трансляцией нужно «фильтровать» мультфильмы.

Главное в человеке закладывается в детстве, а потом, с годами, это всё шлифуется, совершенствуется, поэтому у самых главных зрителей мультипликационных фильмов должен быть шанс научиться у любимых героев правильным словам, хорошим и честным поступкам, справедливому отношению. Будущее наших детей в наших руках, ведь сопротивляться современным тенденциям не имеет смысла, идти за ними вслепую и доверять этим тенденциям в воспитании собственных детей также не стоит, стоит просто найти золотую середину, попытаться взять хорошее, попытаться объяснить ребенку то, что он видит, поговорить с ребенком. Посмотреть вместе с ним добрые мультики «101 далматинец», «Дамбо», «Король-лев», «Капитошку», или почитать сказки, того же «Ивасика-Телесика», или «Тореадоров из Васюковки».

Список литературы:

1. Абраменкова В., Богатырева А. Дети и телевизионный экран. // Восп. шк. – 2006. – №6. – С.28-31.
2. Аромаштам М. Дети смотрят мультфильмы: психолого-педагогические заметки. / М. Аромаштам, М.: Чистые пруды. – 2006. – 32 с.
3. Гришеева Н.П. Социально-психологические аспекты влияния телевидения на дошкольника. // Нач. шк. Плюс до и после. – 2001. – №8. – С.75.
4. Гундарева И.В.О последствиях восприятия телевизионной информации. Восп. шк. – 2005. – №9. – С.45-54.

А.С. Березницкая, учитель,
МОУ «Русская средняя школа»
с. Воронково, Рыбницкий район, Приднестровье

ЗНАЧЕНИЕ САМООБРАЗОВАНИЯ МОЛОДОГО ПЕДАГОГА В УСЛОВИЯХ ПРОФЕССИОНАЛЬНОЙ АДАПТАЦИИ

В статье определена роль самообразования во время адаптации молодого специалиста в общеобразовательной среде. Указаны трудности начинающего педагога, а также перечислены цели, виды и этапы самообразования педагога.

Ключевые слова: *самообразование, молодой педагог, профессиональная адаптация, система образования.*

Модернизация нынешнего образования направлена на построение и реализацию индивидуального образовательного плана, самообразования и самовоспитания личности на разных этапах жизненного пути. В современном мире мало закончить профессиональное учебное заведение, а потом просто реализовывать свои умения и знания. Мы живем в стремительно-развивающемся мире. Когда человек останавливается и не развивается дальше, то он перестает соответствовать требованиям современного мира. В условиях стремительного изменяющегося мира учителю не достаточно получить определенный багаж знаний на этапе обучения, так как востребованный специалист сегодня может стать невостребованным завтра. Творческий, коллективный, гуманистический характер деятельности учителя, а также темп динамики современной жизни требует непрерывного личностного и профессионального развития. Педагог не должен себе позволять «остановиться» в развитии, так как он играет важную роль в становлении учеников, их социализации и раскрытии их творческого потенциала. Человек, работающий с детьми должен быть компетентным в вопросах современности, которые интересны как для коллектива, так и для учащихся. Педагог в современном мире – это постоянно всесторонне развивающаяся личность, готовая получать новые знания, способная воспитать социализированную личность в быстроменяющемся мире. Это человек, который готов не только учить, но и учиться сам.

В нынешних условиях система образования нацелена на повышение его качества, в связи, с чем существенно изменилось содержание и механизм образовательного процесса. При этом на первый план выходит профессиональная компетентность педагогов, которые помимо своих традиционных функций воспитания и обучения, должны обладать умениями исследователя, технолога и педагога-психолога. Таким образом, требования к личности и деятельности молодого специалиста предусматривают гибкость, умение работать в динамически-развивающихся социально-педагогических условиях жизни, пополнение своих знаний в разных областях наук и постоянное развитие.

Сегодня при подготовке специалистов большое внимание уделяется вопросам самообразования, что связано с быстрым распространением научно-технической информации и темпами практического воплощения научно-технических достижений, а также из-за роста безработицы и новыми стандартами трудоустройства в условиях конкурентоспособности в рыночных условиях, которые требуют от молодого специалиста готовности внедрять новейшие технологии, решать новые задачи, т.е. обладать профессиональной мобильностью [3].

Профессиональная подготовка – это крепкий фундамент для становления и профессионального роста педагога. Однако для достижения педагогических вершин молодой учитель должен постоянно работать над собой. Авторитетный немецкий педагог А. Дистервег еще в XIIIV веке писал: «Учитель лишь до тех пор способен на самом деле воспитывать и образовывать, пока сам работает над своим собственным воспитанием и образованием» [1]. Такого же мнения придерживались признанные гении отечественной педагогики Я.А. Коменский и К.Д. Ушинский, которые в своих трудах говорили о необходимости непрерывного образования педагога.

Е. С. Рапацевич ввел понятие «готовность к самообразованию», что значит такое качество личности, которое характеризуется стремлением непрерывно расширять свой кругозор, с целью более детального понимания жизни, и способности к систематической учебе, умения ориентироваться в

разнообразных информационных источниках, анализировать их и находить ответы на все актуальные вопросы самостоятельно [6].

Приспособление начинающего педагога к работе в общеобразовательном учреждении – это актуальная проблема современного профессионального образования. Стихийность адаптации молодого учителя приводит к большим потерям, как в личностном, так и общественном плане. Молодой педагог сталкивается с рядом трудностей при становлении как специалиста, которые более опытным учителям кажутся ничтожными. Новоиспеченный учитель не всегда может грамотно выстроить урок, рассчитать правильно необходимое время на тот или иной вид деятельности, испытывает затруднения в объяснении материала, встречает непонимание коллег. Как следствие усложняются взаимоотношения с учащимися и коллегами, возникает эмоциональная напряженность и длительность приспособления. В таких случаях молодой учитель нередко стремится переменить место работы, отказывается от педагогической деятельности. Во избежание подобных ошибок, необходимо изучать нормативные документы, методические рекомендации и пособия, знакомиться с трудами профессионалов педагогического мастерства, участвовать в различных семинарах и мероприятиях, кроме того неоценимую помощь могут оказать опытные педагоги, педагоги-наставники готовые делиться опытом в рамках преемственности.

Начинающий учитель должен научиться осознанно и умело пользоваться собственным потенциалом, владеть собой, рационально использовать время и ресурсы, но главным фактором профессиональной адаптации и карьерного роста выступает самообразование. В. А. Сластенин считал, что одной их важнейших характеристик учителя, в том числе и начинающего педагога, как субъекта является «направленность на реализацию «само...» – самовоспитания, самообразования, самооценки, самоанализа, саморазвития, самоопределения и др.» [5]. Все перечисленные понятия, это не что иное, как работа над собой, которая всегда начинается с постановки цели будущей деятельности.

Цели самовоспитания можно разделить на следующие виды:

- общие (развитие граней собственной личности, овладение профессиональными знаниями и навыками);
- частные (воспитание в себе внимательности, трудолюбия, преодоление завистливости, лени и др.).

Как и любая другая деятельность, профессиональное самовоспитание имеет достаточно непростую систему источников деятельности и мотивов к активности. В большинстве случаев толчком к самовоспитанию учителя выступает необходимость самосовершенствования, так как современный мир изменяется с каждым днем.

Важно, чтобы процесс самовоспитания был постоянным, он должен быть нацелен на адаптацию своих индивидуальных особенностей к требованиям деятельности учителя, а также на развитие профессиональной компетентности и на положительные изменения свойств личности в целом

Процесс самовоспитания, как правило, достаточно длительный. Он состоит из следующих этапов:

- познание уровня воспитанности (анализ реакции на внутренние и внешние силы);
- целеполагание (преобразование цели в список задач);
- самопроектирование;
- самоконтроль;
- оценка результатов с предварительной выработкой критериев;
- корректировка (обязательна в связи с быстрым и постоянным развитием науки, профессиональных областей).

К основным формам и методам самовоспитания относят: самоанализ, самокритику, самооценку, самовнушение, эмоционально-мысленный перенос в положение другого человека и др.

Самообразование может стать средством включения начинающего педагога в режим профессионального развития с первых дней работы. В данном случае самообразование служит для целенаправленной познавательной деятельности, которой управляет сам молодой педагог в целях получения систематических знаний в педагогической области.

Личностное самообразование имеет осознанный, целевой характер, оно основано на детальном планировании деятельности человека, его планов, точно поставленных личностных задач. Целью самообразования, по мнению И. Н. Кузнецова, выступает «предвосхищаемый личностью уровень знаний, умений и навыков в определенной области, а также успехи в деятельности, которые для личности являются желательными и определяют направление и содержание деятельности, нацеленной на решение поставленных задач и достижение намеченных жизненных планов. Наметив цель самообразования, личность выбирает средства для ее осуществления» [7].

Таким образом, можно отметить, что молодому специалисту в области педагогики необходимо быть готовым к самообразованию для эффективной адаптации в профессии и успешной педагогической деятельности. От активности позиции учителя в профессиональной деятельности, его творческого потенциала, будет зависеть характер самообразования. Чем более творческий характер самообразования изберет педагог, тем шире и разнообразнее будут становиться его потребности и интересы, тем более продуктивным станет процесс обучения.

Список литературы:

1. Дистервег А. Избранные педагогические сочинения. – М., 1956. – С. 74.
2. Копылова И. А. Самообразование педагога как условие профессионального роста // Теория и практика образования в современном мире: материалы VII Междунар. науч. конф. (г. Санкт-Петербург, июль 2015 г.). – СПб.: Свое издательство, 2015. – С. 51-54.
3. Пидкасистый П. И. Организация учебно-познавательной деятельности студентов. 2-е изд., доп. и перераб. – М.: Пед. общ-во России, 2005. – С. 41.
4. Самовоспитание в педагогике. [Электронный ресурс]. – Режим доступа: https://zaochnik.com/spravochnik/pedagogika/teorija-vospitanija/samovospitanie-v-pedagogike/
5. Сластёнин В.А. Субъектно-деятельностный подход в непрерывном педагогическом образовании // Непрерывное педагогическое образование. – 1999. – № 1. – С. 4-6.
6. Современный словарь по педагогике / Сост. Рапацевич Е.С. – Мн.: «Современное слово», 2001. – С.681
7. Энциклопедия студента / Сост. И. Н. Кузнецов. – Мн.: Кн. Дом, 2004. – 357 с.

В.М. Бондарева, вчитель початкових класів,
А.А. Бурмістр, вчитель історії,
МОЗ «Рибницька українська середня
загальноосвітня школа№1 з г/к ім. Лесі Українки»,
м. Рибниця, Придністров'я

СПАДКОЄМНІСТЬ – ЗАПОРУКА ПОДОЛАННЯ СУПЕРЕЧОСТЕЙ ТА ПРОБЛЕМ АДАПТАЦІЇ У ШКОЛІ

У статті розглянуто проблеми спадкоємності початкової та середньої освіти. Ставиться завдання вивчити дану проблему з психолого-педагогічної точки зору. Стаття акцентує увагу на тому, що вчителі-предметники основної школи та вчителі початкових класів мають підходити спільно до розробки планів заходів щодо спадкоємності.

Ключові слова: *початкові класи, середні класи, спадкоємність, навчальний процес, адаптація.*

Інколи у школі виникають суперечності щодо проблем спадкоємності між вчителями початкових класів і вчителями-предметниками старшої ланки. Це пов'язано не з професійними якостями кожного з них, а з особливостями процесу переходу та адаптації дітей до нових умов навчання. У даному перехідному періоді задіяні всі учасники навчального процесу: учні, педагоги, батьки, адміністрація школи, психологи.

Мета статті − спроба розібратися з даною проблемою й окреслити якісні підходи для її вирішення.

У педагогічній та психологічній літературі останніх років особливо гостро підіймається питання про труднощі саме цього періоду, який призводить до серйозних педагогічних проблем. Перехід учнів з початкової ланку в середню − одна з найбільш педагогічно складних проблем, а період адаптації в 5-му класі − один з найважчих періодів шкільного навчання.

Отже, що ж таке адаптація? Адаптація до освітнього процесу − це пристосування психіки школяра до нового режиму, перебудова його пізнавальної, мотиваційної й емоційно-вольової сфер. Перехід з молодшої ланки в середню – переломний момент в житті дитини. Це цікавий етап у долі школяра і водночас складний. Адже перехід учня в основну школу збігається з першим етапом підліткового розвитку – переходом до кризи молодшого підліткового віку (11-13 років, 5-7 класи). Цей етап характеризується початком переходу від дитинства до дорослості, при якому центральним і специфічним новоутворенням в особистості підлітка є виникнення і розвиток самосвідомості – уявлення про те, що він не дитина, тобто виникає почуття дорослості, а також внутрішньої переорієнтації підлітка з правил та обмежень, пов'язаних з мораллю послуху, на норми поведінки дорослих [4, с. 10].

Як бачимо, твердження про складність періоду не безпідставні. З педагогічної точки зору в значної частини учнів п'ятих класів відбувається не просто зниження успішності, а зниження інтересу до навчання та її результатів, активності, зацікавленості, період характеризується низькою організованістю, іноді недисциплінованістю. З психологічної – зниженням самооцінки, високим рівнем ситуативної тривожності. Адже ситуація новизни є для будь-якої людини в деякій мірі тривожною, а для дитини особливо. Навчальна та соціальна ситуація п'ятого класу ставить перед учнем завдання якісно нового рівня у порівнянні з початковою школою. Різкі зміни умов навчання, різноманітність вимог, що проявляються до школяра різними вчителями. За чотири роки навчання діти звикають до типу емоційності першого вчителя, тому перехід до іншого, наприклад, протилежного типу буде дуже важкий. Вирішувати це завдання необхідно якомога раніше, щоб дати можливість вчителям-предметникам ближче познайомитися зі своїми майбутніми учнями [6, с. 20].

Невчасне рішення даної проблеми призводить до збільшення числа дітей, які зазнають значних труднощів під час навчання та адаптації до нових умов організації навчального процесу. Для них

особливо важлива правильна організація адаптаційного періоду при переході з початкової школи в середню ланку. Тому увага педагогічного колективу школи, має бути орієнтована на забезпечення якості освіти як умови сталого розвитку шкільної спільноти, на проблему адаптації школярів. Наскільки він буде складним, багато в чому залежить від вчителів початкової та середньої школи.

Сьогодні перед педагогами гостро стоїть питання про змістовну і методичну концепцію безперервної освіти. Спадкоємність між початковою та основною школою повинна здійснюватися як за змістом навчання, так і за методами, прийомами та організаційними формами навчально-виховної роботи.

Важливе значення у вирішенні проблеми наступності має підбір вчителів-предметників, їх особистісні особливості в порівнянні з учителем початкових класів. Скоротити перехідний період, пом'якшити пов'язані з ним фактори негативного характеру може допомогти програма «Спадкоємність». Спадкоємність − це зв'язок між різними етапами або ступенями розвитку, сутність якої полягає у збереженні тих чи інших елементів цілого або окремих її характеристик при переході до нового стану [2]. На думку Міллера О.М., спадкоємність освіти припускає, що між ступенями школи повинні бути встановлені закономірні, стійкі зв'язки. Вирішення проблеми спадкоємності дозволить створити цілісну систему безперервної освіти [3, с. 132].

Успішний розвиток у дітей всіх психічних процесів, в тому числі й уваги, вимагає педагогічної турботи та плавного переходу з одного ступеня навчання на інший [1, с. 9].

Вчителям необхідно дотримуватися правил спадкоємності освіти, так як від помилки навіть одного вчителя-предметника, який ігнорує існування даної проблеми [5, с. 12], може виникнути протилежне явище – «дизадаптація». Шкільна дизадаптація – це утворення неадекватних механізмів пристосування дитини до школи у формі порушень навчання і поведінки, конфліктних стосунків, психогенних захворювань і реакцій, підвищеного рівня тривожності, викривлень зовні. Дитина досить боляче переживає всі шкільні проблеми (це супроводжується тривогою, відсутністю апетиту та розладів сну), тобто в ній спостерігаються реакції як активного, так і пасивного процесу.

Серед досліджень у галузі підготовки педагогів до вирішення проблем дезадаптації підлітків можна назвати роботи таких дослідників та педагогів: Бєлічевої С.А., Бережнової Л.М., Бойкової С.В., Милованової Н.Г., Молодцової Т.Д., Суртаєвої М.М., Якушевої Л.М.. Питанню підготовки педагогів щодо попередження дезадаптації підлітків у системі внутришкільного підвищення кваліфікації присвячені дослідження Ракульцевої О.В.

Для успішної адаптації учнів у 5 класі заходи щодо цього мають проводитися вже у 4 класі, починаючи зі взаємодії вчителів початкових класів та вчителів-предметників. Підготовка педагогів у даному напрямку може й повинна набувати корпоративного характеру, посилення залученості та взаємодії педагогів [7, с. 32].

Необхідно спільно обговорювати методи й прийоми, оскільки без спільної роботи неможливо встановити закономірні зв'язки між ступенями освіти. Вчителю-предметнику необхідно враховувати умови й методи, які використовував учитель початкових класів, це має стати природною базою для подальшої роботи з дітьми й дозволить створити цілісну систему безперервного розвитку школярів. Відпрацьовувати різні варіанти підготовки учнів до нових умов навчання, перш за все, необхідно різкою зміною позиції «опікуваного», коли дітьми піклується один постійний вчитель, ситуацією, коли учням потрібно набагато більше самостійності й здатності адаптуватися до різних стилів викладання вчителів-предметників.

В останні місяці навчального року новопризначені класні керівники можуть відвідувати уроки своїх майбутніх п'ятикласників для ознайомлення з класним колективом та стилем викладання вчителя. Вчителям-початківцям рекомендовано проводити спеціальні бесіди з учнями щодо нових вимог, ігрові вправи, де заохочується самостійність і здатність вирішувати проблеми. Можливе проведення психолого-педагогічних семінарів для вчителів. Наприкінці навчального року доречним було б проведення спільного засідання м/о вчителів початкових класів та вчителів-предметників, на якому необхідно проаналізувати особливості емоційно-вольової сфери молодшого підліткового віку, охарактеризувати різні можливі форми дезадаптації у п'ятикласників, ознайомитись з психолого-педагогічною характеристикою класу. Вчитель-початківець має проводити спільні підсумкові батьківські збори на тему: «Особливості адаптації п'ятикласників».

Також для вивчення проблем спадкоємності можна проводити дослідження. Суть дослідження полягає в тому, щоб вивчити практику роботи вчителів початкової та середньої ланки, і визначити, як реалізується процес спадкоємності. У ході дослідження пропонується користуватися такими анкетами (див. табл.1).

Таблиця 1

Анкети для вчителів

Анкета для вчителя-предметника	Анкета для вчителя-початківця
1. Чи обговорюєте ви цілі й завдання навчання з учителями початкових класів з метою розвитку уваги?	1. Чи обговорюєте ви цілі й завдання навчання з вчителями-предметниками з метою розвитку уваги?
2. Чи обговорюєте ви зміст навчання з учителями початкових класів з метою розвитку уваги?	2. Чи обговорюєте ви зміст навчання з вчителями-предметниками з метою розвитку уваги?
3. Чи обговорюєте ви форми навчання з учителями початкових класів з метою розвитку уваги?	3. Чи обговорюєте ви форми навчання з вчителями-предметниками з метою розвитку уваги?
4. Чи обговорюєте ви методи навчання з учителями початкових класів з метою розвитку уваги?	4. Чи обговорюєте ви методи навчання з вчителями-предметниками з метою розвитку уваги?
5. Чи відвідуєте ви урочні або позакласні заходи в початковій школі?	5. Чи відвідуєте ви урочні або позакласні заходи в середній школі?
6. Чи берете участь ви педрадах, семінарах, спрямованих на вирішення проблем спадкоємності?	6. Чи берете участь ви педрадах, семінарах, спрямованих на вирішення проблем спадкоємності?
7. Чи розробляються плани заходів щодо наступності в розвитку уваги учнів початкових і середніх класів?	7. Чи розробляються плани заходів щодо наступності в розвитку уваги учнів початкових і середніх класів?
8. Чи розробляєте ви систему завдань, які спрямовані на розвиток і вдосконалення уваги учнів?	8. Чи розробляєте ви систему завдань, які спрямовані на розвиток і вдосконалення уваги учнів?

Проведення опитування дає можливість виявити, чи існують проблеми спадкоємності, й яка частина вчителів реалізує її. На основі представлених даних, також можна зробити висновок, наскільки часто відбувається спільна розробка планів, заходів.

Таким чином, проблема адаптації учнів, спадкоємності та суперечностей між учителями-предметниками та вчителями початкових класів буде розв’язана лише тільки в тому випадку, якщо вони будуть працювати спільно, скоординовуючи вимоги, методи й прийоми навчання, розробляючи систему психологічного супроводу дітей в період адаптації, залучаючи до даної проблеми батьків. Завдання вчителів − надати батькам корисну інформацію про труднощі адапційного періоду та поради щодо поведінки на даному етапі. Ці підходи не тільки знизять падіння успішності й рівня розвитку учнів під час переходу в основну школу, а й забезпечать підтримку та розуміння з боку батьків, знизять рівень тривожності й неорганізованості. А це означає відсутність суперечностей між вчителями-початківцями та вчителями-предметниками, швидку і легку адаптацію учнів

Список літератури:

1. Кузнецова В.К. Вопросы преемственности и адаптации в условиях учебно-воспитательного комплекса // Начальная школа. − 2006. − №8. − С. 9-16.

2. Маклаков А.Г. Общая психология: Учебник для вузов. - СПб.: Питер, 2016. – 583 с.

3. Миллер О.М., Ядрышникова Т.Л. Диагностика готовности младших школьников к переходу в среднюю школу. − Красноярск, 2001. − с. 132-147.

4. Орієнтовна основна освітня програма основної загальної освіти. [Електронний ресурс] – Режим доступу:http://pgiro.3dn.ru/news/.

5. Преемственность начальной и средней школы (программы, контрольноизмерительные материалы, рекомендации): Методическое пособие/ Авт.-сост.: Лазуткина И.А., Шакина Г.В.; МО РМ, МРИО. – Саранск, 2006. – 143 с.

6. Ракульцева Е.В. Подготовка педагогов к предупреждению дезадаптации подростков в системе внутришкольного повышения квалификации: автореф. дис. на соиск. уч. степ. канд. пед. наук / Е.В. Ракульцева. – Омск, 2007. – 20 с.

7. Хагажеева И.Р. Акмеология достижения базисного критерия качества дошкольной системы образования // Психодидактика высшего и среднего образования: материалы 9 международной научно-практической конференции, 10-12 апреля, 2012 года: [в 2 ч.]. Ч. 1 / М-во образования и науки Российской Федерации, Федеральное гос. бюджетное образовательное учреждение высш. проф. образования «Алтайская гос. пед. акад.», МБОУ «СОШ № 103»; [науч. редакторы: А.Н. Крутский, О.С. Гибельгауз]. − Барнаул: АлтГПА, 2012. − 360 с.

Н.Е. Бордиян, учитель,
Л.С. Ротаренко, учитель,
Р.С.Филимонова, учитель,
А.А. Коберник, учитель,
МОУ «Строенецкая средняя общеобразовательная школа-детский сад»
г.Рыбница, Приднестровье

ЫМБОГЭЦИРЕ, АКТИВИЗАРЕ ШИ НУАНЦАРЕ А ВОКАБУЛАРУЛУЙ ЛА ЛЕКЦИЙ

Ын артиколул дат се ворбеште деспре модалитэциле де ымбогэцире, активизаре ши нуанцаре а вокабуларулуй елевилор ла лекций. Импортанца ымбогэцирий вокабуларулуй елевилор. Сарчиниле ши концинутул мунчий привинд ымбогэциря вокабуларулуй.

Кувинтеле - кее: *вокабулар, модалитэць, лимбэ, импортанцэ.*

«Лимба, спуня Василе Александри, есте тезаурул чел май прециос пе каре ыл примеск копиий де ла пэринць, депозитул чел май сакру лэсат де женерацииле трекуте ши каре меритэ сэ фие пэстрат ку сфинцение де женерацииле че-л примеск» [4].

Студиул лимбий молдовенешть аре о инсемнэтате ку тотул деосебитэ ын формаря мултилатералэ а копиилор. Фэрэ инсуширя кореспунзэтоаре а лимбий, ну поате фи кончепутэ еволуция интелектуалэ виитоаре а школарилор, прегэтиря лор кореспунзэтоаре ла челелалте обьекте де ынвэцэмынт ши нич добындиря куноштинцелор импусе де професиуниле виитоpe.

Шкоала ышь пропуне прин студиул лимбий молдовенешть сэ-й ынвеце пе елевь сэ ворбяскэ ши сэ скрие корект ын лимба каре с-ау нэскут ши ау крескут.

Лимба молдовеняскэ, ку тоате пэрциле ей компоненте, конституе, фэрэ ындоялэ, принчипалул обьект де студиу ын ынвэцэмынт.

Култиваря лимбий, дезволтаря перфекционаря посибилитэцилор де комуникаре, коректитудиня експримэрий прин актул читирий ши скриерий требуе сэ конституе о преокупаре константэ а школий прин ынвэцэторий ши професорий де лимба молдовеняскэ.

Ын мэсурэ ын каре ва креште атитудиня конштиентэ ши ексиженца фацэ де проблемеле лимбий, фацэ де култиваря ей ла фиекаре орэ, индиферент де материя предатэ, вор спори резултателе прочесулуй де ынвэцэмынт, яр крештеря лимбий молдовенешть ва ушура ынфлориря литературий ши а прогресулуй ын ансамблу.

Ынвэцэторул ла лекцииле де лимбэ ши литературэ молдовенсякэ ау ун рол есктрем де маре ын кэлэузиря елевилор пе друмул ынсуширий уней лимбь скрисе ши ворбите каре сэ респекте ригурос регулиле граматикале, сэ евите снобисмул лингвистик, шаблонизаря експримэрий, сэ околяскэ денатурэриле лимбий литераре.

Ынвэцэмынтул стэ пе примул лок ын деприндеря копиилор ку ворбире ынгрижитэ, коректэ, фрумоасэ, дакэ цинем сяма кэ се пот алеже челе май експресиве валорь дин фондул ей историк ши популар. Де ачея есте ындрептэцитэ черинца ка ынвэцэторул сэ фолосяскэ о гамэ вариатэ де методе ши прочедее пентру ка елевий сэ-шь ынсушашкэ лимба ка инструмент де куноаштере ши аутоформаре, ну нумай ка инструмент де комуникаре.

Индиферент де домениул студият – граматикэ, читире, компунере-меканисмеле функционэрий лимбий ау ун фундамент ши ун скоп комун, ачела де а креа ынкэ де ла вырсте фоарте мичь посибилитатя уней експримэрь скрисе ши орале ну нумай кректе, чи ши вариате, каре сэ оглиндяскэ фолосиря адекватэ а лимбий ка ун инструмент де куноаштере ши комуникаре.

Ын кондицииле ын каре школа контемпоранэ депласязэ акчентул де пе мемория уней кантитэць де куноштинце пе дезволтаря уней гындирь креатоаре, пе ынсуширя методелор ши техничилор мунчий интелектуале, пе добындиря деприндерилор де мунка индепендентэ, лимба молдовенсякэ, ка обьект де ынвэцэмынт, капэтэ сарчинь спорите. Ачест лукру се експримэ прин фаптул кэ атыт читиря кыт ши граматика визязэ дезволтаря гындирий, де а креа дупэ посибилитэциле фиекэруя, контрибуинд астфел, алэтурь де челелалте обьекте, ла формаря персоналитэций копиилор [2, п.125].

Ынцележеря ролулуй лимбий молдовенешть ын ынтряга еволуцие а школарулуй, ын женерал, ын активитатя де ынвэцаре, ну требуе привитэ ка ун скоп ын сине, ка о симплэ констатаре. Еа требуе сэ дукэ ла о асеменя абордаре а проблемелор методоложиче, ынкыт сэ спорякэ рандаментул ынтрежий активитэць де ынвэцаре ла елевь.

О бунэ куноаштере а лимбий стэ ла темелия ынтрежий мунчь де ынвэцаре, а сучесулуй ын акумуларя валорий културий материале ши спиритуале а оменирий, а формэрий лор.

Функцииле ши обьктивеле женерале се реализязэ ын фоарте маре мэсурэ прин ачест обьект де ынвэцэмынт, каре урмэреште формаря ын перспективэ а персоналитэций елевулуй, ынармаря луй ку унеле елементе де базэ але културий, штиинцей, техничий ши артей контемпоране ын ачест сенс, функцииле ши обьективеле инструктив-едукативе але лимбий молдовенешть ау ын ведере атыт прегэтиря пентру активитатя де ынвэцаре, ла каре вор партичипа ын чиклуриле урмэтоаре але

ынвэцэмынтулуй- ши дин ачест пункт де ведере се контурязэ клар функция са инструменталэ – кыт ши активитатя де акумуларе а унор елементе але культурий женерале ши де интеграре ын формаря фиекэруй елев. Суб ачест дин урмэ аспект се дистинже о акчентуатэ функцие информационалэ.

Капачитатя де експресие а уней лимбь резидэ ын ынсэшь богэция вокабуларулуй ей. Лимба молдовеняскэ диспуне де ун вокабулар пе кыт де богат, пе атыт де фелурит, капабил сэ експриме челе май субтиле ши май нуанцате стэрь морале. Одатэ ку прогресул сочиал, економик ши культурал вокабуларул се ымбогэцеште ку термень ной. Пэтрундеря унуй нумэр кыт май маре де термень техничь ши обстракць ын вокабуларул лимбий ноастре се ынскрие ын литерэ ши спиритул тестаментулуй литерар, ноиле експресий лексикале демонстрязэ кэ мижлоачеле експресией се ымбогэцеск. Неоложизмеле ау дарул де а ымбогэци вокабуларул,споринду-й капачитатя де а експрима кыт май пречис, май нуанцат ши ку май мултэ финеце унеле идей ши сентименте. Ун неоложизм поате фи ынтребуинцат, дакэ ел кореспунде уней нечеситэць реале де експримарею [3].

Ын ынвэцэмынтул де тоате граделе студиул лексикулуй меритэ о атенцие май маре, деоареце лексикул есте аспектул чел май спечифик ал фиекэруй стил функционал (штинцифик, административ ши публичистик).

Ымбогэциря ши перфекционаря вокабуларулуй конституе ун лукру мулт май греу де реализат декыт ынсуширя нормелор граматикале але лимбий матерне. Шкоала аре ролул есенциал ын едукаря лимбажулуй. Ынаинте де тоате, школа ва акциона пентру а фаче дин лимбэ ун инструмент дин че ын че май пречис, май корект ши май експресив ын сервичиул гындирий ши ал комуникэрий. Ынвэцэторул ва кондуче елевул спре конштиентизаря посибилитэцилор де утилизаре а лимбий, де структураре май бунэ а експримэрий, а гындирий сале, деч ый ва офери инструментеле де каре аре невое фэрэ а уйта вреодатэ кэ есенциалэ ну есте мемория ноциунилор, чи капачитатя де а ле аплика.

Пентру а гэси солуций каре сэ адукэ чева ноу, май апроапе де интереселе елевилор, есте нечесарэ, май мулт ка орькынд, креативитатя, калитате асочиатэ, де обичей, кадрелор дидактиче, дар каре требуе дезволтатэ ши култиватэ деопотривэ елевилор, пэринцилор ши тутурор факторилор импликаць ын прочесул де инструире ши едукацие.

Студиул систематик ал лимбий пресупуне рекуржеря ла техничь де ынвэцаре спечифичь фонетичь, вокабуларулуй, морфоложией, ситаксей, ортографией, ши лектурий, компартименте дин каре сынт селектате ачеле концинутурь каре-шь гэсеск жустификаря ын формаря уней експримэрь спонтане, коректе ши нуанцате, компартименте каре оферэ елевулуй мижлоаче ши инструментеле индеспенсабиле де комуникаре [1, п.45].

Ачест студиу а дат посибилитатя де студиере май ын де апроапе а модалитэцилор де ымбогэцире але вокабуларулуй, яр акум ка ун королар сусцинем ку тэрие ун адевэр инконтестабил ши ануме кэ путем продуче анумите модификэрь ын сенсул дезволтэрий, ымбогэцирий, активизэрий ши нуанцэрий вакабуларулуй елевилор дакэ утилизэм атыт методе традиционале, дар май алес челе модерне.

Елевий ышь ымбогэческ вокабуларул атыт ын шкоалэ, кыт ын афара ей, ка резултат ал комуникэрий ку чей матурь, ал лектурий, ал визионэрий филмелор, спектаколелор, интернетулуй. Ынсэ нумай ын шкоалэ вокабуларул се ымбогэцеште ын мод систематик.

Библиографие:

1. Cerghit, I., 2006, Metode de învăţământ, Editura Polirom, Bucureşti;

2. Alexandru, G., Şincan, E., 1993, Îndrumător metodic pentru învăţători, părinţi şi elevi, Editura M. Duţescu;

3. GOIA, Vistian, Didactica limbii şi literaturii române pentru gimnaziu şi liceu, Editura Dacia, Cluj-Napoca, 2008.

4. PAMFIL, Alina, Limba şi literatura română în gimnaziu. Structuri didactice deschise, Editura Paralela 45, Piteşti, 2003.

О.В. Волиханова, учитель-логопед,
Е.Г. Голодная, заведующий,
МДОУ «Рыбницкий детский сад №25
общеразвивающего вида,
г. Рыбница, Приднестровье

АКТУАЛЬНЫЕ ПРОБЛЕМЫ СОВРЕМЕННОЙ ЛОГОПЕДИИ

В статье рассматриваются становление логопедической науки как науки, ее актуальные проблемы, основные задачи обучения детей, организация логопедического процесса. Раскрываются методологические основы логопедической терапии, значимость логопедической терапии для развития личности детей с нарушениями речи, влияние речевой патологии на все психическое развитие ребенка, его деятельность и поведение.

Ключевые слова: *Логопедия, логопедическая наука, проблемы современной логопедии.*

В настоящее время достигнут значительный прогресс в развитии логопедии. На основе психологического анализа получены важные данные о механизмах наиболее сложных форм речевой патологии (афазия, алалия и общая гипоплазия речи, дизартрия). Осматриваем расстройство речи со сложными дефектами: от oligofrenią у детей с нарушениями зрения, слуха, опорно-двигательного аппарата расстройств. Современные нейрофизиологические и нейропсихологические практики внедряются в практику логопедии. Связь между логопедической и клинической медициной, детской невропатологией и психиатрией возрастает.

Логопедия разрабатывается с раннего возраста: особенности предречевого развития детей с органическими поражениями центральной нервной системы, некоторые критерии ранней диагностики и прогнозирования нарушений речи, методы и методы профилактической логопедической терапии (профилактика развитие дефекта). Все эти направления исследований значительно повысили эффективность логопедической работы. Поскольку правильная речь является одной из важнейших предпосылок для полноценного развития ребенка, процесс социальной адаптации, выявления и устранения речевых расстройств должен быть выполнен на более раннем этапе. Эффективность устранения речевых нарушений во многом определяется уровнем развития логопедической науки как науки.

Логопедия важна для всех работников детских учреждений, особенно в детских садах. Значительный процент нарушений речи проявляется в дошкольных учреждениях, потому что это чувствительный период развития речи. Своевременное выявление нарушений речи способствует их более быстрому устранению, предотвращает негативное влияние нарушений речи на формирование личности и всего психического развития ребенка [1,2].

Знание речевой терапии важно для всех дефектологов, логопедов потому, что нарушения речи встречаются гораздо чаще у аномальных детей, чем у нормально развивающихся детей.

Наиболее важными проблемами современной логопедии являются:

1. Унификация качественного аппарата.

2. Углубленное изучение механизмов (в том числе психолингвистических) и методов коррекции нарушений речи.

3. Научно обоснованное соотношение нозологического (клинико-педагогического) и симптоматического (психолого-педагогического) подхода в теории и практике логопедии и в разработке номенклатурных документов.

4. Изучение онтогенеза речи при различных формах нарушения речи.

5. Изучение особенностей речевых нарушений и их устранение при сложных дефектах развития.

6. Ранняя профилактика, выявление и устранение нарушений речи.

7. Творческое и научно-обоснованное развитие содержания, методов обучения и воспитания детей с тяжелыми нарушениями речи и специальных детских садов и школ.

8. Последовательная реализация комплексного подхода в выявлении и коррекции нарушений речи.

9. Обеспечение преемственности в логопедической работе дошкольных, школьных и медицинских учреждений.

10. Совершенствование теории и практики дифференциальной диагностики различных форм нарушения речи.

11. Разработка ТСО, лабораторного и экспериментального оборудования, внедрение компьютерных технологий в учебный процесс.

12. Анализ достижений в теории и практике отечественной и зарубежной логопедии.

Статистика нарушений речи неизменно фиксирует рост речевых патологий. Нарушения речи проявляются не только дефектами произношения, но и влияют на другие речевые компоненты, такие как фонетический, лексический и грамматический аспекты речи. Дефекты носят системный характер. Дети с нарушениями речи, конечно же, нуждаются в помощи специалиста. Многие родители не знают о серьезности проблемы, убеждены, что их ребенок чувствует себя хорошо. Родители не могут самостоятельно определить содержание работы по развитию у ребенка дискурса и исправлению его недостатков в контексте семейного воспитания. Но логопед не «просто ставит звуки»; работа логопеда начинается с развития у ребенка всех психических процессов (зрительного и слухового восприятия, внимания, памяти, мышления), что, несомненно, будет способствовать развитию и познавательной деятельности ребенка.

Отклонения в развитии речи имеют различную природу и по-разному влияют на общее развитие ребенка и его познавательную деятельность, но школьная задержка неизбежна, если ребенок не получает своевременную помощь в логопедии. Но дошкольное образование – это первый шаг к дальнейшему образованию. Поэтому необходим полный обзор традиционных форм и методов организации образовательного процесса. В то же время даже учителя самого высокого класса не смогут обойтись без помощи специалиста ни в дошкольном образовании, ни на первом этапе обучения.

Логопед не только открывает неограниченные возможности общения с ребенком, он является своего рода руководством для маленького человека в разнообразной вселенной человеческих отношений. Преодоление речевых расстройств, вселяет уверенность в себе у детей.

Основной целью речевой языковой патологии является разработка системы обучения, воспитания и реабилитации людей с научно обоснованными нарушениями речи, а также профилактика нарушений речи. Общеизвестно, что у истоков логопедической терапии изучение нарушений речи не было связано с развитием педагогических аспектов. Речь была представлена в основном как набор систематических мышечных движений, а содержание логопедической терапии было ограничено разработкой различных методов коррекции устной речи, главным образом произношения и речевого дыхания. Другое направление приобрело развитие логопедической науки как педагогической науки. Предметом исследования явилось широкое разнообразие проявлений нарушений речевого развития, требующих изучения психических процессов, участвующих в формировании речевой деятельности.

Разрыв между рассмотрением лингвистических процессов как сложной единицы, компоненты которой зависят друг от друга и обусловливающих друг друга (Р. Е. Левина), и традиционным симптоматическим подходом к устранению их отклонений заполнен. С новой точки зрения, содержание логопедической науки как педагогической науки стало развиваться [3,9].

Внутренняя логопедия создает наиболее благоприятные условия для развития личности детей с нарушениями речи. Успехи отечественной логопедии основаны на многочисленных современных исследованиях отечественных и зарубежных авторов, которые свидетельствуют об огромных компенсаторных способностях мозга развивающихся детей и совершенствовании методов и приемов корректирующих воздействий логопеда, подчеркивая И.П. Павлов. «Чрезвычайная пластичность центральной нервной системы и ее неограниченные компенсаторные способности, писал: «Ничто не остается неподвижным, неподатливым, но всегда может быть достигнуто, изменено в лучшую сторону, если ничего больше, и соответствующие условия были выполнены» [4,9].

Организация речевого языкового процесса позволяет устранять или смягчать психологические и речевые расстройства, способствуя достижению главной цели педагогического воздействия – воспитания личности. Логопедия должна быть направлена на внешние и внутренние факторы, определяющие нарушения речи. Это сложный педагогический процесс, предназначенный, прежде всего, для коррекции и компенсации нарушений речи. При изучении и устранении системных речевых расстройств в современной речевой терапии широко используются психолингвистические данные, основанные на учениях Л.С. Выготского, А.Р. Лурия, А.А. Леонтьева о сложной структуре речевой деятельности, об операциях восприятия и генерации речевых высказываний [2].

Восприятие и генерация речевых высказываний представляют собой многоуровневые процессы со сложной иерархически организованной структурой, включающей различные операции. Каждый уровень, каждая операция процесса генерации речевого высказывания имеет свой собственный словарь, свой синтаксис для объединения единиц. При изучении речевых расстройств важно определить, какая из речевых операций нарушена. В русской логопедии используются речевые модели, разработанные Л. С. Выготским, А. Леонтьевым и В. Рябовой.

Л. С. Выготский рассматривал связь между мыслью и речью как процесс движения мысли в слове и наоборот, выделяя следующие плоскости движения: мотив – мысль – внутренняя речь – внешняя речь. Различают внешний (физический) и семантический (психологический) речевой план. Изучение состояния различных операций восприятия и генерации голосовых выражений при афазии позволяет определить детали их нарушения в различных его формах.

Психолингвистический подход способствует повышению эффективности логопедической работы по коррекции языковых расстройств, а также пониманию взаимодействия языковых структур и языка в рамках единой системы. В последние годы эта проблема была продуктивно разработана на основе системного подхода профессора В.И. Бельтюков.

Основываясь на анализе многочисленных литературных данных, автор убедительно показал противоположное в характере построения лингвистических и языковых структур, которое состоит из усмотрения первых и преемственности последних. Несмотря на то, что язык и язык формируются на основе одних и тех же элементов, характер их взаимоотношений в образованных структурах существенно различается.

Принципы взаимодействия языковых и речевых структур, по мнению В.И. Бельтюкова, отражают общий механизм самоорганизации и саморегуляции в живой и неживой природе, а именно не только принцип интериоризации, но и принцип экстериоризации в их диалектическое единство [9].

Логопедия тесно связана с общей и специальной психологией, психодиагностикой. Логопеду важно знать законы психического развития ребенка, осваивать методы психолого-педагогического обследования детей разного возраста. Используя эти методы, логопед может дифференцировать различные формы речевых расстройств и отличать их от речевых расстройств, связанных с умственными нарушениями, эмоциональными и поведенческими расстройствами. Знание психологии помогает логопеду увидеть не только речевое расстройство, но и ребенка, чтобы правильно понять связь его речевых расстройств с характеристиками психического развития в целом. Эти знания помогут вам установить контакт с детьми разного возраста, выбрать подходящие методы для изучения их речи, восприятия, памяти, внимания, интеллекта, эмоциональной и волевой сферы и проводить более эффективную работу по устранению недостатков речи.

В настоящее время поразительный прогресс в развитии логопедии. На основе психолингвистического анализа получены важные данные о механизмах наиболее сложных форм речевой патологии (афазия, алалия и общее недоразвитие речи, дизартрия). Изучение речевых нарушений со сложными дефектами: с задержкой психического развития у детей с нарушениями зрения, слуха, опорно-двигательного аппарата. Современные методы нейрофизиологических и нейропсихологических исследований внедряются в практику логопедии. Связь логопедии с клинической медициной, детской невропатологией и психиатрией расширяется. Логопедия развивается в молодом возрасте: исследуются особенности логопедии у детей с органическими поражениями центральной нервной системы, определяются критерии раннего выявления и прогнозирования нарушений речи, а также разрабатываются методы и методы профилактической логопедической. Поскольку правильная речь является одной из важнейших предпосылок терапии (профилактика развития дефекта).

Все эти направления исследований значительно расширили и повысили эффективность логопедии для полноценного развития ребенка, процесс социальной адаптации, выявления и устранения речевых расстройств должен быть выполнен на более раннем этапе. Эффективность устранения речевых нарушений во многом определяется уровнем развития логопедической науки как науки [10].

Своевременное выявление нарушений речи способствует его более быстрому устранению, позволяет избежать негативного влияния нарушений речи на формирование личности и всего психического развития ребенка. Понимание причин, механизмов и симптомов речевой патологии необходимо для выявления первичного недоразвития речи при сходных состояниях, таких как умственная отсталость, потеря слуха, психические расстройства и так далее. Нарушения речи, ограниченное речевое общение могут негативно повлиять на формирование личности ребенка, вызвать психологическое расслоение, особенности эмоционально-волевой сферы и способствовать развитию негативных черт характера. Все это негативно сказывается на овладении грамотой, общей успеваемости, выборе профессии. Ценность логопедии заключается в том, чтобы помочь ребенку преодолеть нарушения речи, тем самым обеспечивая его полное, всестороннее развитие.

Изучение логопеда важно для всех работников детских учреждений, особенно детского сада. Значительный процент языковых нарушений встречается в дошкольных учреждениях, так как этот возраст является чувствительным периодом развития языка. Раннее выявление языковых расстройств, способствует их более быстрому устранению, предотвращает негативное влияние языковых расстройств на формирование личности и на все психическое развитие ребенка.

Список литературы:

1. Агранович, З.Е. В помощь логопедам и родителям. Сборник домашних заданий для преодоления недоразвития фонематической стороны речи у старших дошкольников / З.Е. Агранович. – М.: Детство-Пресс, 2015. – 381 с.

2. Акименко, В. М. Ваш домашний логопед. Развитие речи детей дошкольного и школьного возраста / В.М. Акименко. – М.: Феникс, 2006. – 256 с.

3. Арбекова, Н. Е. Журнал индивидуальной работы учителя-логопеда / Н.Е. Арбекова. – Москва: РГГУ, 2014. – 168 с.

4. Бойкова, С. В. Занятия с логопедом по развитию связной речи у детей 5-7 лет / С.В. Бойкова. – М.: Каро, 2010. – 176 с.

5. Вакуленко, Л.С. Консультации логопеда. Подготовительная группа / Л.С. Вакуленко. – М.: Детство-Пресс, 2014. – 13 с.

8. Весна в картинках. Наглядное пособие для педагогов, логопедов, воспитателей и родителей. – М.: ГНОМ и Д, 2016. – 385 с.

9. Взаимодействие в работе воспитателя и учителя-логопеда. Картотека заданий для детей 5-7 лет с общим недоразвитием речи. – М.: Каро, 2009. – 256 с.

10. Гегелия, Н. А. Исправление недостатков произношения у подростков и взрослых. Пособие для логопеда / Н.А. Гегелия. – М.: Владос, 2011. – 970 с.

Н.С. Вырныгора, заведующий,
М.К. Терлецкая, заместитель заведующего,
МДОУ «Рыбницкий детский сад № 15 комбинированного вида»,
г. Рыбница, Приднестровье

УПРАВЛЕНИЕ КАЧЕСТВОМ ВОСПИТАТЕЛЬНО-ОБРАЗОВАТЕЛЬНОГО ПРОЦЕССА В ДОШКОЛЬНОМ ОБРАЗОВАТЕЛЬНОМ УЧРЕЖДЕНИИ

Методическая работа как важный фактор управления современным дошкольным учреждением, которая существенно влияет на качество и эффективность обучения и воспитания, на конечные результаты работы дошкольного учреждения.

Ключевые слова: *методическая работа, критерий результативности, управление качеством, профессионализм педагогов.*

В современных условиях развития нашего общества на дошкольное образовательное учреждение возлагаются очень ответственные социальные задачи – обучать, воспитывать и готовить к жизни поколение людей, труд и талант, инициатива и творчество которых будут определять социально-экономический, научно-технический и нравственный прогресс современного общества.

Актуальна проблема подготовки высококвалифицированного, свободно мыслящего, активно действующего воспитателя на современном этапе в связи с возрождающимся подходом к человеку как самоценности. Методическая работа в ДОУ – целостная, основанная на достижениях науки, передовом педагогическом опыте, конкретном анализе воспитательно-образовательного процесса система взаимосвязанных мер, действий и мероприятий, направленных на всестороннее повышение квалификации и профессионального мастерства каждого педагога, на развитие творческого потенциала педагогического коллектива, на совершенствование воспитательно-образовательного процесса, достижение оптимального уровня образования и развития воспитанников.

Цель методической работы в дошкольном учреждении – это постоянное повышение уровня профессионального мастерства педагога и педагогического коллектива. Первостепенная задача методической работы – оказание реальной помощи педагогам в развитии их мастерства как сплава профессиональных знаний, умений и навыков и необходимых для современного педагога свойств и качеств личности.

Таким образом, методическая работа существенно влияет на качество и эффективность обучения и воспитания, на конечные результаты работы дошкольного учреждения, поэтому вполне правомерно рассматривать ее как важный фактор управления современным ДОУ.

В дошкольном учреждении очень важно поставить вопрос о качестве и эффективности методической работы. Результаты методической работы рассматривать в соответствии с динамикой итоговых результатов всего педагогического процесса в детском саду, уровнем образованности и воспитанности и развитости детей, позитивной динамикой уровня этих показателей.

Основными критериями оптимальности конечных результатов методической работы в дошкольном учреждении являются:

1. Критерий результативности: достигается, если результаты образования, воспитания и развития воспитанников повышаются до оптимального уровня (или приближаются к нему) за отведенное время без перегрузки.

2. Критерии рациональных затрат времени, экономичности методической работы: достигается там, где повышение мастерства педагогов с целью оптимизации обучения и воспитания проходит при разумных затратах времени и усилий педагогов на методическую работу и самообразование, во всяком случае без перегрузки педагогов этими видами деятельности. Наличие этого критерия стимулирует научный, оптимизационный подход к организации методической работы.

3. Критерий роста удовлетворенности педагогов своим трудом: можно считать достигнутым, если в коллективе наблюдается улучшение психологического микроклимата, рост творческой активности педагогов, наличие удовлетворенности педагогов процессом и результатами своего труда.

Система методической работы в детском саду должна развиваться в соответствии с важнейшими принципиальными требованиями, а именно:

- связь с жизнью, практической реализацией задач по перестройке системы образования в детском саду;
- научность, чтобы вся система повышения квалификации педагогов соответствовала современным научным достижениям в самых различных областях;
- системность, т. е. планомерность всей методической работы;
- комплексность, что предусматривает единство и взаимосвязь всех направлений повышения квалификации;
- систематичность, последовательность, непрерывность, что обеспечивает занятость педагогов разными формами методической работы в период всего учебного года;
- единство теории и практики; общая направленность на решение практических задач позволяет правильно использовать теорию как средство такого решения;
- оперативность, гибкость, мобильность; творческая сущность методической работы в условиях динамического роста дошкольной жизни, постоянной смены обстановки, усложнения решаемых проблем требует умения оперативно и гибко реагировать на нее изменения, перестраивать в случае необходимости систему методической работы;
- коллективный характер при разумном сочетании общедошкольных, групповых и индивидуальных, формальных и неформальных, обязательных и добровольных форм и видов методической работы и самообразования педагогов;
- создание благоприятных условий для эффективной методической работы, творческого поиска педагогов.

Таким образом, реализация в системе методической работы комплекса вышеперечисленных требований обеспечивает оптимальные результаты, которые являются показателями эффективности методической работы в управлении современным ДОУ.

Методическая работа в дошкольном учреждении на современном этапе приобрела особую значимость. От образовательного уровня, квалификации, профессионализма педагогов зависит решение задач, стоящих перед учреждением. Приоритетным направление в методической работе сегодня является развитие педагогического творчества.

Развивать его – это значит стимулировать мотивацию педагога к труду, внедрять научную организацию труда в практику работы, создавать психологический настой на творчество, помогать педагогу видеть собственные достижения, выявлять проблемы и находить пути их решения. Для успешного осуществления данной работы необходима целенаправленная диагностика педагогического опыта коллектива в целом и каждого его члена в отдельности, элементов опережающего, положительного и отрицательного характера. Для эффективной методической работы требуется четкое и адресное выявление этих элементов.

Подготовка и переподготовка педагогов должна носить опережающий характер, быть систематической и целенаправленной, иметь траекторию движения для каждого отдельного педагога, а также меру его личной ответственности и инициативы. Отсюда вытекают принципы непрерывного образования: целостность, бесконечность, мобильность, открытость, проблемность.

Таким образом, управление качеством образовательного процесса – это систематический, интегрированный и организованный процесс работы, направленный на непрерывное улучшение качества.

Список литературы:

1. Белая К., Павленко И. и др. Интеграция – как инструмент создания новой модели ДОУ – М., 2003.

2. Ковтун Ю.В. Управление качеством образования и образовательная аналитика. – М., 2002.

3. Коротков, Э. М. Управление качеством образования [Текст]: Учебное пособие для вузов / Э. М. Коротков. – 2-е изд. – М.: Академический Проект, 2007.

4. Управление качеством в образовательном учреждении [Текст]: сборник научных статей и тезисов. – Выпуск 3. – Екатеринбург: Урал. гос. пед. ун-т, 2012.

5. Фалюшина Л.И. Управление качеством образовательного процесса в дошкольном образовательном учреждении: Пособие для руководителей ДОУ. – М: АРКТИ, 2003. – 260 с.

А.В. Гаршина, учитель,
МОУ «Гидиримская русская основная общеобразовательная школа»
с. Гидирим, Приднестровье,
Н.Е. Серединская, учитель,
МОУ «Рыбницкая русская средняя общеобразовательная школа №6 с лицейскими классами»
г. Рыбница, Приднестровье

РОЛЬ ПОСЛОВИЦ И ПОГОВОРОК В ПРОЦЕССЕ ВОСПИТАНИЯ ДЕТЕЙ

В данной статье рассмотрено влияние пословиц и поговорок на формирование нравственных качеств личности ребенка.

Ключевые слова: *пословица, поговорка, фольклор, народ, нравственное воспитание, формирование личности, развитие детей.*

«А что за роскошь, что за смысл, какой толк
в каждой поговорке нашей!
И что за золото!»
А.С. Пушкин

Первые литературные произведения в жизни человека связаны с фольклором. Колыбельные песни, прибаутки, дразнилки, сказки радуют удивительным звучанием. В них гармонично сочетаются мелодичность, действие, слово.

Фольклор начинается в детстве и сопровождает нас на протяжении всей жизни. Фольклорные произведения открывают в сознании ребёнка вечные нравственные ценности: трудолюбие, доброту, любовь к окружающим.

Исходя из вышесказанного, мы решили использовать в качестве предмета исследования пословицы и поговорки. Благодаря им дети учатся ясно выражать свои чувства, мысли, изъясняться

эмоционально и красочно, что способствует творческому умению использовать слово, образно описать предмет, дать ему яркую характеристику.

Древнегреческий философ Сенека Луций Анней говорил: «Образование людей должно было начинаться пословицами и должно заканчиваться мыслями».

Нет ни одного человека, который не знал хотя бы пяти пословиц или поговорок. В каждой пословице кроется великая мудрость, глубочайший смысл, заложенный в одной короткой фразе, чёткой и лаконичной.

Пословицы и поговорки затрагивают различные сферы жизни человека, не устаревают, не становятся ненужными и непонятными, не теряя актуальности и сегодня. В этом и заключается вся их прелесть.

Воспитывая нравственность у детей, мы часто используем пословицы и поговорки об общечеловеческих качествах и ценностях:

1) о трудолюбии:

«Была бы охота – заладится всякая работа».

«Кто труда не боится, того и лень сторонится».

2) о чести:

«Честь ум рождает, бесчестие и последний отнимает».

«Смерть лучше бесчестия».

3) о доброте:

«Человек не для себя родится» [2,3].

Пословицы и поговорки – один из самых активных и широко распространённых жанров устного народного творчества, поэтому люди высоко ценят их: «В полой воде нет рыбы, а в пословице нет лжи».

В пословицах народ на протяжении веков обобщал свой социально-исторический опыт [1].

Выражая мысли народа, его взгляды на явления общественной жизни, его представление о воспитании молодого поколения, пословицы и поговорки являются фундаментом для воспитания детей.

Родительская задача – научить детей дружить, с уважением относиться друг к другу, к старшим. Свои советы они могу подкрепить пословицами и поговорками о любви к родине, к природе, к родным:

«Жить – Родине служить».

«Береги землю родимую, как мать любимую».

«Кто природу не бережёт, к тому болезнь приходит».

Или раскритиковать человеческие пороки, такие как равнодушие, лень, жадность, жестокость:

«За двумя зайцами погонишься – ни одного не поймаешь».

«Ни слова ласкового, ни хлеба мягкого».

«Ни печь кормит, а руки».

Краткость и лаконичность пословиц и поговорок особенно важны для запоминания нравственных норм и правил:

«Конец терпения – золото».

«Доброе слово слаще мёда» [2,3].

Мы должны научить юное поколение не только читать и изучать пословицы и поговорки, но и запоминать, сохранять их в душе. Давно замечено, что мудрость и дух народа проявляются в устном народном творчестве.

Пословицы и поговорки – народные педагогические миниатюры, в которых в известной степени нашло отражение представление о дидактических принципах воспитания и обучения человека. Лаконичность и краткость пословиц и поговорок создают условия для осуществления принципа доступности. Обилие элементов ритмики и поэтической речи придаёт пословицам и поговоркам образность, тем самым составляет основу наглядности [2].

Народные пословицы создаются в честном труде, в повседневном общении. Люди осознали, что с ранних времён достижение хороших результатов возможно только через труд, через любовь к труду. В процессе становления личности растут знания человека, он физически и духовно формируется. Развитие личности осуществляется при условии сочетания умственного и физического труда. Когда умственный труд развивает разум, то физический труд является основой здорового духа в здоровом теле: «Работа – это ключ ко всему» [4].

Не зря говорят: «Имеешь ум – следуй за умом, нет его - следуй за пословицей».

Народ всегда верно представлял себе сущность воспитания подрастающего поколения, его трудности, радости и благородство конечной цели:

«Воспитание – бесценное богатство».

Трудное дело – воспитать человека, оно требует заботливого и внимательного отношения, определённых знаний и умений. Существуют изречения, касающиеся искоренения этих трудностей:

«Кто не закалит своего сердца, тот не воспитает ребёнка».

«Умел дитя родить – умей и научить».

«Дитятко, что тесто: как замесил, так и выросло» [2,3].

Таким образом, педагоги должны знать о достижениях и недостатках в воспитании детей и использовать пословицы и поговорки, чтобы их устранить и улучшить положительные качества человека. Они дают пример для подражания каждому, поощряют мотивацию ребенка к развитию.

Список литературы:

1. Аникин В.П. Мудрость народа/В.П. Аникин/Пословицы и поговорки народов Востока. Мудрость народа// Ответственный редактор И. С. Брагинский, составитель Ю. Э. Брегель, предисловие В. П. Аникина – Москва: Издательство Восточной Литературы, 1961 – с.736

2. Даль В. И. Пословицы русского народа. - М.: Изд-во Эксмо, Изд-во ННН, 2003, - С.616 .

3. Розе Т.В. / Большой толковый словарь Пословиц и Поговорок Русского языка (для детей). //Сост. Т.В. Розе. – Олма МедиаГрупп. – Просвещение, 2013 г.

4. Каршибаева Г.А., Шарофиддинов А., Курбанбаев М. З., Тиркашева М. А. Роль пословиц в воспитании детей / Г.А.Каршибаева, А.Шарофиддинов, М.З. Курбанбаев, М.А. Тиркашева // Молодой ученый. – 2018. – №49. – с. 275-277

И.В. Глинка, учитель-логопед,
А.В. Руснак, воспитатель,
МДОУ «Рыбницкий детский сад № 6 общеразвивающего вида»,
г. Рыбница, Приднестровье

ПРОФИЛАКТИКА РЕЧЕВЫХ НАРУШЕНИЙ У ДЕТЕЙ ДОШКОЛЬНОГО ВОЗРАСТА

В последние годы резко возросло число детей с отклонениями в психофизическом развитии. Самую многочисленную группу составляют воспитанники с речевой патологией. В связи с этим такие направления деятельности дошкольных учреждений, как диагностическое, коррекционное, профилактически-оздоровительное, становятся приоритетными.

Ключевые слова: *дети дошкольного возраста, речевые нарушения, нарушения звукопроизношения, коррекционно-логопедическая работа, коррекция, профилактика.*

В настоящее время в дошкольных учреждениях наблюдается резкое увеличение количества детей с отклонениями в речевом развитии, особенно заметен рост недостатков звукопроизношения. Эти дети составляют основную группу риска по школьной неуспеваемости. В период обучения грамоте правильное, четкое звукопроизношение имеет большое значение, так как письменная речь формируется на основе устной и ее недостатки могут привести к нарушению чтения и письма.

Несформированность звукопроизношения у детей вариативна и может быть выражена в речи различным образом: отсутствием звука или его пропуском в словах; заменой одного звука другим; искажением звука, т.е. вместо правильного произносится звук, которого нет в фонетической системе русского языка. У детей все чаще стали выявляться признаки сочетанного нарушения речевого и психического развития. Это заставляет модифицировать привычные формы, методы и содержание коррекционно-логопедической работы, заниматься не только устранением собственно речевых нарушений, но и преодолением недостатков в развитии неязыковых функций и процессов, поиском путей укрепления детского здоровья [1].

Основные причины нарушений звукопроизношения, в предотвращении которых большую роль могут сыграть педагоги и родители: недоразвитие фонематического восприятия, когда ребенок не выделяет и не различает звуки, не устанавливает звуковую структуру слова; недоразвитие артикуляционной моторики; слабый, укороченный выдох; неправильная речь окружающих. Кроме того, в последнее время существенно ускорился ритм жизни, а дети в свою очередь получают заметно меньше внимания от своих родителей. Живое общение, чтение любимой книги, игры с ребенком заменили телевизор, компьютер, планшет, телефон и т.д.

Любое нарушение легче предупредить, чем исправить. Поэтому для формирования правильного звукопроизношения специалистам, педагогам и родителям необходимо проводить работу с детьми в комплексе целенаправленно и систематически сразу по нескольким направлениям: организация правильной речевой среды; развитие слухового внимания, фонематического слуха и восприятия; развитие речевого дыхания; артикуляционной моторики. Для реализации данных направлений необходимо увеличить количество игр по развитию фонематического восприятия, артикуляционной моторики и речевого дыхания [3]. Эффективность профилактического воздействия намного выше, если проводить его индивидуально с учетом личностных и возрастных особенностей ребенка. Положительный конечный результат напрямую зависит от заинтересованности в работе всех участников образовательно-профилактического процесса: специалистов, педагогов, медиков и родителей. Так как речь ребенка формируется в процессе общения с окружающими его людьми, в основном это родители, большую роль играет организация правильной речевой среды не только в дошкольном учреждении, но и дома.

С ребенком необходимо говорить не спеша, четко произносить звуки и слова, особенно в раннем возрасте. Также необходимо отказаться от подделываний под детскую речь, повторять неправильно произнесенные слова ребенком, злоупотреблять уменьшительно–ласкательными суффиксами. Значительное влияние на благоприятное речевое развитие оказывает чтение литературы [1]. Новые слова, которые услышит ребенок, необходимо включать в активный словарь. Для развития правильного звукопроизношения часто использую заучивание загадок, поговорок, стихов, скороговорок, чистоговорок.

Овладение правильным звукопроизношением в первую очередь зависит от сформированности слухового внимания, фонематического слуха и восприятия. Нарушение этих компонентов приводит к нарушениям звукопроизношения, задержке формирования навыков звукового, слогового и буквенного анализа и синтеза слов, что в свою очередь ведет к дислексии и дисграфии в школе, а также к обеднению словаря, нарушению грамматического строя речи. Развитие правильного звукопроизношения, а тем более его коррекция возможны только при опережающем формировании фонематического восприятия. С этой целью педагоги в своей работе используют следующие игры: на узнавание и различение звуков окружающего мира; на различение звуков по силе; на определение направления звука; на узнавание знакомых людей по голосу; по развитию слухового восприятия на материале неречевых звуков; по развитию фонематического восприятия на материале речевых звуков; по развитию фонематического восприятия и первоначальных навыков анализа и т.д.

Неправильное речевое дыхание так же является нередкой причиной речевых нарушений. Для формирования правильного речевого дыхания уже с раннего возраста необходимо проводить работу по произведению, без напряжения мышц лица и шеи, вдох и плавно, бесшумно выдыхать через рот, вырабатывая достаточно сильный выдох. Полезно систематически выполнять дыхательные упражнения, которые подбираются в зависимости от возрастных особенностей и качества развития речевого дыхания. Рекомендуется выполнять эти упражнения от 3 до 6 минут.

Важнейший этап профилактики речевых нарушений – развитие артикуляционной моторики. В младшем дошкольном возрасте целесообразно использовать не артикуляционные упражнения для постановки звуков, а универсальный профилактический комплекс [2]. Такую работу необходимо проводить ежедневно для закрепления двигательных навыков, движений органов артикуляции. При отборе упражнений надо соблюдать определенную последовательность, от простого к сложному. Артикуляционных упражнений очень много, главное выбрать 3-5 самых необходимых/

Выполнение такой образовательно-профилактической работы уже через 2-3 месяца даст видимый результат, приведет к более быстрому и эффективному усвоению детьми норм звукопроизношения.

Таким образом, своевременное оказание коррекционно-профилактической помощи детям по выше перечисленным направлениям имеет не только большое профилактическое значение, способствуя уменьшению количества детей с нарушениями речи, но и коррекционной, позволяющее ускорить процесс коррекции речи.

Список литературы:

1. Голубева Г.Г. Коррекция нарушений фонетической стороны речи у дошкольников: Метод. Пособие. – СПб., 2000.
2. Костыгина В.Н. Тру-ля-ля. Артикуляционная гимнастика. – Дмитров, 2003.
3. Максаков А.И. воспитание звуковой культуры речи у дошкольников. – М., 2007.

Е.Г. Голодная, заведующий
О.В. Волиханова, заместитель заведующего по ОД
Л.Н. Спотарь, музыкальный руководитель
МДОУ «Рыбницкий детский сад №25 общеразвивающего вида»,
г. Рыбница, Приднестровье

К ВОПРОСУ О НЕОБХОДИМОСТИ ИНКЛЮЗИВНОГО ОБРАЗОВАНИЯ В ПРАКТИКЕ СОВРЕМЕННОГО ДОУ

Статья рассматривает проблемы инклюзивного образования в современной практике дошкольного образования, проведение анализа особенностей и сложностей при внедрении и развитии программы на начальных этапах дошкольного образования.

Ключевые слова: *инклюзия, инклюзивный подход в образовании, инклюзивное образование, инклюзивная модель.*

Инклюзивное воспитание и образование детей с ограниченными возможностями здоровья (ОВЗ), необходимо предусматривать с максимально раннего возраста. Известно, что именно еще в детстве, в

человеке закладываются базовые и основополагающие навыки общения и социального взаимодействия, которые будут ему необходимы во взрослой жизни. Дети с ограниченными функциональными способностями гораздо больше обычных, нуждаются в позитивной и адекватной среде. Ребёнок, который испытывает различного рода трудности в своем развитии, не сможет полноценно адаптироваться к социуму. И приобрести черты правильного поведения в коллективе, если его младшие годы проходят в отстраненной среде, которая будет сильно отличаться от традиционно принятой (ребёнок учится в интернате, закрыт в домашних условиях или обучается отдельно от других) очень и очень сложно. Инклюзивное образование вместо старых методик воспитания детей с особыми потребностями предлагает путь объединённости. Это значит, проводить обучение каждого ребенка взаимодействию с социумом, помогать преодолевать возникающие трудности в развитии. Такие методы воспитания и развития – признак гуманного общества, которое относится уважительно ко всем своим участникам. Именно по этой причине очень важно заниматься развитием, чтобы такое образование стало повсеместно используемой нормой.

В Приднестровье впервые об этом широко упомянули в 2013 году, после посещения Старшего эксперта ООН по правам человека в Приднестровье – Томаса Хаммарберга. Через некоторое время в отчете эксперт описал текущее состояние дел, и указал возможные пути по улучшению положения в сфере соблюдения прав человека. В июле этого же года глава государства дал распоряжение по созданию Межведомственной группы, которая должна была предложить варианты решения замечаний, где эксперт дал свои рекомендации. В Приднестровье было взято направление на использование и распространение принципов инклюзивного образования. То, что инклюзивное образование для детей с функциональными ограничениями - это возможность свободно находится в обществе на равных правах, а для их родителей – мечта, очевидно. В большинстве развитых европейских странах такой тип образования уже давно не предел мечтаний, а принятая на уровне общества норма. Планы по внедрению инклюзивного образования были амбициозными. Их детально расписали в приложении к Указу №523. Четко обозначили и текущие проблемы на пути становления нового периода в образовании особо нуждающихся детей, и возможные варианты их решения.

В апреле 2014 года в Приднестровье окончательно утверждено концепцию инклюзивного образования, а при ее разработке учли прошлый опыт соседних стран: России, Украины, Молдовы и даже европейских стран.

Инклюзивное образование – это не разбиение детей на разные функциональные группы, а как раз такая форма обучения, где все дети, независимо от их физических, психически, культурных, этнических, языковых и любых других особенностей, участвуют в едином образовательном процессе. Инклюзивный подход в образовании стал укрепляться как результат отхода от былой «медицинской» модели, которая исходила из того, что инвалидность - нарушение здоровья человека. Сейчас же приходит «социальная» модель, которая утверждает: причина инвалидности кроется не в самом заболевании как таковом; причина инвалидности – это существующие в обществе физические («архитектурные») и организационные («отношенческие») барьеры, стереотипы и предрассудки.

Социальный путь к пониманию термина «инвалидности» закреплен в Конвенции о правах инвалидов (2006г.): «Инвалидность является результатом взаимодействия, которое происходит между имеющими нарушения здоровья людьми и отношенческими и средовыми барьерами, и мешают их полному и эффективному участию в жизни общества наравне с другими [3].

В новой системе ребенок с инвалидностью или с другими особенностями развития не есть источником и/или «носителем проблемы», требующим специального обучения. Наоборот, проблемы развития такого ребенка создает само общество и несовершенство общепринятой образовательной системы, которая не может восполнить разнообразные потребности всех воспитанников.

До сегодняшнего дня воспитатели детских садов использовали образовательную программу, в соответствии с которой и проводили обучение детей, а те, в свою очередь, должны были адаптироваться под нее. Вместо этого в детских садах и школах стало появляться все больше детей, у которых нет такого безоговорочного адаптационного ресурса. Поведение этих детей на первый взгляд кажется странным, не совсем «нормальным», и часто педагоги, сталкиваясь с такими детьми, рекомендуют родителям сходить на консультацию, проверить ребенка и, советуют, перевести его в другое, профильное учреждение. До недавних пор, отдать ребенка с ограниченными способностями в специальное учреждение, было весьма распространено. В принятых законах, говорится о равноправии детей, и теперь, общеобразовательная система должны подстроиться под нужды каждого ребенка и дать ему возможность полноценного развития без разделения на различные функциональные группы. В идеальном случае задачей родителей является выбор места обучения, а любые особенности ребенка должна учитывать система образования в любом выбранном учреждении. В контексте данной работы хотелось бы обратиться к вопросу о том, какие трудности могут возникнуть при включении детей с особенностями развития в образовательный процесс ОДО.

Первое, на что хочется обратить внимание, что на данный момент в отношении инклюзивного образования практически в полной мере отсутствует соответствующая нормативно-правовая база. Которая определяет количество детей с трудностями, что могут быть в одной группе, длительность их пребывания, объемы финансирования работников инклюзивной группы, состав специалистов,

последовательность оказания возможных медицинских услуг в зависимости от возможностей и текущего состояния здоровья ребенка [1].

Основной преградой на принятии концепции о развитии инклюзивной практики, как ни странно, является не готовность самих педагогов обучать и относится к самым разным детям одинаково. Имеется в виду принятие целей и самой концепции инклюзивного образования, а так же развитие толерантного отношения к детям с особыми потребностями в образовании.

Не менее важным условием при реализации инклюзивной модели в ОДО мы отмечаем изменение установок взрослых к «особенным детям», ведь особенности есть у каждого из нас. Давно известно, что низкая информированность общества рождает очень предвзятое отношение к людям с особенными возможностями. А это, в свою очередь, вызывает у инвалидов возникновение безразличия к обществу, пассивности, злобе, агрессии. В целом многих качеств, которые в здоровом обществе должны быть сведены к минимуму. И получаем замкнутый круг, в котором одна часть общества не принимает другую, вследствие особенностей, а другая еще больше закрывается от первой.

Преломить ситуацию сложно, но можно. Самый правильный путь - привитие взаимопонимания у взрослого населения и адекватного отношения к инвалидам через систему образовательных курсов, которую условно можно назвать «Уроки понимания инвалидности». Задачей которых, есть изменить восприятие человека, заставить подумать над тем, что чувствует другой человек с инвалидностью и таким образом привести к изменению неправильных мировоззренческих установок в отношении людей с ограниченными возможностями.

Нахождение ответов на возникающие вопросы, должны сформировать новое виденье и к образованию. Сейчас происходит становление новой педагогики, она переходит больше в сторону инклюзивной. В формирование новых вариантов взаимодействия детей и взрослых, включаются все участники образовательного процесса (педагоги, родители, дети, администрация), поскольку инклюзивное образование требует постоянного творческого вклада от каждого [4].

Также существенной трудностью по введению в процесс образования ребенка с особенностями, это само изменение и подстраивание среды, т.е. составление конкретных планов по воспитанию такого ученика, с учетом его потребностей. Например, если ребенок с физическими нарушениями, следует продумать весь план передвижения ребенка по образовательному учреждению, включая посещение туалета, столовой, прогулки, взаимодействие с другими детьми при сохранении равного развития каждого. Очевидно, что такое условие требует определенных финансовых средств, что не всегда становится возможным реализовать в некоторых детских садах.

То есть, если нацелится на применение принципов инклюзии, необходимо понимать, что движение в эту сторону тесно связаны с большими трудностями: отсутствие нормативно-правовой базы, психоэмоциональной неподготовленностью педагогов к восприятию человека с ограниченными возможностями, низкое финансирование. На переходном этапе нельзя делать резких выпадов, стоит предусматривать каждый шаг, анализируя условия и подбирая средства.

На основании приведенной выше информации, главная задача образовательного учреждения, которое будет обучать согласно принципам инклюзивной практики: равноправное обеспечение детей с разными начальными возможностями получить достойное образование. Нужно учитывать следующие условия:

1) наличие детей с ограниченными возможностями здоровья (ОВЗ), родители которых готовы привести их в этот детский сад;

2) психологическая готовность коллектива учреждения принять и в полной мере использовать принципы инклюзии, включающей в себя знакомство методиками организации инклюзивной практики и непосредственное применение;

3) наличие соответствующих специалистов (дефектологов, психологов, логопедов);

4) наличие определенных условий обучения с ограниченными возможностями здоровья;

5) постоянное повышение квалификации и информированности педагогов в данном направлении.

Одной из форм обучения и воспитания является организация в ОДО групп с разными учащимися, в которых одновременно воспитываются и обучаются нормально развивающиеся дети и дети с определёнными отклонения в развитии.

Задача открытия инклюзивной группы в детском саду – привитие социальных навыков у детей с ограниченными возможностями и воспитание толерантного отношения к ним со стороны других детей.

Задачи, которые нужно решить:

- создание теплой, комфортной атмосферы для всех;
- коррекцию недостатков в физическом и психическом развитии детей;
-создание пространства, для гармоничного и всестороннего развития личности;
- формирование толерантного общества детей, родителей, преподавателей;
- формирование у всех детей единой культуры;
- развитие физических, интеллектуальных и личностных качеств;
- сохранение и укрепление здоровья.

Одним из ключевых условий успешности использования инклюзивного образования - принятие института семьи, как основной составляющей развивающей среды, вовлечение родителей в

образовательный и воспитательный процесс. Естественно, для родителей нормально развивающихся детей и родителей детей с ОВЗ сложным было решение рискнуть и отдать своих детей в объединенную группу, с беспокойством наблюдать как будут взаимодействовать их дети.

Для проведения полноценной интеграции детей с ОВЗ в общество обычных детей, родители здоровых детей должны быть настроены к тому, что наравне с их детьми будут «другие» дети. Должен быть в первую очередь налажен контакт между родителями детей, которые должны показать своим детям пример поведения в социуме, пример взаимодействия и понимания. Для этого с родителями также следует проводить подготовительную работу, что бы с самого начала создалась позитивная, понимающая атмосфера, которую можно передать своим детям, которые будут находится в обществе детей с физическими особенностями. Если удастся создать правильный климат в группе, то и дальше все будет, как следует. Отрицательный результат будет в случае, если родители не готовы принять этих детей.

Практика показала, что воспитание детей с ОВЗ в обществе со здоровыми детьми очень благотворно влияет на развитие первых. Такой ребенок учится у здоровых детей и старается их догнать в развитии. Поэтому если атмосфера доброжелательная, такие дети не закрываются в себе, а более активно вовлекаются в общественную жизнь. Улучшается и физическое и психологическое здоровье детей. В свою очередь здоровым детям такое общение также идет на пользу. Они учатся создавать правильную атмосферу в коллективе, учатся понимать, сопереживать, помогать другим. Эти черты чрезвычайно необходимы в зрелой жизни, чтобы стать успешным членом социума. Такие дети учатся общаться с другими детками и дальше они сами смогут учить других, относится к людям с физическими отклонениями, как к равным.

Образование детей тесно связано с педагогическим и психологическим просвещением их родителей. Т.к. семья закладывает основы характера и поведения ребенка, его поведения в окружающим миром и другими людьми. В каждой семье свое понятие «правильного» воспитания детей, поэтому большинство семей нуждается в педагогической помощи для того, чтобы понять самим и передать детям, что люди с ограниченными возможностями такие же равноправные участники общества и что с ними можно и нужно общаться. Помимо психолога, другие специалисты также должны активно взаимодействовать с родителями здоровых детей, чтобы привить правильность процесса принятия детей с инвалидностью, понимания, а также предоставление взаимопомощи.

Как видим, связующим звеном в этой образовательной работе является педагог. Именно, этот человек создает первичную атмосферу в детском обществе, учит детей общаться друг с другом, делиться знаниями и опытом, узнавать новое вместе с другими детьми, быть внимательными, понимающими, готовыми прийти на помощь другим. Учитель может организовать родителей разных детей на взаимодействие между собой, для приведения правильного примера их детям, проводить обучающие семинары. Таким образом, первично созданная атмосфера понимания, должна еще более укрепиться между детьми, родителями и персоналом образовательных учреждений.

Детский сад – это первый и большой шаг в мир детства, где каждый ребенок должен ощущать себя комфортно, безопасно и спокойно. В кругу заботы и доброты.

Список литературы:

1. Инклюзивное образование в ДОУ // Журнал «Справочник руководителя дошкольного учреждения». – 2011. – № 10.

2. Инклюзивное образование // Методические рекомендации по организации инклюзивного образовательного процесса в детском саду: М., Центр «Школьная книга», 2010.

3. Конвенция о правах инвалидов от 13 декабря 2006 года.

4. Селигман М., Дарлинг Р.Б. - Обычные семьи, особые дети. Коррекционная педагогика. // Теревинф., 2007. – 307с.

Н.Г. Грин, учитель,
Л.Г. Осадчая, учитель,
МОУ «РРСОШ №10 с г/кл.»,
г. Рыбница, Приднестровье

РАЗВИТИЕ ТВОРЧЕСКИХ СПОСОБНОСТЕЙ ШКОЛЬНИКОВ НА ИНТЕГРИРОВАННЫХ УРОКАХ МАТЕМАТИКИ И ИНФОРМАТИКИ, ПРИ ИЗУЧЕНИИ ЭЛЕМЕНТОВ ФРАКТАЛЬНОЙ ГЕОМЕТРИИ

В статье рассмотрено изучение элементов «фрактальной геометрии» в школе на интегрированных уроках математики и информатики для развития творческих способностей учащихся.

Ключевые слова: *фрактал, фрактальная геометрия, множества, интегрированные уроки.*

Развитию одной из фундаментальных наук современности – математики способствует зарождение в ней новых направлений, которые позволяют математическим методам стать более общими и разнообразными. Возможности компьютерных технологий и взаимосвязь математики с информатикой позволили сформироваться новым математическим направлениям: компьютерному математическому моделированию и фрактальной геометрии, которые приобщают школьника к творческой деятельности [1]. В последние время происходит с бурное развитие и распространение компьютерной техники и информационных технологий. Появляется большое количество исследований и методических разработок, которые посвящены изучению в школьном учебном процессе фракталов и фрактальной геометрии.

Понятие «фрактал» (от латинского fractus – дробленый, состоящий из фрагментов) обозначают геометрическую фигуру, которая обладает свойством *самоподобия*. То есть составленную из нескольких частей, каждая из них подобна всей фигуре в целом. Это понятие было предложено французским математиком Бенуа Мандельбротом в 1975 году. В 1977 году он опубликовал книгу «Фрактальная геометрия природы», после чего эта область геометрии получила широкое распространение.

Изучение фрактальной геометрии в школе на уроках математики и информатики необходимо, на это указывают ряд авторов, которые проводили исследования по теории и методике обучения математике в школе (Н.Х. Розов, В.С. Секованов, В.А. Тестов и др.) [4].

В современном мире растет интерес к применению методов фрактальной геометрии в различных областях науки и техники: физике, астрономии, биологии, медицине, социологии, экономике, информационных и телекоммуникационных технологиях и др. Фракталы широко применяются в компьютерной графике для получения изображений природных объектов (растений, облаков, гор, береговых линий, ландшафтов, поверхности морей, карт и пр.), а также при создании компьютерных игр [3].

До середины XX века изучение фрактальной геометрии было невозможно из-за отсутствия компьютерной техники и информационных технологий. Следовательно, это математическое направление получило свое развитие с появлением компьютеров и предполагает интегрирование двух дисциплин. Такое изучение позволит учащимся в полной мере осознать межпредметную связь математики и информатики, научиться использовать возможности компьютерной техники на уроках математики, увидеть красоту и привлекательность математических объектов. Также это поможет развивать словесно-логическое мышление, реализовать творческие способности учащихся и получить новые знания по интегрированным предметам [1].

При подготовке к интегрированным урокам для изучения фрактальных множеств, по математике и информатике была разработана система заданий с применением интегрированной программной оболочки Turbo Pascal:

— построение треугольника Серпинского (Turbo Pascal);

— построение кривой Коха (Turbo Pascal);

— построение Улитки Паскаля (Turbo Pascal);

— построение множества Аполлона (Turbo Pascal) и др.

Интегрированные уроки математики и информатики предполагали изучение и построение различных видов фракталов:

Геометрические фракталы – они строятся поэтапно. Сначала изображается *основа*. Затем некоторые части основы заменяются на *фрагмент.* На каждом следующем этапе части уже построенной фигуры, аналогичные заменяемым частям основы, вновь заменяются на фрагмент, взятый в подходящем масштабе. Всякий раз масштаб уменьшается. Когда изменения становятся визуально незаметными, считают, что построенная фигура хорошо *приближает* фрактал и дает представление о его форме. Для получения самого фрактала нужно *бесконечное* число этапов. Меняя форму и фрагмент, можно получить многообразие геометрических фракталов. Некоторые из них представлены на рисунках (слева направо Снежинка Коха (рис.1), множества Аполлона (рис.2), Треугольник Серпинского (рис.3).

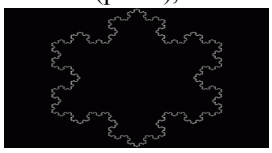

Рис.1

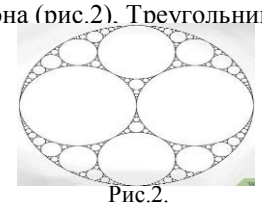

Рис.2.

Рис.3.

Вторая группа – алгебраические фракталы. Этот тип фракталов строится на основе алгебраических формул. На рисунке ниже приведены примеры алгебраических фракталов (слева направо Множество Мандельброта (рис.4), Улитка Паскаля (рис.5).

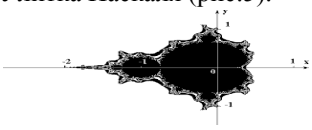

Рис.4

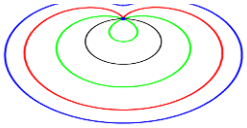

Рис.5.

Третья группа – стохастические фракталы. Они получаются, если в процессе построения случайным образом менять какие-либо его параметры. В результате получаются изображения очень похожие на природные объекты: несимметричные деревья, изрезанные береговые линии и т.д., которые представлены на (рис.6) [2].

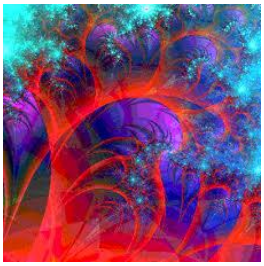

Рис.6.

Для проведения эксперимента был выбран один из 11 классов школы, в котором изучались элементы фрактальной геометрии. По информатике определяется степень усвоения знаний по компьютерной графике в среде программирования Turbo Pascal, а по математике – знания о комплексной плоскости, комплексных числах и теоремы Декарта.

При изучении фракталов на интегрированных уроках математики и информатики вначале описывалась математическая модель объекта, средствами математического языка. На следующем этапе строилось компьютерное изображение фрактала, с использованием программной оболочки Turbo Pascal. Построение фрактальных изображений способствовало систематизации знаний по интегрируемым дисциплинам: математике и информатике. Фрактальная графика – вычисляемая, при построении изображения в виде совокупности простых геометрических фигур, основное внимание уделяется описанию алгоритма построения. Для построения фрактального изображения составляется уравнение или система уравнений, при этом в памяти компьютера никакие объекты не хранятся.

Каждый интегрированный урок начинался с теории по теме занятия. Например, на первом занятии учащиеся знакомятся с понятиями: «фрактал», «фрактальная геометрия», «фрактальная графика», историей возникновения и создания фракталов, различными видами фракталов, применением фракталов в различных областях науки. На следующих занятиях проводятся практические работы, которые посвящены изучению алгебраических фракталов. Для их построения используются начальные математические сведения о комплексной плоскости и комплексных числах. После чего учащимся предлагается построить различные фрактальные изображения. В построении изображений помогают знания графики на языке программирования Turbo Pascal.

Следующие занятия посвящены построению геометрических фракталов, например, множества Аполлона. Для их создания требовалось применение теоремы Декарта, используя которую учащиеся находили радиус очередной окружности. А для построения изображения на компьютере, необходимо было использовать знания рекурсивных алгоритмов и графики в среде Turbo Pascal. Среда программирования Turbo Pascal позволила раскрыть в полной мере все интеллектуальные и творческие способности учащихся, развить воображение, а также расширила их кругозор в области компьютерных технологий. Полученные фрактальные изображение на экране компьютера подчеркивает красоту различными спецэффектами, предоставляемыми возможностями программы и преображает его в еще более интересную форму.

После проведения интегрированных уроков ожидается повышение уровня знаний по предметам и развитие творческого потенциала учащихся. Для этого проводится тестирование и анализируются результаты проведенных уроков. Результаты тестирования были обработаны с помощью табличного процессора Excel и представлены ниже (диаграмма 1).

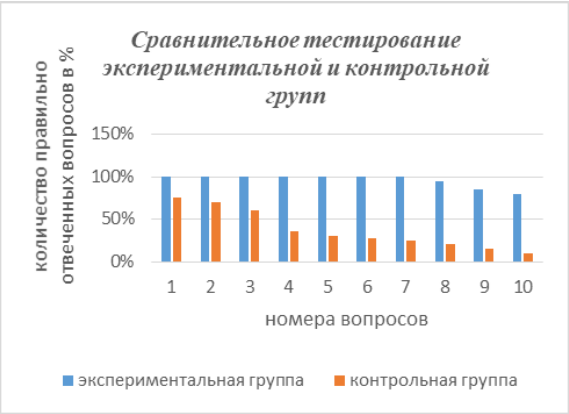

Диаграмма 1.

Анализируя результаты, можно сказать о целесообразности проведения таких уроков. Интегрированные уроки математики и информатики занимают важное место в процессе формирования творческих способностей учащихся. Фрактальная геометрия эстетически привлекательна и тем самым способствует повышению интереса к изучению интегрированных дисциплин, а также повышению уровня математических знаний учащихся. Компьютер же является важным помощником в развитии творческого потенциала учащихся. Она позволяет увидеть связи и значения, которые до сих пор были скрыты от нас.

Список литературы:

1. Бабкин, А.А. К проблеме построения новых интегрированных курсов по математике (на примере курса «Элементы фрактальной геометрии») [Текст] / А.А. Бабкин // Проблемы подготовки учителя математики к преподаванию в профильных классах: материалы XXV Всероссийского семинара преподавателей математики университетов и педвузов. // Киров, М.: ВятГТУ, МГПУ, 2006. – С.38 (0,06 пл.)

2. Мандельброт Б. Фрактальная геометрия природы. // М.: Институт компьютерных исследований, 2002. – 656 с.

3. Секованов В.С. Геометрические прогрессия и геометрия фракталов. //Ст. в журнале «Математика в школе». 2006.

4. Смирнова И., Смирнов В. Автоподобные фигуры. // Ст. в журнале «Математика», Москва №15, 2002.

Е.С. Денисова, воспитатель,
А.Н. Мокан, воспитатель,
Л.Я. Сиротина, воспитатель,
МДОУ «Рыбницкий центр развития ребёнка №3»,
г. Рыбница, Приднестровье

РАЗВИТИЕ ПОЗНАВАТЕЛЬНОГО ИНТЕРЕСА У ДЕТЕЙ ДОШКОЛЬНОГО ВОЗРАСТА В ПРОЦЕССЕ ЭКСПЕРИМЕНТАЛЬНОЙ ДЕЯТЕЛЬНОСТИ

В статье освещается проблема развития познавательных интересов у детей дошкольного возраста в процессе экспериментальной деятельности. Авторы акцентируют внимание на взаимосвязи познавательного интереса и экспериментальной деятельности дошкольников. Приведен анализ взглядов ученых, по экспериментальной деятельности дошкольников и развития познавательного интереса. Определены преимущества применения с детьми экспериментальной деятельности в дошкольных образовательных учреждениях.

Ключевые слова: *экспериментальная деятельность, познавательный интерес, дети дошкольного возраста, взаимодействие, активность.*

В сегодняшних условиях в организациях дошкольного образования внимание акцентируется на организации познавательной деятельности, где следует придерживаться принципа преемственности: новые знания и открытия ребенком должны основываться на уже освоенных ранее. В связи с этим остро встаёт проблема развития познавательного интереса детей дошкольного возраста в процессе экспериментальной деятельности, ведь устаревшие методы и формы методической работы уже не срабатывают. Особенно значимым является познавательный интерес, активизирующийся при проведении несложных опытов, экспериментов.

Эту задачу решают дошкольные педагоги, создавая условия для самореализации личности ребенка, формируя у него умение познавать окружающий предметный мир, себя, других людей и практически применять приобретенные знания. Учет физического и интеллектуального потенциала детей, их потребностей и интересов играет ведущую роль в становлении личности. Также, усвоение знаний, умений и результатов деятельности является фундаментом в подготовке детей дошкольного возраста к научному познанию окружающего мира природы. Итак, желание познавать новое, объяснить непонятное, углубиться в сущность предметов и явлений свидетельствует о наличии познавательных интересов у дошкольников. Здесь поиск неизвестного, неопознанного опирается на уже сформированные знания.

Учитывая объективную необходимость совершенствования развития познавательной активности детей дошкольного возраста, следует констатировать недостаточную теоретическую и практическую степень разработки проблемы развития познавательного интереса детей дошкольного возраста в процессе экспериментальной деятельности.

По вопросам организации экспериментально-исследовательской деятельности детей в условиях детского сада такие учёные как А.В. Беленькая, Н.Ф. Ярышева сходятся в едином мнении, что элементарная поисковая деятельность, как форма ознакомления детей дошкольного возраста с природой обеспечивает наиболее высокую степень их познавательной активности [2, с.10].

Анализ работ как отечественных, так и зарубежных исследователей доказал, что проблеме развития познавательного интереса детей дошкольного возраста в процессе экспериментальной деятельности уделяется должное внимание, в частности исследования А.М. Богуш, Е.М. Борисовой, Е.Л. Виноградовой, Н.Ф. Ярышевой показали, что эффективными методами ознакомления с природой являются те, которые обеспечивают чувственное восприятие, наглядно знакомят детей с живой природой, дают четкие представления об окружающем мире.

Феномен познавательного интереса как один из важнейших факторов обучения постоянно привлекает внимание исследователей, поскольку взаимодействие человека с окружающим миром возможно только благодаря его интересу, активности и деятельности. Природа оставляет свой след в душе ребенка, она влияет на его чувства, эмоции, настроение. Всё яркое в природе он учится замечать, всё вызывает у него радость и удовольствие, а также большой интерес. Его опыт ограничен и поэтому, задачи педагогов детского сада: помочь получить элементарные знания о природе, отражающие действительность; учить понимать природные явления и связи между ними; соблюдать принцип преемственности в воспитании и обучении; организовывать наблюдения; стимулировать любознательность; проводить несложные эксперименты и тому подобное [5, с.46].

Решающим фактором формирования познавательного интереса является общение ребенка со взрослыми - дошкольными педагогами и родителями, во время которого он усваивает способы управления своим поведением, он преодолевает трудности ориентировки в новых ситуациях при решении новых задач. Практика и исследовательская деятельность - являются условием развития познавательного интереса ребенка, его психического развития [4, с.15].

Проведению опытов с дошкольниками придавали большое значение Е.Н. Водовозова, Е.И. Тихеева, считая, что в процессе их проведения опытов дети должны наблюдать, действовать, мыслить, делать самостоятельные выводы. А в современных условиях, когда большое значение придаётся развитию познавательной активности, воспитанию стремления к получению новых знаний, проведению опытов должно быть уделено значительное внимание [3].

ГОС ДО ПМР, в качестве основного принципа дошкольного образования, рассматривает формирование познавательных интересов и познавательных действий ребёнка в различных видах деятельности, что предполагает «развитие интересов детей, любознательности и познавательной мотивации; формирование познавательных действий, становление сознания; развитие воображения и творческой активности; формирование первичных представлений о себе, других людях, объектах окружающего мира, о свойствах и отношениях объектов окружающего мира» [1, с.9]. Педагоги нашего МДОУ «Рыбницкий ЦРР №3» строят образовательный процесс с детьми на основе образовательной программы дошкольного образования «Развитие» (под редакцией Булычевой А.И. - М.: НОУ «УЦ им. Л.А. Венгера «Развитие», 2016), реализация которой обеспечивает ряд образовательных направлений, в том числе и познавательное развитие, а экспериментирование является одним из активно применяемых видов познавательной деятельности детей и взрослых.

Наши педагоги создают такие условия, чтобы у детей привлечь интерес к окружающей среде и самому себе, к исследованиям; вызвать удовольствие от своих открытий; пробудить желание экспериментировать с новым материалом. Во всех возрастных группах созданы зоны экспериментирования, в которых на специальных столиках и стеллажах широко представлены материалы различной фактуры, расположенные по различным направлениям: «Бумага», «Вода», «Металл»; минилаборатории, приборы: лупы, весы, песочные часы, магниты, компас; разнообразные сосуды и другое оборудование, что позволяет педагогам организовать опытно-экспериментальную деятельность для ознакомления детей со свойствами живой и неживой природы. Опыты организуются с учетом индивидуальных и возрастных особенностей детей, используя следующие формы и методы: непосредственная образовательная деятельность, игры-экспериментирования, наблюдения за изменениями и преобразованиями объектов, проблемные ситуации и многое другое.

В процессе экспериментирования решаются не только образовательные и развивающие задачи, но и задачи воспитательного характера. Дети учатся работать в коллективе, общаться со сверстниками, доказывать свою правоту, прислушиваться к мнению другого человека, переносить неудачи и радоваться победам. Для родителей нами создана картотека элементарных опытов и экспериментов, которые можно провести с детьми дома.

Детское экспериментирование является одним из методов обучения и развития естественнонаучных представлений дошкольников. Освоение систематизированных поисково-познавательных знаний детей, становление опытно – экспериментальных действий формирует основы логического мышления, обеспечивает максимальную эффективность интеллектуального развития дошкольников и их полноценную готовность к обучению в школе.

Итак, даже самых пассивных детей можно сделать активными. Метод очень прост: дать ребенку радость познания, радость преодоления трудностей; научиться ждать ответа от него, переживать вместе с

ним счастье интеллектуальной победы. Дети осознают причинно-следственные связи, самостоятельно строят гипотезы, активизируя тем самым и речевую деятельность. У них развиваются психические процессы, а главное – формируется познавательный интерес к природе, желание ухаживать за ней, беречь и любить.

Однако, проведенное исследование не исчерпывает всех аспектов исследуемой проблемы. Дальнейшего изучения требуют такие вопросы, как: характеристика особенностей и динамики развития познавательного интереса у детей старшего дошкольного возраста; раскрытие основных форм, методов по развитию познавательного интереса детей старшего дошкольного возраста; описание системы заданий для формирования у детей старшего дошкольного возраста различных структурных компонентов познавательного интереса.

Список литературы:

1. Приказ МП ПМР от 16 мая 2017 года № 588 «Об утверждении Государственного образовательного стандарта дошкольного образования Приднестровской Молдавской Республики» (САЗ 17-30).

2. Беленькая А.В. Экспериментирование - шаг к познанию / А.В. Беленькая // Дошкольное воспитание. - 2007. -№ 5. - С. 10.

3. Водовозова Е.Н. Умственное и нравственное воспитание детей от первого проявления сознания до школьного возраста / Е.Н. Водовозова. - М.: КД Либроком, 2012. - 400 с.

4. Поддьяков Н.Н. Мышление дошкольников в процессе экспериментирования со сложными объектами // Вопросы психологии. - 1996. - № 4. - С. 14-24.

5. Смирнова Е.О. Дошкольник в современном мире / Е.О. Смирнова. - М.: Дрофа, 2006. - 155 с.

Л.Е. Добрянская, учитель,
О.М. Чеканова, учитель,
МОУ «Рыбницкая русская средняя школа №6 с лицейскими классами»,
г. Рыбница, Приднестровье

ОРИЕНТИРОВОЧНАЯ ОСНОВА ДЕЯТЕЛЬНОСТИ УЧИТЕЛЯ МАТЕМАТИКИ ПО ПРОЕКТИРОВАНИЮ УРОКОВ С МЕТАПРЕДМЕТНОЙ СОСТАВЛЯЮЩЕЙ В УСЛОВИЯХ ВВЕДЕНИЯ ГОС ООО НОВОГО ПОКОЛЕНИЯ

В статье рассматривается проблема формирования субъектной позиции школьника при освоении предметных и метапредметных умений на уроках математики. Предлагается модель формирования умственных действий, построенная на принципах деятельностного подхода в обучении. Определены общие подходы к организации образовательного процесса на уроках математики.

Ключевые слова: *метапредметный подход, метапредметный урок, универсальные способы действий, метапредметные технологии, метапредметные результаты, проблемные ситуации.*

Школа сегодня меняется. Смена целевых ориентиров в образовании обусловила необходимость изменений как в содержании, так и в технологии образовательной деятельности. Это находит отражение в ГОС ООО нового поколения. Новые стандарты предполагают совершенно иной план работы. Акцент делается не на получении отвлеченных от жизни знаний, а на необходимости познания окружающего мира, подготовке ребенка к различным жизненным ситуациям, на отработке умения находить полезную информацию и применять ее в реальной жизни.

В основу новых стандартов заложен метапредметный подход, при котором ученик не только овладевает системой знаний, но и усваивает универсальные способы действий, с помощью которых он сам сможет добывать информацию. Меняется подход к проектированию образовательного процесса, уроков математики [1].

Использование метапредметной технологии в преподавании математики дает возможность развивать мышление у всех обучаемых, создает особые условия, направленное на использование обобщенных способов деятельности. Иначе, с позиции системно-деятельностного подхода определяются роли учителя и ученика. Учитель «вместе с детьми», он и учащиеся на уроке выполняют одни и те же функции: планируют, организуют, контролируют, оценивают, т.е. взаимодействуют в интерактивном режиме.

При подготовке к метапредметному уроку составляется не жестко структурированный конспект урока, а сценарный план, представляющий свободу выбора форм, способов и приемов обучения, в который включается: целеполагание (учащиеся сами формулируют тему и цели урока), обобщение ранее изученного, «открытие» нового знания, коммуникацию (поиск новых знаний в паре, группе), рефлексию

(мыследеятельностный или чувственно переживаемый процесс осознания субъектом образования своей деятельности).

В цели необходимо проектировать деятельность учителя и учащихся. Лишь в том случае, когда ученик осознает смысл учебной задачи и примет как лично для него значимую, его деятельность станет мотивированной и целенаправленной. Чтобы ученик сформулировал и присвоил себе цель, его необходимо столкнуть с ситуацией, в которой он обнаружит дефицит своих знаний и способностей. В этом случае цель им воспримется как проблема, которая, будучи реально объективной, для него выступит как субъективная.

Обучение детей целеполаганию, формулированию темы урока возможно через введение в урок проблемного диалога, необходимо создавать проблемную ситуацию для определения учащимися границ знания – незнания [2].

Например, на уроке геометрии в 7 классе по теме: «Неравенство треугольника», предложить учащимся из комплекта палочек определенной длины, например: 4 см, 6 см и 11см; 4 см, 6 см и 10 см; 6 см, 7 см и 12 см, составить треугольники. Учащиеся опытным путем выясняют, что из предложенного комплекта можно составить только один треугольник. Возникает вопрос «Почему?». Как правило, учащиеся замечают зависимость между длинами данных палочек. Но чтобы правильно сформулировать математическое утверждение предложить измерить длины данных палочек, сравнить их и записать полученные результаты с помощью математических операторов и сделать вывод: $4 + 6 < 11; 4 + 6 = 10; 6 + 7 > 12.$ На этом этапе учащиеся приходят к выводу, что сумма длин двух сторон должна быть больше третьей. Результатом учебного задания является выход на понятие «Неравенство треугольника».

На уроке математики в 6 классе по теме «Делимость произведения» учащимся предлагается задание: «Имеется три флакона, в каждом по 24 драже, можно ли их разделить поровну между всеми, кто находится в кабинете?» (обсудите эту задачу в группе и предложите свою гипотезу решения задачи. Что нужно знать, чтобы решить эту задачу?).

Ученики, обдумывая ситуацию, приходят к выводу, что должны знать, сколько человек находится в кабинете, когда произведение делится на число. Результатом учебного задания является выход на понятие «делимость произведения».

На уроке математики в 5 классе по теме: «Задачи на проценты» предлагается дополнить перечень: итоги голосования; распродажа; уровень обученности; повышение зарплаты, пенсии; подоходный налог,… Что объединяет эти понятия? Важную тему мы изучаем? Кто может сформулировать тему урока? Учащиеся сами формулируют тему и цель урока: «Решение задач на проценты», научиться применять навыки решения задач в реальных жизненных ситуациях. Полученные знания помогут им в дальнейшем при решении задач по химии (например, узнать концентрацию раствора), по физике (КПД), по географии (% сельского населения), а также при сдаче ЕГЭ по математике. Так через создание проблемной ситуации и ведение проблемного диалога, используя свой опыт и результаты деятельности, учащиеся сформулируют тему и цель урока [3].

Основные пути создания проблемной ситуации: воздействие на эмоции и чувства ученика (волнение, удивление, потрясение); показ жизненной, практической значимости изучаемого; показ личностной значимости изучаемого. Создать проблемную ситуацию можно следующими способами: при столкновении учащихся с фактами, требующими теоретического объяснения; при организации практической работы, при формировании гипотез; при побуждении к сравнению сопоставлению, противопоставлению; при исследовательских заданиях [2].

«Открытие» новых знаний происходит в ходе исследовательской работы. Так на уроке в 5 классе по теме «Признаки делимости чисел на 2 и на 5» после сообщения, что такое признак и создания проблемной ситуации, делится ли число 12435168220 на 5, учитель выдвигает проблему: «Как можно определить, делится ли оно на 5?», вместе с учащимися определяется тема и цель урока, затем они получают карточки с планом исследования:

1) Записать 10 чисел, кратных 5;

2) Что вы заметили в записи этих чисел?;

3) Сформулируйте предположение (гипотезу): какие числа делятся на число 5;

4) Проверьте ваше предположение: выберите из следующих чисел 5042, 4035, 7140 число, которое делится на 5, и выполните деления «столбиком»;

5) Запишите вывод, как по записи числа определить, делится ли число на 5;

6) Убедитесь в правильности, используя учебник.

Учитель организует парную (или групповую) работу, обращает внимание на поиск информации в учебнике, учащиеся, выполняя исследование, извлекают необходимую информацию для формирования нового знания.

На уроке математики в 5 классе по теме: «Сумма углов треугольника» предлагается практическая работа в группах. Каждая группа – исследовательская лаборатория – получает опросный лист и модель треугольника, которую будет исследовать – измерять углы треугольника и находить их сумму. Две группы работают с остроугольным треугольником, две – с прямоугольным, остальные – с тупоугольным.

После того, как каждая группа заполнит опросный лист, один человек в своей защите называет, какой треугольник исследовали (вид), показывает его модель, зачитывает вывод.

На уроке обобщения и систематизации знаний в 5 классе по теме: «Решение задач на проценты», цель которого показать разнообразие задач на проценты, решаемых различных жизненных ситуациях, учащиеся, работая в парах, определяют вид задач, заполняя таблицу 1.

Таблица1

Определение вида задач учащимися

	Условие задачи	Вид задачи
.	Швейная фабрика выпустила 1200 костюмов, из них 32 % составляют костюмы нового фасона. Сколько костюмов нового фасона выпустила фабрика?	
.	Девочке 7 лет, что составляет 10 % от средней продолжительности жизни человека. Какова средняя продолжительность жизни человека?	
.	Из 1 800 га поля 558 га засажено картофелем. Какой процент поля засажен картофелем?	
.	Фирма платит рекламным агентам 5 % от стоимости заказа. На какую сумму надо найти заказ, чтобы заработать 1000 рублей?	
.	По расчетам предпринимателя, предприятие приносит 15 % прибыли. Какую прибыль можно получить, затратив 200 000 рублей?	
.	При обработке 80 т риса получили 60 т крупы. Найдите процент выхода крупы при обработке риса.	

Затем выясняется, представителям каких профессий по долгу службы приходится работать с процентами? В ходе групповой работы, учащиеся решают задачи: I группа *(врачи)* Курящие люди сокращают себе жизнь на 15 %. Определите, какова продолжительность жизни курильщиков, если средняя продолжительность жизни в ПМР 56 лет. II группа *(экономисты)* Себестоимость изготовления одной детали равна 650 р. Внедрение новой технологии позволило снизить себестоимость детали на 2 %. Какова стала себестоимость детали?III группа *(банкиры)* В банке по некоторому вкладу начисляют 4 % годовых. Какая сумма была внесена в банк. Если вклад за год увеличился на 240 р. IVгруппа (бухгалтера) Оклад сотрудника – 13 500 р. Доплата за совмещение обязанностей – 60 %. Доплата за транспортные услуги – 10 %. Какова заработная плата сотрудника? Премия – 45 % от начисленной суммы. Подоходный налог – 13 %. Какую зарплату получит сотрудник? Vгруппа (учителя) В 5-А классе 40 учащихся. С задачей справились 32 ученика. В 5-Б классе 35 учеников, а с задачей справились – 28 учеников. Какой класс лучше справился с задачей.VIгруппа *(товароведы)* Некоторый товар поступил в продажу по цене 60 р. В соответствии с принятыми в магазин правилами цена непроданного товара снижается на 10 % за каждую неделю. Сколько будет стоить товар на двенадцатый день, если не будет куплен? VIIгруппа *(агрономы)* Засеяли 65 % поля, что составило 325 га. Найдите площадь всего поля.

Далее учащиеся анализируют свою работу, выражают вслух свои затруднения и обсуждают правильность решения задач. Учитель дает качественную оценку класса и отдельных обучаемых. Количественная оценка работы учащихся определяется в ходе рефлексии. Итак, вы сегодня решали взрослые жизненные задачи. Выскажите свое мнение о результатах выполненной работы.

1. Я молодец, активно работал, все понял, могу помочь товарищу.
2. Я работал хорошо, старался, быстро находил свои ошибки, сам исправлял их.
3. Мне было трудно работать, я еще не се понял, но у меня все получится.
4. Мне было интересно потому, что…

Информация о домашнем задании

Цель: обеспечить понимание детьми содержания и способов выполнения домашнего задания.

В семье Ивановых, состоящей из мамы, папы и шестилетнего Юры семейный бюджет на месяц делится следующим образом (Таблица 2).

Таблица 2

Семейный бюджет Ивановых

Статья расходов	Процент от заработанной суммы
Оплата расходов на содержание квартиры	8
Плата за детский сад	6
Покупка продовольствия	23
Непредвиденные расходы (покупка одежды, обуви, приобретение или ремонт электроприборов, если есть необходимость)	23
В копилку	40

Задания:

1. Рассчитайте, какая сумма в рублях идет на каждую статью расхода, если Юрина мама зарабатывает 5 000 р., а Юрин папа 7 000 р. в месяц.

2. Смогут ли Ивановы съездить через 5 месяцев по путевке к морю, потратив на это деньги из копилки, если зарплату папе и маме поднимут одновременно на 15 %, а цены на продукты будут ежемесячно расти в среднем на 5 %? Цена путевки на 3-х человек – 20 000 р.

Таким образом, заявленный в ГОС нового поколения принцип «метапредметности» состоит в обучении школьников общим приемам, техникам, схемам, образцам мыслительной работы, которые лежат над предметами, поверх предметов, но которые воспроизводятся при работе с любым предметным материалом (Ю. Громыко). Это составление карт, деревьев понятий, граф, схем, различных графических моделей знаний, приемов сворачивания информации (конспект, таблица, схема) и пр.

Перечисленные средства и принципы реализации метапредметности позволяют задать школьнику направление в изучении любой образовательной области, и предложить ему оптимальные средства изучения информационного пространства, вооружить эффективными способами работы с информацией, что в совокупности позволяет сформировать умение грамотно работать с информаций любого вида, уметь ее обрабатывать, критически относиться к различного рода факторам, а следовательно уметь подстраиваться к любого рода изменениям и органично вписываться в социокультурную динамически меняющуюся среду.

Список литературы:

1. Громыко Н. В. Обучение схематизации: Сборник сценариев для проведения уроков и тренингов. / Учебно- методическое пособие учащихся для 10-11 классов. – М., 2005.

2. Метапредметное содержание образования // Хуторской А.В. Современная дидактика. Учеб.пособие. 2-е изд., перераб. / А.В. Хуторской. – М.: Высшая школа, 2007. – С.159-182.

3. Матюшкин, А.М. Проблемные ситуации в мышлении и обучении / А.М. Матюшкин. М.: Педагогика, 1972. – 168 с.

О.Ю. Ивахнюк, педагог-психолог,
Л.П. Макаровская, воспитатель-методист,
Г. Л. Бурдейная, воспитатель,
МДОУ «Рыбницкий детский сад №25 общеразвивающего вида»,
г. Рыбница, Приднестровье

СОВЕРШЕНСТВОВАНИЕ ПЕДАГОГИЧЕСКОГО ИСКУССТВА В ХОДЕ ПРОФЕССИОНАЛЬНОЙ ДЕЯТЕЛЬНОСТИ ПЕДАГОГА

В статье описывается как профессиональная деятельности педагога становится педагогическим искусством в процессе становления и непрерывного самосовершенствования его личности. С чем приходится сталкиваться педагогу в настоящее время и каковы последствия.

Ключевые слова: *педагог, искусство, труд, творчество, деятельность, ребёнок, опыт, работа, общество, воспитание.*

Слово «педагогика» имеет несколько значений. Первое значение обозначает педагогическую науку. Второе мнение, что педагогика – это искусство, и тем самым она как бы приравнивается к практике.

Понятие искусства многогранно. «Искусство – знание дела. Само дело, требующее такого умения, мастерства» [1]. Искусство формирует эмоциональный настрой души, развивает творческое воображение, мышление, оно способно придать труду высокую творческую одухотворенность.

Осуществления профессиональной деятельности на высоком уровне называют искусством. Утверждения, что педагогическая деятельность есть искусство, имеют долгую историю. Но какую почву они имеют под собой? Искусство, как признано в жизни и в психологии творчества, – это сплав знаний, умений, навыков, мыслей, идей, свободного духа, страсти, творчества.

В педагогической науке и практике личность педагога, его талант, мастерство (или их отсутствие) имеют решающее значение.

Обращаясь к началу пути педагога, можно сказать, что чем шире его общекультурный пластобразования, чем богаче внутренний мир мыслей, чувств, переживаний, связанных с освоением основ педагогической деятельности, чем глубже осмысление собственного социального предназначения как основы созидания своего судьбы, тем более открыт такой человек пониманию своего профессионального труда как творчества, искусства, идее сознательного сотворения себя, осознанию того, что именно духовная работа делает его личностно и профессионально компетентным. Сами же знания о том, что такое развитие, воспитание, личностное становление ребенка, что и как лучше делать,

чтобы добиться положительного педагогического результата, в этом случае самостоятельно осмысливаются в качестве собственной задачи человека и приобретают характер личностного знания.

Педагог, как и художник, сможет стать мастером своего дела только через освоение другого, значительного и обыденного педагогического опыта, через освоение, связанное с его принятием и затем отхождением от него, - чтобы создавать собственный профессиональный портрет.

Свой же опыт педагога, как и любого творца, - это не то, что заучено, а то, что пережито, прочувствованно, осмысленно, то есть пропущено через себя, стало фактом личностного его развития. Живой опыт, знания это не всегда принятое и установившееся, а заново проверяемое и утверждаемое. Только способность не выбирать готовое, а заново, на основах известного, осознанно и рождает подлинный опыт - не повторения, а творчества, искусства.

Педагог в своем труде должен видеть миссию, как и художник, он является философом. Перед ним живая личность, и он озабочен, как помочь ему отыскать именно для него подходящие пути созидания себя, вписаться в сложный мир без потери собственного «я», определить продуктивную индивидуальную траекторию жизни, саморазвития, социального взаимодействия. Главная идея подлинно нравственного педагога-творца – это всегда принятие и поддержка ребенка, его жизни и здоровья, вера в возможность развития каждого, идея воспитания и образования внутренне свободного и достойного члена общества.

Настоящий педагог со страстью относится к своей работе. Он постоянно думает о ней, о результатах, о детях, которым посвящены его усилия, часто размышляет, ревностно относится к действиям коллег, испытывает сильнейшие чувства в отношениях с воспитанниками, гордится их успехами, переживает стыд за их незрелость и некомпетентность, сострадает в неудачах. Воспитание – это самое трудное из искусств и притом требующее беззаветной любви к ребенку. И сейчас на этом пути стоят непреодолимые преграды в виде шаблонных программ, экзаменов, всевозможных формальностей [3].

Уникальность творения – и художника, и педагога – проявляется в постоянном обновлении и в бесконечности проб разных приемов, материалов, красок. Создав замысел занятия, детского праздника, педагог как бы «заготавливает впрок» дополнительные средства (возможные проблемные вопросы для обсуждения, игры, соревновательные задания и т.д.), что, возможно, пригодится в ходе работы. Помимо этого, ему просто необходимо быть готовым находчиво ответить, отреагировать на ситуацию или развернуть мысль и подключить ребят к обсуждению, вспомнить интересные факты, высказывания, переформулировать вопрос в случае затухания интереса детей.

Педагог в процессе профессиональной деятельности, через развитие наблюдательности, склонности к самоанализу, способен повысить эффективность педагогического взаимодействия, в целом своего труда. Вдумчивое, рефлексивное отношение к своему каждодневному труду с течением времени поможет многократно усиливать его результативность, возможность профессионального творчества. Как всякий человек – «творец самого себя» в той мере, в какой это развитая личность, так и педагог-профессионал, как зрелая личность и мастер, тоже является «автором самого себя».

Непрерывное самообразование, самосовершенствование, самокоррекция – основа развития педагогом своих новых возможностей – высшего профессионального мастерства. Ему надо делать всё это не потому, что когда-нибудь будет нехватка знаний, а потому, что человеку в принципе всегда недостаёт знаний, умений, опыта, уверенности в себе. У педагога, если он динамичен и требователен к себе, внутренне, через работу души, бесконечно наращивается комплекс самонедостаточности – и в этом залог человеческой способности к неограниченному развитию самого себя, надежда на возможность самоосуществления. Самосовершенствование профессионала - это совокупность развитых способностей личностно-деятельностной самоорганизации, создающая условия качественной работы.

Педагог из-за особой сложности его труда более, чем многие другие специалисты, нуждается в развитии своей способности к духовно-нравственной стабильности. Из года в год повторяющиеся с каждым новым поколением одни и те же трудности, ошибки, связанные с утратой ценностного отношения к ребенку и к своей работе с ним, могут привести к возрастанию рутины в педагогической деятельности, ведущей к нервным перегрузкам, что, накапливаясь, может стать основой профессионального выгорания. Держа внутренне курс на развитие личности ребенка, на гуманизацию образования и общества, педагог в своем сознании, тем самым, держит «ядро» духовно-нравственного смысла своей работы и жизни, и это служит его духовному самооправданию и само собиранию, освобождению от отрицательных эмоций и мыслей. Он как бы осуществляет внутреннюю гигиену, и важно, чтобы у него закреплялась привычка периодически обдумывать с высоких позиций свою деятельность и отношения и через это освобождаться от груза ошибок и усталости.

Реальность же такова, как бы обидно это не прозвучало, уровень духовности в жизни педагогических коллективов образовательных учреждений достаточно низок. Самосознание педагога, как и любого человека, произрастает не от внушаемых догм и обязанностей, а от ощущения общественной значимости, ценности, необходимости его труда. И задача общества, которое хочет иметь достойное будущее, – обеспечить поддержку труда педагога, духовную и материальную, чтобы забила ключом жизнь его души, чтобы загорелось желание активно совершенствовать себя, работать творчески, овладеть древнейшим из искусств – искусством педагогической деятельности.

Список литературы:

1. Басова Н. В. Педагогика и практическая психология. – Ростов н/Д: Феникс, 2013.
2. Комаров А. А. Педагогическое мастерство учителя (по А.С. Макаренко) как важный фактор воспитания ребёнка // Молодой ученый. – 2010. – №7.
3. Турик Л.А. Педагогические технологии в теории и практике: учебное пособие/Ростов н/Д: Феникс, 2009.
4. Лаушкина В.С., Белялова М.А. Педагогическое мастерство преподавателя в обеспечении качества образования // Международный журнал прикладных и фундаментальных исследований. – 2016. – № 11-4.
5. Неменский, Б.М. Педагогика искусства. Видеть, ведать и творить: Книга для учителей общеобразовательных учреждений / Б.М. Неменский. – М.: Просв., 2012.

Э.В. Ионашко, зам. директора по УВР,
В.В. Спаринопта, учитель,
МОУ «РРСОШ №10 с гимназическими классами»,
г. Рыбница, Приднестровье

ПУТИ ФОРМИРОВАНИЯ ЛОГИЧЕСКОГО МЫШЛЕНИЯ ЧЕРЕЗ МАТЕМАТИЧЕСКОЕ СОДЕРЖАНИЕ

Настоящая статья посвящена способам формирования логического мышления учащихся начальной школы посредством математического содержания. Авторы указывают причины отсутствия у учеников начальных приемов логического мышления, предлагают различные виды провоцирующих задач, на основе которых возможно успешное развитие логического мышления.

Ключевые слова: *логическое мышление, математическое содержание, провоцирующая задача*

Важнейшей задачей математического образования является формирование логического мышления. Математика дает реальные предпосылки для его развития. Высокий уровень абстракции на уроках математики способствует изложению знаний путем перехода от абстрактного к конкретному. Задача учителя – полнее использовать эти возможности при обучении детей. Однако как это делать, учитель не всегда знает. Нередко это приводит к тому, что развитие логического мышления в значительной мере идет стихийно. Поэтому большинство учащихся не овладевают начальными приемами логического мышления.

Чему нужно научить ребенка? Размышлять, объяснять полученные результаты, сравнивать, высказывать догадки, проверять, правильные ли они; наблюдать, обобщать и делать выводы. Овладев основными приемами мыслительных операций, ученики должны уверенно двигаться по пути познания, не бояться нестандартных заданий, демонстрировать способность «учить надолго, а не знать, пока изучаешь» [2, с. 26]. К началу младшего школьного возраста психическое развитие ребенка достигает достаточно высокого уровня. Все психические процессы – восприятие, память, мышление, воображение, речь – уже прошли достаточно долгий путь развития. В начале данного возрастного периода доминирующим является наглядно-образное мышление, поэтому, если в первые два года обучения дети много работают с наглядными образцами, то в следующих классах объем такого рода занятий сокращается.

Рассмотрим развитие логического мышления на примерах провоцирующих задач. Такие задачи еще называют задачами-ловушками. Это особый класс задач, в условии которых содержатся различного рода упоминания, намеки, подсказки. Но все эти подсказки подталкивают ученика к выбору ошибочного решения или неверного ответа [1].

Провоцирующие задачи обладают высоким развивающим потенциалом. Они способствуют развитию одного из важнейших качеств мышления – критичности. Ученик учится анализировать информацию, учится оценивать ее с разных сторон, а со временем повышается интерес к математике как науке.

Велика и дидактическая сторона таких задач. Ученик, попадая заранее в ловушку, испытывает сожаление от того, что не обратил внимания на нюансы условия, невдумчиво прочитал задачу и угодил в неловкое положение. В будущем неумение выделять существенное может серьезно затруднить процесс обучения [3].

Чтобы получить целостное представление обо всем многообразии провоцирующих задач, их возможностях в развитии критического мышления младших школьников, приведем некоторые виды этих задач.

I вид. Задачи, условия которых в той или иной мере указывают на неверный ответ.

II вид. Задачи, условия которых тем или иным способом подсказывают неверный путь решения.

III вид. Задачи, вынуждающие придумывать, составлять, строить такие математические объекты, которые при заданных условиях не могут иметь места.

IV вид. Задачи, вводящие в заблуждение из-за неоднозначности трактовки терминов, словесных оборотов, буквенных или числовых выражений.

V вид. Задачи, условия которых допускают возможность «опровержения» семантически верного решения нематематическим способом.

Приведем примеры каждого вида задач, доступных для учащихся начальной школы.

I вид. Задачи, условия которых в той или иной мере указывают на неверный ответ.

1) Сколько прямоугольников можно насчитать в изображении окна?

Предполагаемый ответ ученика: 4. Но это не так. Помимо 4 основных прямоугольников, есть еще 3. Они образованы двумя верхними, двумя нижними и всеми четырьмя прямоугольниками. Поэтому правильный ответ: 7 прямоугольников.

2) Сколько знаков будет в числе, в записи которого содержится 4 нуля?

Предполагаемый ответ ученика: четырехзначным, но он не верен, так как помимо 4 нулей в записи числа должны обязательно присутствовать цифры, отличные от нуля. Правильный ответ: пятизначным и более.

3) Незнайка хвастался, что знает:

а) самое большое натуральное число:

б) натуральное число, которое делится на любое натуральное число;

в) натуральное число, не делящееся ни на одно из натуральных чисел.

В каком случае Незнайка окажется прав и почему?

Чаще всего учащиеся выбирают утверждение (б), забывая, что нуль не натуральное число.

Правильный ответ: ни в каком.

4) Что больше: полметра, 5дм, 50 см или 500 мм?

Многие учащиеся отвечают 500мм. Но верный ответ: эти величины равны.

5) Какое число, кратное 3, следует за числом 202?

Напрашивается ответ 203, ведь именно оно следует за числом 202. Но 203 не делится на 3. Верный ответ 204.

II вид. Задачи, условия которых тем или иным способом подсказывают неверный путь решения.

1) Тройка лошадей проскакала 15 км. Сколько километров проскакала каждая лошадь?

Условие этой задачи подталкивает ученика выполнить деление 15 : 3 = 5 (км). На самом деле каждая лошадь проскакала столько же сколько и все лошади: 15 километров.

2) Лупа дает четырехкратное увеличение. Каким будет отрезок длиной 7 см, рассматриваемый через эту лупу?

Напрашивается действие умножения 4 х 7. Но умножение тут не требуется. Правильный ответ: 7 см.

К этому виду можно отнести и «Старинные задачи».

(Старинная задача) Шел Иван в Москву, а навстречу ему шли 7 мужиков, у каждого из них было по мешку, а в каждом мешке – по петуху. Сколько существ направлялись в Москву?

Дети, обычно, складывают 1 + 7 + 7 = 15. Но в этой задаче находить сумму не требуется, так как в Москву шел только Иван.

3) У палки два конца. Если один из них отпилить, сколько концов получится?

У детей сразу возникает желание выполнить вычитание 2 – 1. Но у палки не может быть один конец. Верный ответ: 2 + 2 = 4.

4) На руках 10 пальцев. Сколько пальцев на 10 руках?

Появляется искушение 10 х 10. Но верное решение: 10 х (10 : 2) = 50.

5) Шесть рыбаков съедает за 6 дней 6 судаков. Сколько судаков съедят 12 рыбаков за 12 дней?

Напрашивается решение 6 х 2 =12 судаков. Но рассуждать надо так. Исходя из условия в день 6 рыбаков съедают 1 судака, значит 12 рыбаков в день съедят 2 судака. А за 12 дней 2 х 12 = 24 судака.

Для большей наглядности решение этой задачи можно представить в виде таблицы:

6 рыбаков	6 дней	6 судаков
6 рыбаков	1 день	1 судак
12 рыбаков	1 день	2 судака
12 рыбаков	12 дней	24 судака

6) Две подружки по лесу шли, 3 грибочка нашли. Четверо друзей пойдут, сколько грибов найдут?

Зачастую учащиеся пытаются найти ответ при помощи арифметических действий. Но четверо друзей могли вообще грибов не найти. Верный ответ: неизвестно.

7) Сколько раз отрезок АВ поместится на данной кривой?

Учащиеся пытаются определить «на глазок», забывая, что отрезок является частью прямой линии, поместить его на кривой не удастся. Правильный ответ: ни разу.

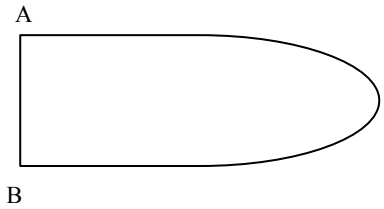

8) Мы знаем, что 1 кошка за 1 день ловит 1 мышку.

а) За сколько дней 1 кошка поймает 2 мышек?

б) За сколько дней 2 кошки поймают 2 мышек?

в) За сколько дней 5 кошек поймают 5 мышек?

На 1 вопрос дети дают безошибочный ответ, поскольку кошек осталось столько же, их можно не считать. За 1 день кошка поймает 1 мышку, за 2 дня – 2 мышки.

б) Ответ, который приходит в голову первым, чаще всего оказывается неправильным. Напрашивается ответ: за 2 дня.

Считаем за 1 день: 1 кошка поймает 1 мышку, 2 кошки – 2 мышки.

Верный ответ: за 1 день.

в) Напрашивается ответ: за 5 дней.

Считаем за 1 день: 1 кошка поймает 1 мышку, 5 кошек – 5 мышек.

Верный ответ: за 1 день.

III вид. Задачи, вынуждающие придумывать, составлять, строить такие математические объекты, которые при заданных условиях не могут иметь места.

1) Используя цифры 1 и 4, запишите трехзначное число, дающее при делении на 3 остаток 2.

Такого числа не существует, поскольку любое трехзначное число, составленное из этих цифр, будет делиться на 3 без остатка.

IV вид. Задачи, вводящие в заблуждение из-за неоднозначности трактовки терминов, словесных оборотов, буквенных или числовых выражений.

1) Как можно истолковать равенства: 8 + 9 = 5, 3 – 5 = 10?

Как верные равенства, если счет вести по циферблату.

2) На листе бумаги написано число 606. Какое действие надо совершить, чтобы увеличить его в полтора раза?

В этом задании имеется в виду не математическое действие, а просто игра с бумажным листом. Если перевернуть лист, на котором написано 606, то увидим запись 909 – число, которое в полтора раза больше числа 606.

V вид. Задачи, условия которых допускают возможность «опровержения» семантически верного решения нематематическим способом.

1) Три спички выложены на столе так, что получилось четыре. Могло ли такое быть, если других предметов на столе нет?

Сразу напрашивается ответ: нет. Но это опровергается рисунком.

2) Можно ли из 13 палочек длиной по 7 см каждая сложить метр?

Напрашивается отрицательный ответ, так как 13 х 7 =91 см. Но ответ другой: при помощи этих палочек выложить слово метр.

Описанные разновидности провоцирующих задач не исчерпывают всего их многообразия, но дают представление о способах их составления и использования в обучении математики. Данные задачи не шаблонны, их не надо решать на скорость или на количество – они учат рассуждать. В результате многократных изменяющихся упражнений, ум ребенка становится более гибким, рассуждения учащихся – последовательными, доказательными, логичными, речь – четкой, убедительной, аргументированной.

Повышается интерес к предмету, формируется неординарность мышления, умение анализировать, сравнивать, обобщать и применять знания в нестандартных ситуациях. Ведь в творческом поиске легких побед не бывает, поэтому в достижении поставленных целей развивается упорство, что очень ценно.

Список литературы:

1. Истомина Н.Б. Активизация учащихся на уроках математики в начальной школе. – М.: Просвещение, 1985. – 64 с.
2. Калинина А.Б., Кац Е.М., Тилипман А.М. Математика в твоих руках: Начальная школа. – М.: ВАКО, 2016. – 183 с.
3. Сорокин П.И. Занимательные задачи по математике. – М.: Просвещение, 1999. – 152 с.

И.С. Иордатий, воспитатель,
Л.А. Вилкова, воспитатель,
Н.Ф.Сербина, учитель- логопед
МДОУ «Рыбницкий детский сад №16 комбинированного вида»,
г. Рыбница, Приднестровье

ЛЕГО-КОНСТРУИРОВАНИЕ КАК СРЕДСТВО РАЗВИТИЯ РЕЧЕВОГО ТВОРЧЕСТВА ДОШКОЛЬНИКОВ

В статье описывается значение развития речевого творчества дошкольников. Особое внимание уделяется применению Лего-конструирования как эффективного средства развития творческого рассказывания детей. Перечисляются условия, которые необходимо создать для развития речевого творчества посредством Лего-конструирования.

Ключевые слова: *креативность, творческий потенциал, Лего-конструирование, конструктивная деятельность, словесное творчество, монологическая речь, диалогическая речь, сюжетная линия.*

Современный мир предъявляет особые требования к каждой личности. Обществу необходим человек, который способен проявлять активное творчество в выборе нестандартных подходов в решении различных задач, без особых усилий находить выход из сложившейся ситуации в нашем постоянно меняющемся мире. В связи с этим изучение потенциальных возможностей развития творческих способностей на разных возрастных этапах является чрезвычайно актуальным, как для науки, так и для педагогической практики.

Учитывая данные тенденции современное образование ставит перед каждым педагогом задачу формирования у подрастающего поколения не только интеллектуальных способностей, но и, прежде всего, развитие творческого потенциала каждого ребёнка [4].

Активизация творческой деятельности современного дошкольника – это актуальная задача, ибо от того, насколько сегодняшний ребёнок сможет овладеть способами творческой самореализации, зависит завтрашний уровень технической и духовной стороны нашего общества.

К проблеме детского творчества, к развитию креативных способностей обращалась во все времена. В этой области работали различные педагоги-исследователи: Недоспасова В. А., Флерина Е.А., Григорьева Г.Г. и др. [5].

Психологи трактует творчество как самоценность ребёнка и его личностное качество, как деятельность естественную и необходимую для развития способностей каждого дошкольника [2].

В теории и практики дошкольного образования накоплен огромный опыт в развитии творческих способностей детей в художественных видах деятельности [1].

Так как элемент творчества может присутствовать в любом виде человеческой деятельности, то справедливо говорить не только о художественных творческих способностях, но и о технических, математических творческих способностях и в частности речевых.

Одним из наиболее эффективных средств развития речевого творчества является конструктивная деятельность, в данном случае Лего-конструирование. Это вид модулирующей конструктивной деятельности в которой развивается регулирующая и панирующая функция речи. В тоже самое время, Лего-конструирование является активным помощником в формировании и развитии детского речевого творчества, в частности при составлении творческих рассказов, сказок.

Словесное творчество выражается в различных формах рассказов, сказок, стихов, загадок и т.д. Это требует от детей активной работы воображения, мышления, речи, проявление наблюдательности, волевых усилий, участия положительных эмоций [1].

Особенность творческих рассказов дошкольников заключается в том, что, он должен самостоятельно придумать сюжет, воображаемые действующие лица. Это сложный процесс, который

требует от ребёнка определенных умений и навыков. Применение Лего-конструирования обеспечивает возможность сделать эту деятельность более занимательной и интересной.

При составлении сюжетных творческих рассказов дети создают различные постройки, объединённые одной сюжетной линией, они как-бы готовят наглядный материал, который в дальнейшем будет обыгрываться в процессе развёртывания сюжета.

Лёгкость и мобильность деталей конструктора, возможность быстро и легко изменить созданную постройку, служит основой в сохранении динамичности и последовательности в процессе рассказывания. Всё это, в свою очередь обеспечивает качественное развитие монологической речи.

Однако, посредством Дего-конструктора, можно добиться и качественных результатов в развитии диалогической речи. Строя своих героев из конструктора дети очень часто их озвучивают, начинают вести диалог от лица двух или более персонажей. Интонирование голосом, наличие объёмных построек повышает речевую активность воспитанников. В практической деятельности, можно часто наблюдать как дети создают не только уже существующих сказочных персонажей, но и совершенно новых необычных героев.

Возможности конструктивной деятельности, в частности с помощью Лего-конструктора, в речевом развитии дошкольников очень велики. Однако необходимо учитывать, что реализация данного вида конструирования возможно только в том случае если:

- созданы определённые материально-технические условия. В частности, в групповом помещении, должен быть в наличии конструктор данного вида, в достаточном количестве;
- необходимо чтобы конструктор находиться в доступном для детей месте;
- у воспитанников должны быть сформированны определённые навыки и умения в конструктивной деятельности со строительным материалом данного вида [5].

Только в этом случае возможно применение Лего-конструктора, как одного из эффективных средств развития словесного творчества дошкольников.

Особенность современного периода развития образования заключаются в том, что к подрастающему поколению предъявляются совершенно новые требования: активность, инициативность, креативность и т. д. В связи с этим поиск наиболее эффективных средств развитии перечисленных личностных качеств, стало основной задачей каждого педагогического коллектива. Интеграция различных видов деятельности, в частности конструктивная и речевая является основой для выполнения поставленной задачи.

Список литературы:

1. Ветлугина Н.А. «Художественное творчество и ребенок». Монография. -М.: Педагогика, 1983.
2. Выготский Л.С. «Воображение и творчество в детском возрасте» – М. Просвещение, 1991.
3. Ильин, Е.П. Психология творчества, креативности, одаренности / Е.П. Ильин. – СПб.: Питер, 2009. – 434 с.
4.Танникова Е.Б. «Формирование речевого творчества дошкольников». Программа развития. Сфера, 2008.- 96с.
5. Флерина Е.В. «Лего-конструирование в детском саду». ФГОС ДО. Библиотека современного детского творчества. Сфера, 2019. – 136с.
6. Якаева И. П. Развитие речевой деятельности детей в возрасте 4-5 лет посредством лего-конструирования [Текст] // Актуальные задачи педагогики: материалы IV Междунар. науч. конф. (г. Чита, октябрь 2013 г.). – Чита: Издательство Молодой ученый, 2013. – С. 57-59.

Л.П. Кабак, учитель,
Т.В. Каморина, учитель,
Е.В. Стэнилэ, учитель,
МОУ «РРСОШ № 11»,
г. Рыбница, Приднестровье

ИСПОЛЬЗОВАНИЕ СОВРЕМЕННЫХ ТЕХНОЛОГИЙ В ПОЗНАВАТЕЛЬНОЙ ДЕЯТЕЛЬНОСТИ МЛАДШИХ ШКОЛЬНИКОВ

В статье раскрывается сущность технологии развития изобретательских задач. Описываются некоторые приемы, которые используются в образовательном процессе начальных классов, в частности приемы составления загадок, метафор, лимерик.

Ключевые слова: *ТРИЗ, технология, приемы, загадка, метафора, лимерики.*

Изменяется время, меняются дети, другим становится процесс образования, а слова, которые сказал известный русский писатель, остаются актуальными и в наше время. Какие методы и приемы необходимо применить педагогу, чтобы нынешние ученики учились без принуждения?

В каждом классе есть несколько учеников, которые понимают учителя «с полуслова». А если самостоятельно прочитают материал учебника, то сразу поймут и вникнут в тему. Большая же часть детей усваивает материал не сразу, не прочно. Таким учащимся для запоминания необходимо не только слушать, но и обсудить со сверстниками, доказать свою точку зрения, если необходимо, даже поспорить. Одним словом – стать активным участником познания.

Поэтому возникает необходимость использовать в своей педагогической деятельности новые приёмы и современные общеобразовательные технологии. Рассмотрим современную технологию – технологию решения изобретательных задач (ТРИЗ).

ТРИЗ – педагогическая система, в результате которой формируется личность, имеющая вариативное воображение. Позволяет человеку овладеть огромной поисковой активностью в решении вопросов, которые ставит перед нами современное общество. Приемы ТРИЗ превращают урок в необычное путешествие, позволяют ученику творить, выдумывать и самостоятельно открывать новые знания. Урок из традиционного становится активно-деятельностным. Особенная прелесть уроков ТРИЗ заключается в том, что эти уроки никогда не повторяются точно, ни один урок не похож на другой. В занятиях по ТРИЗ, как ни на каком другом уроке, могут отразиться увлечения учителя и интересы учеников. Остановимся на тех приёмах, которые используются на уроках в начальной школе. Заметьте «используются».

На этапе актуализации знаний используется прием «Да-нет». Этот прием построен на сужении поиска необходимой информации при помощи поставленных вопросов. Ведущий (учитель) имеет право отвечать только «да-нет». Учащиеся учатся систематизировать имеющую информацию, связывать разрозненные факты, слушать и слышать друг друга (коммуникативные УУД).

Например: на уроке математике учитель задумал число, которое записано в числовом ряду: 10, 20, 30, 40, 50, 60, 70, 80, 90.

Чтобы узнать это число, необходимо задавать вопросы.

– Это число больше числа 20? ДА

– Оно состоит из семи десятков? НЕТ

– Соседи этого числа 40 и 60? НЕТ

– Оно меньше числа 40? ДА

– Это число 30? ДА

Этот прием позволит детям самостоятельно сформулировать тему урока.

На доске записаны слова: мышеловка, мышь, мышиный, мышка.

– В написании слова есть буквосочетание ШИ? НЕТ

– Это слово состоит из двух слогов: НЕТ

– Это существительное мужского рода? НЕТ

– Это прилагательное? ДА

– Загаданное слово – мышиный. Тема урока: «Имя прилагательное».

Использовать данный прием можно в разных областях знаний: загадывать часть речи, часть слова, писателя, произведение, значение незнакомого слова. Комфортное начало урока способствует положительному эмоциональному настрою учащихся. Такое начало захватывает необычностью, яркостью, активизирует детскую познавательную потребность и активность. Каждый хочет угадать объект, который задумал учитель. Идет обмен репликами, вопрос одного ученика активизирует мысль другого, стимулирует активность.

Прием «Морфологический ящик» универсален. Его используют на всех этапах урока и на различных предметах. Это, своего рода, копилка для сбора информации по определенной теме. На уроках русского языка можно составлять различные копилки слов, например копилка синонимов и антонимов, многозначных слов. Плодотворной оказалась работа по сбору слов с характерными орфограммами. Проводится исследование копилки и закрепляются изученные орфограммы. Работа с таким «ящиком» оправдывает себя. Задания на систематизацию слов помогают распознать орфограммы в словах, правильно подобрать проверочные слова, а в результате – грамотное письмо. На уроках изобразительной деятельности помогают составить портрет фантастического или несуществующего животного, которого ребята потом рисуют.

В первом классе на уроке окружающего мира ребята стали пополнять «ящик» сведениями о реке Днестр. По мере составления «портрета» реки, у ребят возникало много вопросов. Эти вопросы побуждали детей к поиску ответов. Собирая сведения, «морфологический ящик» пополнялся. Со временем поисковая деятельность переросла в исследовательскую работу. Позже группа ребят использовала данную информацию из «морфологического ящика» для написания своей работы и представили ее на школьной конференции «Шаг в науку». А презентация и полученный лэпбук, которые были созданы, ребята предоставили учителям города при проведении проектной задачи «Мой город» в рамках муниципального семинара.

Приём «Составление загадок». Составить загадку. Такое задание получают первоклассники на уроках литературного чтения. Если ребенок от рождения творческий, то ему легко справиться. А если, нет? Этот прием позволяет научить сочинять загадки каждого. У объекта выделяется признак, отвечающий на вопрос «какой?», и делается подборка объектов, у которых данный признак ярко

выражен. После заполнения таблицы вставляется между правыми и левыми столбцами «как» или «но не».

Какой?	Кто такой же?	
зеленый	огурец	
сладкий	сахар	
полосатый	кот	Ответ: арбуз.

У второклассников получились такие загадки:

Я на кухне молчу.
Головой своей верчу.
Мою чашки, ложки.
Ты включи меня немножко. (Колесник Надежда,7 лет)

Прием «Лимерики» – это лаконичное стихотворение, которое состоит из пяти строк. Лимерик пишется в виде бессмыслицы и рифмуется таким образом: первая и вторая строка, третья и четвертая строка, пятая строка является выводом и может не рифмоваться. В «стихотворении» должно быть ярко выраженное противоречие или преувеличение. Чем противоречивее выбранное сочетание, тем оно более похоже на лимерик.

Например:

В школе лимерики изучали
И прекрасно сочиняли.
Дома вот беда случилась.
Объяснить родителям не получилось.
Раньше об этом они и не знали. (Рудь Василиса,7 лет)

Петушок взлетел на пень,
Кукарекал там весь день.
А потом пошел домой
Съел конфету с колбасой.
Песни петь тут стало лень. Топольницкая Виктория,7лет)

В результате работы с приемами ТРИЗ на уроках дети фактически свободно проявляют своё воображение и фантазию, самый «слабый» ученик может почувствовать свою значимость, поверить в свои силы, ощутить себя созидателем.

Есть прекрасная технология
И совсем не филология.
Развивает у ребят воображение
И учит без напряжения.
ТРИЗ – богатство!

Список литературы:

1. Альтшуллер, Г.С. Психология изобретательского творчества / Г.С. Альтшуллер, Р. Б. Шапиро – Текст: непосредственный.// Вопросы психологии. – 1956. – № 3. – С. 5-11.

2. Гин, С.И. Элементы ТРИЗ в начальной школе / С.И. Гин. – Текст: непосредственный // Развитие творческих способностей детей с использованием элементов ТРИЗ: тез. докл. второй регион. науч.-практ. конф. – Челябинск, 1999. – С. 41-42.

3. Попова, О.В. Кружковая работа по ТРИЗ-технологии в начальной школе / О.В. Попова – Текст: непосредственный // Начальная школа плюс до и после. – 2008. – № 1. – С. 66-69.

4. Хоменко, Н.Н. Теория решения изобретательских задач – ТРИЗ / Н.Н. Хоменко – Текст: непосредственный // Школьные технологии. – 2000. – № 5. – С. 28-30.

Л.П. Кабак, учитель,
Т. Н. Шкваровская, учитель,
МОУ «Рыбницкая русская средняя общеобразовательная школа № 11»,
г. Рыбница, Приднестровье

МЕТОДИЧЕСКИЕ ПРИЕМЫ КРИТИЧЕСКОГО МЫШЛЕНИЯ НА УРОКАХ ЛИТЕРАТУРНОГО ЧТЕНИЯ

В статье рассматриваются учебные возможности использования технологии развития критического мышления через чтение. Описываются технологические приемы, используемые на уроках литературного чтения. Все приемы распределены по отдельным стадиям урока(вызова, осмысление, рефлексии) и проиллюстрированы примерами.

Ключевые слова: *критическое мышление, образовательная технология, приемы, литературное чтение, текст.*

Новая организация общества, новое отношение к жизни предъявляют и новые требования к школе. Перед нынешними учителями предстает новая цель обучения – самостоятельное овладение учениками информации, сохранение и использовании её в дальнейшем. Именно этой цели – воспитание деятельной личности, которая умеет осваивать и применять знания, и определены основные задачи современного образования. Научить учиться – приобрести это умению необходимо ещё в начальной школе, чтобы впоследствии использовать его при обучении на других ступенях образования. Именно в этом поможет технология развития критического мышления.

Основное достояние технологии – создание такой атмосферы на уроке, при которой учащиеся активно работают под контролем педагога, размышляют над информацией, расширяют свои знания об окружающем мире. Встречаясь с новой информацией, ученики должны уметь работать с ней вдумчиво, критически оценивать новое и делать выводы. Роль учителя – в основном, помогать ученику в познании.

Методика РКМЧП включает три этапа: вызов, осмысление и рефлексия.

1 этап – «Вызов» (ликвидация чистого листа)

Возникает проблема – Что я знаю по данной теме? Поиск ответа на данный вопрос происходит в парной или групповой форме. Благодаря таким формам работы у ребят формируется представление и возникает новая проблема – Что хочу узнать?

2 этап – «Осмысление» (реализация осмысления)

На данной стадии ученик при помощи учителя и своих одноклассников отвечает на вопросы, которые сам поставил перед собой на первом этапе. Это, как правило, самый длительный этап урока, который предполагает получение новых знаний, их осмысление, соотнесение с имеющимися знаниями. Цель данного этапа – подтолкнуть ребёнка к высказываниям. При этом важно, чтобы учащиеся обменивались мнениями, говорили, иногда даже спорили. Это и обогащает их словарный запас и вырабатывает гибкость мышления.

3 этап – «Рефлексия» (размышление)

Рассуждение и обобщение того, «что я узнал» на уроке по данной проблеме. Данный этап благоприятен для целостного понимания и осознания темы. У детей формируется личная позиция и собственное мнение к данной проблеме, а также анализ самого процесса изучения материала. Учащиеся самостоятельно делают выводы, приводят сравнения, анализ, соотносят новые знания с имеющимися знаниями.

Представим некоторые приёмы работы для каждого этапа урока литературного чтения на примере рассказа Т. Пономарёвой «Два Мазая».

I.Стадия вызова

Прием «Отсроченная отгадка»

Учащиеся отвечают на поставленные вопросы. Но главный вопрос остается открытым почти до конца урока. А в конце урока на него дети должны самостоятельно дать ответ

1. Медведь, щепка, старик _____?
2. Утенок, стрекоза, хозяйка, Алёша _____ ?
3. Утка, мальчики, утята _____?
4. _____?

– Что объединяет эти рассказы? Знакомо ли вам имя Т. Пономарёвой?

Чтосвязывает данные произведения с творчеством Тамары Пономарёвой?

II. Стадия осмысления.

1.Словарная работа. **Приём «Ассоциации»**

– Ребята, в тексте встретятся незнакомые слова. Давайте их прочтём. Какие предположения, ассоциации у вас возникают при чтении этих слов?

ЛУГОВИНА – луг, местность на берегу реки и т.д.

ФУФАЙКА – теплая куртка, старое пальто и т.д.

БРАКОНЬЕР – человек, который охотится на зверей без разрешения.

2.Первичное восприятие текста. **Прием « Зигзаг».**

1 группа. «На заливной луговине».

2 группа. « Фигурки на островке».

3 группа. «Спасение зайчат».

4 группа. «Прозвище «Два Мазая».

3. Анализ произведения. **Прием «Верно-неверно».**

1. Действия в рассказе происходили летним утром?
2. Мальчики катались на плоту?
3. Зайчиков увидели на холме?
4. Зайцы без испуга приветствовали путешественников?
5. Завернули в одеяло?
6. Отвезли спасённых домой?
7. Поселили зайчат в зооуголок?

8. Мальчики кричали зайчатам?

9. Произведение Некрасова называлось «Дед Мазай»?

Приём «Прогноз» (Что произошло, если бы мальчики отнесли зайчат в зооуголок?).

III. Рефлексия

– Что же Тамара Пономарева хотела сказать нам этим произведением, какую главную мысль определила?

– А можно ли идею произведения высказать пословицей « Кто скоро помог, тот дважды помог»?

Прием « Диаманта».

1. Два Мазая
2. Весёлые, молодые
3. Помогают, спасают, отпускают
4. Сострадание, веселье, помощь, активность
5. Отстреливают, нарушают, истребляют
6. Жестокие, кровожадные
7. Браконьеры

Предложенные приемы – далеко не весь набор методических приемов и стратегий ведения урока. Каждый из них призван решить определенные задачи: формирование понятий, умение сравнивать объекты, систематизировать материал и т.д., и все вместе нацелены на развитие критического мышления ребенка, на развитие его личности.

Список литературы:

1. Бобровская Г.В. Активизация словаря младших школьников/ /Журнал «Начальная школа» № 4. с. 47.

2.Двинянина Л. В. Использование приёмов технологии развития критического мышления через чтение и письмо в начальной школе. http://blog.zabedu.ru/garmoniya/использование-приёмов-технологии-развития-критического-мышления.

3. Загашев И.О., Заир-Бек С.И., Муштавинская И.В. Учим детей мыслить критически//Альянс «Дельта», 2003. – 192 с.4. Критическое мышление и новые виды грамотности. Сборник. Составитель О. Варшавер. - М., 2010.

4. Хижнякова О.И. Современные образовательные технологии в начальной школе. Педагогический практикум для учителей начальных классов//Ставрополь СКИПКРО 2006.

Л.А. Кислякова, учитель,
О.А. Козак, учитель,
МОУ «Рыбницкий теоретический лицей - комплекс»,
г. Рыбница, Приднестровье

ПРОБЛЕМЫ ТЕОРИИ И ПРАКТИКИ ОБУЧЕНИЯ МАТЕМАТИКИ И ИНФОРМАТИКИ

В статье рассмотрена роль и основные этапы проведения современных уроков математики и информатики, а так же, алгоритм подготовки и проведения практических работ в курсе математики которые являются неотъемлемой частью образовательного процесса.

Ключевые слова: *современный урок теоретический материал, практический материал, проблемные ситуации, практические занятия, оборудование.*

В периоды реформирования общества и школы проблема взаимосвязи науки и практики приобретает особую остроту. При этом именно учителя первыми понимают это, пытаясь на практике разрешить противоречия между новыми требованиями и сложившейся системой обучения школьной математики и информатики. В такие периоды обращение учителей к науке в поисках ответа на выдвигаемые практикой вопросы резко возрастает. Анализ этих обращений показал, что их можно распределить по трем группам.

К первой группе отнесем обращения, связанные с потребностью обновления содержания. Здесь на первое место выдвигались математика, информатика и информационно – коммуникационные технологии, что совершенно понятно, ибо отражает происходящие в обществе социально-экономические перемены [3,5].

Ко второй группе относятся проблемы, связанные с оснащением компьютерным оснащением.

К третьей группе можно отнести организацию обучения, отражающего тенденции перехода практики от традиционной парадигмы обучения к гуманистической.

Произошли определенная динамика и сдвиги в приоритетности проблем. Так, в значительной мере ученые помогли учителям сориентироваться в проблемах математики, информатики и ИКТ и многих других вопросах и др.

Одной из форм обучения учащихся математике, способствующих развитию и воспитанию графических, вычислительных навыков и умений, являются практические работы. При этом первостепенное значение имеет выработка практических навыков владения чертёжными и измерительными инструментами, приборами.

В каждом классе в течение года может быть проведено несколько таких работ. Первые практические работы следует проводить только в классе, они должны быть непродолжительными, их необходимо выполнять вместе с учениками. И только после того как будут сформированы первые умения, навыки работы с чертёжными инструментами, можно давать такие работы и в качестве домашних заданий (работы могут быть выполнены в тетрадях, альбомах, на листах миллиметровой бумаги).

Как правило, все практические работы учеников проверяются и оцениваются. При этом выставляются только положительные оценки. Конечно, иногда работы бывают математически безграмотными, но ученик трудился, что-то сделал верно: работа – это его труд. Ясно, что важен результат, но не менее важно и уважение к труду ребёнка. Особенно важно не убить у него желание трудиться, поэтому, получая плохо выполненные работы учеников, не следует торопиться с порицанием, необходимо провести дополнительную индивидуальную работу и добиться положительных результатов.

Заметим, что практические работы могут проводиться с различными целями: с целью закрепления изученного материала, выработки практических навыков; обзорные по пройденной теме; по повторению, обобщающие по нескольким темам; предшествующие изучению нового материала.

Приведём фрагменты отдельных уроков, на которых решались эти вопросы. Так, проводилась практическая работа по теме «Угол, стороны и вершины угла, обозначение угла» [1].

Цель работы: закрепить навыки построение луча; выработать навыки в построении угла, его обозначении.

Оборудование: карточка с заданием, линейка, карандаш.

Работа проводилась в классе при закреплении изученного материала [1].

1) Начертите угол, обозначьте его. Проведите внутри угла луч с началом в его вершине.

2) Какие из отмеченных точек расположены внутри угла ABC?

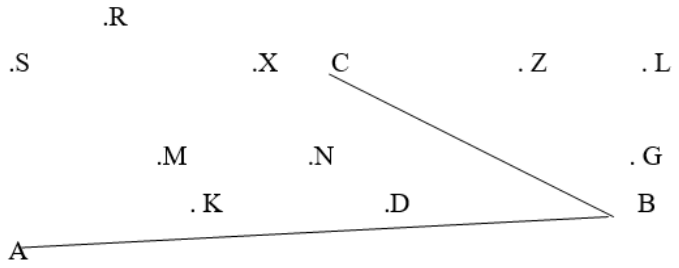

Рис1. Построение угла

Практическая работа – это не только итоговая работа по теме; это кропотливая работа из урока в урок. И назначения её самые разные. Так, можно провести работу, которая поможет ученику получить определённую закономерность. С этой целью им предлагается:

- построить две различные прямые (о их взаимном расположении на плоскости ничего не говорится);
- отложить на одной из них 4 равных отрезка;
- через их концы провести параллельные прямые до пересечения с другой прямой;
- измерить длины отрезков, получившихся на другой прямой;
- сравнить длины этих отрезков и сделать выводы из проделанной работы.

В процессе работы есть возможность проконтролировать выполнение заданий каждым учеником и, если нужно, оказать помощь. Обычно большинство учеников приходят к правильному выводу и учителю остаётся добавить, что эта закономерность не только была подмечена древнегреческим учёным Фалесом, но и доказана им: это предложение вошло в геометрию под названием теоремы Фалеса. И сложная конструктивная формулировка при рассмотренном практическом подходе делается понятной, логически осмысленной. Оправдывает себя и такая практическая работа, в ходе выполнения которой мы приходим не только к определённой закономерности, но и вырабатываем навыки в использовании закономерности [2,4].

В заключении отметим, что практические работы в курсе математики неотъемлемая её часть и рассматривать их надо как один из очень многих приёмов, которые помогают в работе по успешному усвоению учениками программы.

Список литературы:

1. Гаврилов Н.Ф. Поурочные разработки по геометрии – М.: Вако, 2006. – 135с.
2. Истомина М.Б. Уроки математики – Смоленск: Ассоциация 21 века, 2010 – 74с.

3. Кравец В.А., Кухаренко В.Н. Вопросы формирования информационной культуры // Теория и практика общественно-научной информатики.– 1999, №2.– С.5–29.

4. Кузнецов А.А., Захарова Т.Б., Захаров А.С. Общая методика обучения информатике. 1 часть. – М.: МПГУ, 2014.

5. Питюков В.Ю. Основы педагогической технологии: Учебно-методическое пособие, 3-е изд. испр и доп. – М.: Изд «Том и Д», 2001.

А.В. Кожухарь, воспитатель,
МДОУ «Рыбницкий центр развития ребенка №2»,
Г.И. Платонова, воспитатель-методист
по физическому развитию,
МДОУ «Ержовский детский сад комбинированного вида,
г.Рыбница, Приднестровье

ПОДВИЖНЫЕ ИГРЫ – ЗАЛОГ ЗДОРОВЬЯ МАЛЫШЕЙ

Данная статья посвящена важности подвижных игр в жизни детей дошкольного возраста. Нормально развивающийся ребенок с рождения стремится к движениям. Огромную потребность в движении дети стремятся удовлетворить в играх. Играть для них – это, прежде всего, двигаться и действовать.

Ключевые слова: *подвижная игра, воспитание, коллективный, правила, здоровье, интересы, двигательная активность.*

Подвижная игра – естественный спутник жизни ребенка, источник радостных эмоций, обладающий великой воспитательной силой.

Подвижные игры являются традиционным орудием педагогики. Испокон веков в них яко отражался образ жизни людей, их быт, труд, национальные устои, представления о чести, смелости, мужестве, желание обладать силой и ловкостью, выносливостью, быстротой и красотой движений, проявлять смекалку выдержку, творческую выдумку, находчивость, волю и стремление к победе [1]. Подвижные игры являются неотъемлемой частью художественного и физического воспитания дошкольников. Они вызывают активную работу мысли, способствуют расширению кругозора, уточнению представлений об окружающем мире, совершенствованию всех психических процессов, стимулируют переход детского организма к более высокой ступени развития. Именно поэтому игра признана ведущей деятельностью ребенка-дошкольника [7]. Все свои жизненные впечатления и переживания малыши отражают в условно-игровой форме, способствующей конкретному перевоплощению в образ («Гуси-лебеди», «Коршун и наседка», «У медведя во бору», «Олени и пастухи»). Игровая ситуация увлекает и воспитывает ребенка, а встречающиеся в некоторых играх диалоги непосредственно характеризуют персонажей и их действия, которые надо умело подчеркнуть в образе, что требует от детей активной умственной деятельности [6].

Большое воспитательное значение заложено в правилах игры. Благодаря соблюдению правил игры ребенком у него вырабатывается умение действовать в коллективе, по сигналу. Ход подвижной игры регулирует поведение и действие детей, их взаимопонимания, содействуют развитию воли, т.к. ребенок проявляет воспитываемые у него качества. Например, в игре «У медведя во бору», малыши во время произнесения текста идут в гости к медведю, имитируя сбор ягод и грибов, и только по окончании текста, дети бегут к домику, а медведь догоняет. Игра воспитывает у детей терпение, выдержку и внимание. Детям двух-трех лет еще сложно выполнять правила игры, поэтому в этом возрасте мы используем игры с текстом, которые подсказывают ребенку нужные движения. Например, в игре «Наседка и цыплята» ребятки согласно тексту, в начале ходят, машут крылышками, «гребут лапками», ищут зернышки, и только по сигналу кошка открывает глаза и догоняет цыплят [2].

Игра требует от ребенка быть внимательным, собранным, учит смышлености и ловкости, учит умению ориентироваться в пространстве, действовать слаженно в коллективе и оказывать друг другу взаимопомощь.Игры учат детей понимать юмор и шутки, в них часто бывают веселые сюжеты, используются забавные считалки. Например, «Сидел петух на лавочке, считал свои булавочки…». Игра помогает малоактивным детям поверить в свои силы, преодолеть робость. Ребенок должен чувствовать себя в обществе сверстников уверенно, как равный среди равных. Четкое выполнение движений, смелость, ловкость, находчивость усиливают чувство уверенности и помогают занять должное место в коллективе. Игра – это основной вид деятельности ребенка. Подвижные игры, как и другие виды игр, являются формой организации жизни детей, имеют большое значение в воспитании взаимоотношений. В этих играх чаще всего участвует группа детей, объединенных общими интересами [6].

В коллективных играх часто от действия одного ребенка зависит положение всего детского коллектива, от соблюдения правил ведущего зависит ход игры. Так, например, в игре «Хитрая лиса», согласно правилам, лиса выскакивает, только после того как ее позовут три раза, и «осаливает» детей

только дотрагиваясь, пойманный же ребенок сам садится на скамейку. В некоторых играх дети сами придумывают дополнительные правила. Например, в игре «Удочка», дети сами решают сколько ходов пропускает «пойманная» рыбка [8]. Во многих подвижных играх старшие дошкольники сами решают и договариваются, что считать ошибкой, а что нет. В играх «День и ночь», «Море волнуется» и других, им подобных, при объяснении рекомендуется пользоваться сюжетным рассказом. В игре «Сделай фигуру» предлагается придумать индивидуальные и коллективные фигуры по сюжетам: «Спортсмены», «Скульптор», «Зверинец» и др. с предметами и без них. При этом важное место отводиться поощрению детей, придумавших необычную фигуру, красиво и образно ее выполнивших. Особенно поощряются дети, преодолевшие неуверенность, робость и достигшие выразительности движений [4].

Игра развивает детей физически, в играх закрепляют основные виды движений, которые разучивали на физкультуре [5]. В более непринужденной игровой форме ребенку легче освоить то или иное движение. Например, дети двух-трех лет с легкостью выполняют прыжки с продвижением вперед в игре «Огуречик-огуречик». В игре «Котята и щенята» – ползание в определенном направлении. Игры позволяют ребенку научиться контролировать движения своего тела, учат ориентировке в пространстве и времени. В игре ребенок удовлетворяет свою потребность в движениях. Ф. Шиллер писал: «Реальность вещей – это их дело, видимость вещей – это дело человека, и дух, наслаждающийся видимостью, радуется уже не тому, что он воспринимает, а тому, что он воспроизводит».

Двигательная активность ребенка, проявляющаяся в играх, способствует саморазвитию, укреплению его здоровья, и является основой его здорового образа жизни, поэтому, в наше время особенно возросла значимость подвижных игр, т.к. в связи с изобретением огромного количества компьютерных игр, дети стали меньше двигаться [5]. Молодым родителям легче дать своему ребенку в руки телефон или планшет, вместо того чтобы поиграть с ним в мяч, прятки, ловьишки и т.д. Особенно важно, нам педагогам, прививать детям любовь и интерес к подвижным играм, желание самостоятельно организовывать их, стараться сделать их привлекательными при помощи атрибутов [3]. Ну и конечно необходимо вести пропаганду за здоровый образ жизни среди родителей.

Список литературы:

1. Бабенкова Е.А., Федоровская О.М. – Игры, которые лечат. Для детей от 5 до 7 лет. – М.: ТЦ Сфера, 2009. – 64 с.

2. Вареник Е.Н. – Физкультурно-оздоровительные занятия с детьми 5-7 лет. – М.: ТЦ Сфера, 2009. – 128 с.

3. Пензулаева Л. И. Физкультурные занятия в детском саду. Вторая младшая группа; Мозаика-Синтез – Москва, 2009. – 980 с.

4. Пензулаева Л.И. – физкультурные занятия в детском саду. Подготовительная к школе группа детского сада. Конспекты занятий. – М.: МОЗАИКА – СИНТЕЗ, 2011. – 112 с.

5. Сборник подвижных игр. Для работы с детьми 2-7 лет / Авт.-сост. Э.Я. Степаненкова. – М.: МОЗАИКА – СИНТЕЗ, 2011. – 144 с.

6. Физкультурно-оздоровительная работа: комплексное планирование по программе под редакцией М.А. Васильевой, В.В. гербовой, Т.С. Комаровой. Младший, средний, старший дошкольный возраст / авт. – сост. О.В. Музыка. – Волгоград: Учитель, 2010. – 127 с.

7. Харченко Т. Е. Организация двигательной деятельности в детском саду; Детство-Пресс – Москва, 2010. – 176 с.

8. Шебеко В.Н. – Физкультурные праздники в детском саду: творчество в двигательной деятельности дошкольника: Кн. для воспитателей дет.сада / В.Н. Шебеко, Н.Н. Ермак.-3-е изд. – М.: Просвещение. 2009. – 93 с.

О.А. Козак, учитель,
О.В. Савицкая, учитель,
МОУ «Рыбницкий теоретический лицей - комплекс»,
г. Рыбница, Приднестровье

СОВРЕМЕННЫЕ УРОКИ ФИЗИКИ И ИНФОРМАТИКИ

В статье рассмотрена роль и основные этапы проведения современных уроков физики и информатики, а так же, алгоритм подготовки и проведения, исследовательских лабораторно - практических практикумов и уроков с элементами проблемных ситуаций в лицейском образовательном пространстве.

Ключевые слова: *современный урок, стандарт, проблемные ситуации, «исследовательские» лабораторно-практические занятия, оборудование.*

Наша страна живёт в период информационной эпохи и информатизации образования. Из этого следует, что приоритетным объектом в образовательной парадигме является информация. Информация,

на сегодняшний день – самый важный атрибут. Во главе находятся те страны и люди, которые имеют обширный доступ к информации. Недаром говорил Ротшильд «Кто владеет информацией, тот владеет миром» [1].

Но овладеть информацией это только одна из основополагающих задач современного образования. Вторая, связанна с отбором и обработкой данной информации, в том числе и электронной. Актуальность заключается в том, что учителя информатики и физики должны соответствовать требованиям предъявляемым временем помимо методики преподавания предмета должны знать, и умело применять на практике информационные технологии являющиеся источником информации и формирования компетентности.

Так что же из себя в открытом формате представляют современные уроки информатики и физики? Как, не отходя от стандартов сделать уроки интересными, увлекательными? Чему на самом деле доложены быть посвящены современные уроки информатики и физики? Для начала необходимо задать вопрос о распределения времени. На информатику отводится всего по 1 часу в неделю, на физику 3 часа – это очень мало. Как рационально использовать время с точки зрения программы, авторских разработок и учебников, сделать урок емким занимательным и увлекательным.

Для реализации поставленных задач необходимо применять на уроке элементы системно-деятельностного подхода в обучении. Например, уроки должны быть направлены на решение, проблемных ситуаций:

- вы являетесь генеральным менеджером компании занимающейся сетевыми технологиями как увеличить объём прибыли и число сетей обслуживаемых вашей компанией. Учитель может изложить материал по топологии сетей, а их характеристики, эргономические, экономические и технические требования учащиеся должны найти в сети;
- вам необходимо решить транспортную задачу, как добраться из одного города в другой с минимальными затратами времени. Учащимся предлагаются способы решения транспортных задач, а выбор метода остаётся за учащимся.

Одним из элементов реализации вышеописанного подхода по физике, являются «исследовательские» лабораторно-практические занятия. Например, с наступлением первых ярких солнечных дней, молодой листвы на деревьях, череды праздников – все это приметы последней и, пожалуй, самой трудной учебной четверти. Трудно учиться и трудно учить. Учителя снова рассматривают темы трудные, но уже пройденные. Учебные занятия, посвященные обобщению и закреплению, уже не так интересны. Дает о себе знать усталость. Подобная ситуация возникает, пожалуй, в каждой школе. Попыткой изменить ситуацию и является создание и проведение весеннего «Физического практикума». Такие занятия особенно важны для учащихся лицея. Задача не только научить их, но и сделать сам учебный процесс интересным и радостным. Одним из таких путей и стало проведение физического практикума весной на улице, во дворе лицея. Такой практикум назвали «исследовательский». Его проводили с учащимися IX класса. Занятия проходили в школьном дворе под яркими лучами весеннего солнца. Для проведения этого практикума был подобран ряд экспериментальных заданий вопросов. Задания были подобраны таким образом, что для правильного их выполнения требуются знания не только физики, но и математики, биологии, черчения, физической культуры. В «исследовательской» работе принимают участие учителя по другим дисциплинам. Выполняя задания, школьники используют и прямые, и косвенные методы измерений. Необходимыми приборами служат секундомер, школьная линейка, измерительная лента и др. Результаты работ практикума учащиеся оформляют в виде специального бланка отчета. В качестве примеров заданий, предлагаемых учащимся, можно привести следующие примеры:

1. Измерение высоты здания (дерева).

Оборудование: линейка, измерительная лента.

Указание к выполнению работы.

А) Выбрать исследуемый предмет (дерево, школа). Расположить линейку, так что бы объект измерения поместился на шкале линейки, и определить получившиеся значение. Следующим этапом измерение расстояния от наблюдателя до объекта.

Б) По данным наблюдения и измерения сделать чертеж.

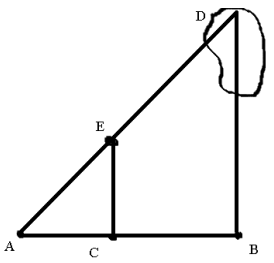

$\Delta AEC \sim \Delta ADB$

$$\frac{AC}{AB} = \frac{EC}{DB} \rightarrow DB = \frac{AB \cdot EC}{AC}$$

Рис 1. Измерение высоты исследуемого тела

В) Результаты измерений, вычислений занести в таблицу 1.

Таблица 1

Результаты измерений

№ опыта	АС, м	СЕ, м	АВ, м	ДВ, м

Г) Сделать вывод о ходе выполнения экспериментального измерения.

2. Определить время падения шишки с дерева, используя измерительную ленту (воспользуйтесь рисунком номер 2). Сделать вывод о ходе выполнения экспериментального задания.

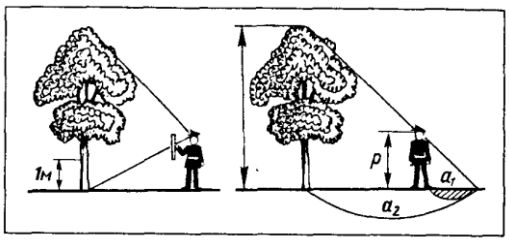

Рис 2. Время падения с помощью высоты

3. Определить максимальный импульс силы человека при прыжке с места, используя секундомер, измерительную ленту (воспользуйтесь рисунком номер 3)

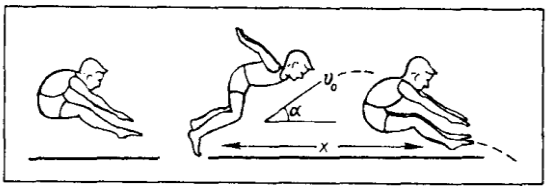

Рис 3. Определение максимального импульса

Физическая активность и эмоциональный Настрой учащихся во время этого «исследовательского» практикума делают занятия физикой интересными и привлекательными для девятиклассников. Их знания становятся более прочными и осознанными. По мнению же учеников, такие занятия на улице самые запоминающиеся и интересные.

Список литературы:

1. Бабанский Ю.К. Вклад в педагогическую науку. Педагогика. – М.:Просвещение, 1983. – 345 с.
2. Баранов С.П. Основы общей дидактики. Педагогика. – М.: Просвещение, 1986. – 289 с.
3. Зверев И.Д. Взаимная связь учебных предметов. – М.: Знание, 1977. – 235 с.

М.В. Колесник, педагог-психолог,
Н.Г. Грин, учитель,
Т.В. Колесник, учитель ,
МОУ «РРСОШ №10 с гимназическими классами»,
г. Рыбница, Приднестровье

ПРОФЕССИОНАЛЬНО ЗНАЧИМЫЕ КАЧЕСТВА ЛИЧНОСТИ ПЕДАГОГА В УСЛОВИЯХ СОВРЕМЕННОЙ ШКОЛЫ

В статье рассмотрены и сопоставлены требования государства, родителей и учащихся, предъявляемые к личностным качествам современного педагога, результаты сравнения представлены наглядно в виде таблиц и диаграмм.

Ключевые слова: *профессионально значимые личностные качества, педагогическая компетентность, психологическая компетентность.*

Профессия педагога – одна из важнейших в современном мире. От усилий педагога зависит будущее человеческой цивилизации. С течением времени изменяются государство и общество, а значит, меняются и требования, предъявляемые к учителю. Сегодня школа обрела новый, современный облик. Изменились все участники образовательного процесса: преподаватели, ученики и их родители.

Актуальным остается вопрос: «Каким должен быть современный учитель?». Ответ интересен не только самим учителям, которые хотят «идти в ногу со временем», но и менеджерам образования, ученым и психологам.

В настоящее время исследователями выделяется уже более 70 качеств личности учителя, необходимых для успешного осуществления педагогической деятельности. К наиболее важным качествам педагога исследователи относят: эмоциональность (А. О. Прохоров, В. П. Трусов и др.), общительность (Н. В. Кузьмина, В. И. Гинецинский и др.), способность понимать учащихся (Э. А. Гришин, Ф. Н. Гоноболин и др.), любовь к детям (Ш. А. Амонашвили и др.) и т.д. [1,2,3].

На сегодняшний день в Приднестровье реализуются новые государственные образовательные стандарты. В процессе разработки и введения государственных образовательных стандартов второго поколения, обновления содержания образования, изменения потребностей личности, общества и государства в образовании, изменяются и требования государства к педагогам. Значимой составляющей современного педагога является психологическая и педагогическая компетентность [8].

Педагогическая компетентность педагога – это многофакторное явление, включающее в себя систему теоретических знаний учителя и способов их применения в конкретных педагогических ситуациях, ценностные ориентации педагога, а также интегративные показатели его культуры [4].

Психологическую компетентность определяют, как сумму необходимых психологических знаний и психологических умений, степень соответствия знаний, умения, навыков на психологическом уровне интегрированный личностный ресурс в форме психологических функций, субъектное или психическое образование, интегральная акмеологическая характеристика учителя [6].

В разных исследованиях и описаниях характеристик современного учителя, используют различные сравнения и описания. Хотелось бы выявить особенности ожидания профессионально значимых качеств личности педагога у учащихся их родителей и сопоставить их с «требования государства», отраженных в «Едином квалификационном справочнике должностей руководителей, специалистов и служащих», в разделе «Квалификационные характеристики должностей работников образования» и НГОС общего образования [7].

Исследование проводилось на базе МОУ «Рыбницкая русская средняя общеобразовательная школа №10 с гимназическими классами». Количество респондентов составляет 100 человек из них 70 человек учащиеся 9-11-х классов и 30 родители.

Самыми значимыми качествами личности учителя для учеников являются те которые, характеризуют отношение учителя к своим ученикам: доброта, понимание, любовь, объективность и справедливость, готовность помочь. Учитель должен уметь вызвать интерес к своему предмету, должен обладать эрудицией (глубиной знаний), так же имеет большое значение для учащихся терпеливость и общительность. Еще были отмечены такие качества, как чувство юмора, требовательность, искренность и оптимизм, результаты опроса представлены на диаграмме 1.

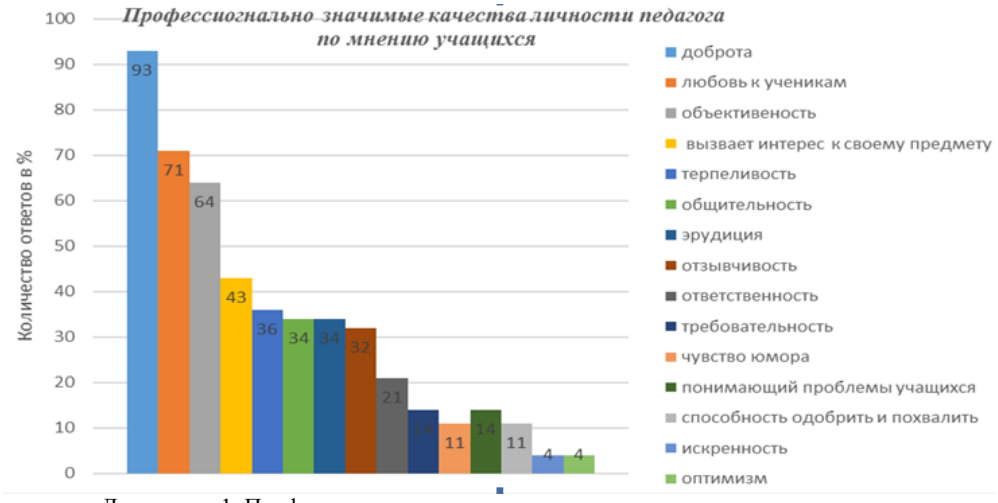

Диаграмма 1. Профессионально значимые качества личности педагога по мнению учащихся

Для изучения мнения родителей о профессионально значимых личностных качествах учителя, был проведен опрос. В описаниях родителей профессиональные и личностные качества учителя равнозначны. Для родителей важными качествами современного педагога являются эрудиция, владение своим предметом, умением объяснить материал, умение найти подход к ребенку, понимание проблем и интересов учащихся. Одновременно большое значение имеют такие качества, как доброта, чуткость и требовательность по отношению к ребенку. Родители не обходят вниманием такие качества педагога как тактичность в отношение с родителями и учениками, результаты исследования отражены на диаграмме 2.

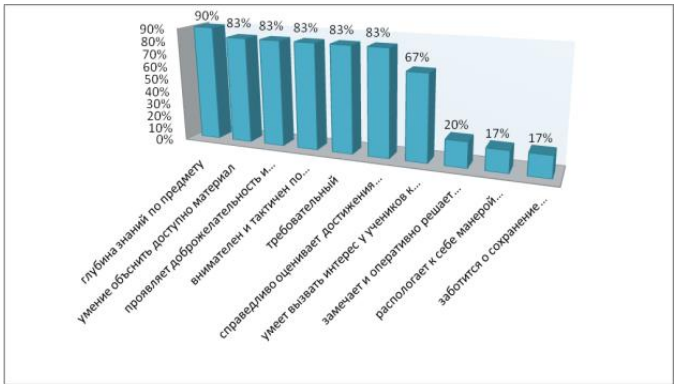

Диаграмма 2. Профессионально значимые качества личности педагога по мнению родителей

Профессионально значимые личностные качества педагога в условиях современной школы организуются в систему своеобразных блоков, собственно личностные, профессиональные, коммуникативные, знание предмета и внешность (образ, манера поведения).

Значимыми качествами для педагога в условиях современной школы в представлениях родителей, учащихся и требований государства в некоторых аспектах совпадают полностью. Но если для школьников и родителей большее значение имеют коммуникативные и личностные качества учителя, в плане субъект субъектных отношений (отношение непосредственно к ученику), то «государство» отмечает наличие таких качеств педагога, как саморазвитие, самоорганизация, самообладание, гражданственность, гуманность, дисциплинированность, добросовестность, идейная убеждённость, инициативность, стремление к самосовершенствованию и др.

Анализ и сравнение требований государства с ожиданиями родителей и учащихся, представлены в таблице 1.

Таблица1

Требования государства, ожидания учащихся и родителей в отношение профессионально значимых личностных качеств педагога в условиях современной школы.

Требования государства	***Ожидания учащихся***	***Ожидания родителей***
умение предотвращать конфликты	-	замечает и оперативно решает возникшие проблемы и конфликты (20%)
толерантность	терпеливость, выдержанность (36%)	-
знание предмета и программы обучения	эрудиция, глубина знаний (34%)	владение своим предметом, эрудиция (90%)
владение современными образовательными технологиями	умение заинтересовать своим предметом (43%)	умением объяснить материал (83%)
индивидуальный подход	-	умение найти подход к ребенку (83%)
уметь объективно оценивать	объективность и справедливость в оценивании (64%)	справедливо оценивает достижения в учебе моего ребенка (83%)
умение устанавливать эффективный контакт с участниками образовательного процесса	общительный (умеет общаться со всеми) (34%)	внимателен и тактичен в отношение с родителями и учащимися (83%)
организационные навыки	-	-
стремление к самосовершенствованию	-	-
саморазвитие	-	-
-	чувство юмора (11%)	-

В заключении необходимо отметить работа педагога в школе всегда была связанна с большой отдачей сил, энергии, душевного тепла. Она не возможна без наличия глубоких, разносторонних знаний и определенного склада личности. Иными словами, профессиональное и личностное начало педагога являются нечто целым и неотъемлемым в условиях современной школы. Учитель в условиях современной школы должен любить и понимать своего ученика, должен быть наблюдательным и

требовательным, обладать коммуникативными, конструктивными способностями, а также сделать учебный материал доступным для учащихся, быть творческим, способным организовать детский коллектив. Список личностных качеств учителя весьма значителен. Все эти способности и качества в совокупности и составляют собой уникальную, своеобразную личность учителя.

Все указанные личностные и профессиональные качества составляют модель «идеального» или приближенного к идеалу учителя, в условиях современной школы. Эти качества привлекательны в любом человеке, но для педагога они еще и профессионально значимы.

Список литературы:

1. Андрущенко В., Тобечик И.Формирование личности учителя в современных условиях // Политический менеджмент- 2005. - № 1 (10)- С.58-59.
2. Кузьмина Н.В. Профессионализм личности преподавателя и мастера производственного обучения / Н.В. Кузьмина. – М.: Высшая школа,2010 – 340 с.;
3. Платонова, А.А. Проблема профессионально значимых качеств учителя школы I ступени в теории и практике педагогического образования в 20-30-е годы XX века [Текст] / А.А. Платонова // Социализация личности в меняющемся мире: философские, психологические и педагогические проблемы. – Елец: ЕГУ им. И.А. Бунина, 2006. – С. 397-402. – 0,4 п.л.
4. Профессиональный стандарт педагога // Живой журнал [минобрнауки. рф /документы/3071] (20.09.2015).
5. Чернова О.Н. Вопросы формирования психологической компетентности учителя// Электронный научный журнал «Apriori.Серия: Гуманитарные науки». – 2015. – №5. – С.14 [apriorijournal.ru/seria1/5–2015/Chernova.pdf (06.09.2015)]
6. Щербакова Т.Н. Психологическая компетентность учителя как профессиональный ресурс // Электронный научный журнал «Наука/Педагогика». – Режим доступа: http://nauka-pedagogika.com (дата обращения: 10.09.2015).
7. http://minsoctrud.gospmr.org/eksd_rabotnikov_obrazovaniya //«Единый квалификационный справочник должностей руководителей, специалистов и служащих» Раздел: «Квалификационные характеристики должностей работников образования».
8. http://mrschool-2.ucoz.ru/dokument/1-gos_ooo_pmr-bez_mkhk.pdf//«Государственный образовательный стандарт основного общего образования Приднестровской Молдавской Республики».

И.Н. Колесова,
учитель истории
МОУ «РРООШ №5»
г. Рыбница, Приднестровье

ИССЛЕДОВАТЕЛЬСКАЯ ДЕЯТЕЛЬНОСТЬ В СОВРЕМЕННОМ ОБРАЗОВАТЕЛЬНОМ ПРОЦЕССЕ

Статья посвящена месту исследовательской деятельности в современном образовательном процессе, ее значению в формировании ключевых компетенций у обучающихся. Рассматривается разнообразие форм ученических исследований, позволяющих повысить продуктивность урока. Особое внимание акцентируется на проблемах организации исследовательской деятельности на уроках истории.

Ключевые слова: *исследовательская деятельность, развитие творческого потенциала, мыслительные способности, повышение продуктивности урока, проектная работа.*

В условиях модернизации системы образования в связи с введением Государственных Образовательных Стандартов одной из важнейших задач является формирование у обучающихся исследовательского интереса. Вопросы формирования навыков исследовательской деятельности приобретают особую актуальность в связи с переходом к компетентностному подходу в образовании. Ее использование позволяет реализовывать принцип гуманизации, в соответствии с которым интеллектуальное и личностное развитие ученика является важнейшей целью современного образовательного процесса. В условиях непрерывного увеличения объёма научных знаний, широкого внедрения информационных технологий формирование исследовательских навыков играет основную роль в развитии мыслительных способностей учащихся, подготовке их к практической деятельности. Исследование требует от ученика не простого усвоения готового знания, оно позволяет приблизиться к работе ученого.

Учебно-исследовательская деятельность – это способ организации учебного процесса, который предусматривает побуждение обучающихся к познавательной поисковой деятельности путем постановки практических задач, требующих самостоятельного творческого решения. Основная цель исследовательской деятельности – формирование у обучающихся способности самостоятельно осваивать новые способы деятельности в любой сфере общественной жизни, на основе массива информации находить новые способы решения поставленных задач.

Следует отметить основные функции исследовательской работы: активизация мыслительных способностей обучающихся [2, с.36]; повышение продуктивности урока; достижение образовательных стандартов; формирование учебной мотивации; умение работать по плану и объективно оценить результаты и формулировать цели и задачи на новом этапе познания; личностное развитие обучающихся через развитие деятельностных способностей [1, с.18]; профессиональная ориентация учащихся через приобщение к научной деятельности [4, с.14]; приобщение к культурным ценностям, к традициям научного сообщества; формирование собственной позиции при оценке природных и социальных явлений; развитие творческого потенциала через ощущение радости открытия.

Исследовательская деятельность позволяет на всех этапах учебного процесса от восприятия до практического применения использовать методы и приемы научного исследования, придать учебной и внеклассной работе поисковый и творческий характер, постоянно совершенствовать содержание познавательной деятельности, активизировать внутрипредметные и межпредметные связи, строить отношения между учителем и учеником на основе принципов сотрудничества. Исследование – это самостоятельный поиск учеником способа достижения поставленной цели, его движение от незнания к знанию, формированию необходимого объёма и уровня знаний, умений и навыков, приобретение навыков самоорганизации и самодисциплины [2, с.28]. При этом не исключается руководство учителя, который контролирует результаты работы и оказывает необходимую помощь.

В процессе учебного исследования следует выделить такие этапы: подготовительный (анализ задачи, поиск оптимальных путей ее осуществления), исполнительный (планирование работы и ее выполнение) и проверочный (проверка работы и оценивание результатов). На подготовительном этапе важную роль играет совместная работа учителя и ученика. Она предусматривает расширение сферы применения ключевых компетенций, решение проблемных ситуаций, формирование навыков поисковой деятельности. На исполнительном этапе допустима и желательна полная самостоятельность учащихся. На проверочном этапе оцениваются полученные результаты и формулируются новые цели.

На уроках истории к вовлечению учащихся в учебно-исследовательскую деятельность подхожу поэтапно. Уже на начальном этапе в 5 классе ученики работают с историческими источниками, картами, текстом и иллюстрациями учебника, дополнительной литературой. Они делают наблюдения, просматривают иллюстрации, карты, схемы, ищут ответы на предложенные вопросы, составляют простую характеристику исторических деятелей и процессов. В старших классах переходим от получения информации к её анализу и синтезу, от констатации фактов к выявлению причин и следствий. Учащиеся работают с учебником и другими источниками информации, составляют план (простой и развернутый), конспект, составляют и анализируют схемы и диаграммы, проводят сравнительный анализ. Выполняют практические и графические работы, задания на характеристику, сравнение событий и явлений, обобщение и оценку фактов, аргументацию точки зрения. Составляют диаграммы, схемы, сводные тематические таблицы, исторические портреты, обобщенные характеристики. На основе изученного материала самостоятельно, или решая созданную учителем проблемную ситуацию, учатся делать выводы, высказать свое мнение, поделиться им в устной или письменной форме, высказать прогноз по поводу развития событий. Готовят доклады, рефераты, пишут эссе и т.п. Следующий этап – творческо-поисковый. Если ранее ученики осваивали отдельные элементы учебно-исследовательской деятельности, то на данном этапе они создают научно-исследовательские работы. Важное значение приобретают такие формы работы как анкетирование, социологические опросы, интервью. Например, работая над исследованием «К вопросу об истории Рыбницкого гетто», ученики смогли сделать выводы на основе подробного анализа воспоминаний его узников. В процессе изучения истории Молдавского металлургического завода анализировали статистическую информацию, провели интервью с работниками ММЗ.

Широкое поле для самостоятельной творческой деятельности предоставляет проектная работа. Она дает возможность не только наработать навыки самостоятельности, но и позволяет учащимся охватить проблему в комплексе: самостоятельно поставить цели и задачи, разработать пути их достижения, распределить обязанности в группе, оценить результаты общей работы и представить их на всеобщее обозрение. Ученики могут работать над различными проектами: прикладными, исследовательскими, информационными, игровыми и т.п. [3, с.29]. Учащиеся охотно принимают участие в таких проектах как «История моей семьи», «Мой дедушка – герой» (о близких – участниках ВОВ), «Война глазами детей» (о детях войны), «Город будущего», «Знаменитые земляки» и др.

Важнейшей составляющей исследования является краеведческая работа, в том числе работа в музее. Она позволяет изучить разнообразный массив исторических источников, в том числе архивные документы. Положительным следствием ученических исследований является участие обучающихся в олимпиадах, конкурсах, семинарах и конференциях.

Таким образом, организация исследовательской работы – одна из основных функций учителя. Этот метод позволяет не только сформировать ключевые компетенции у обучающихся, но и формирует творческую личность, которая уважает историческое и культурное наследие своего Отечества.

Список литературы:

1. Жарова, Л.В. Учить самостоятельности. – М.: Просвещение, 1993.
2. Зимняя, И.А. Исследовательская работа как специфический вид человеческой деятельности. – Ижевск: Айрис Пресс, 2001.
3. Клименко, А.В. Проектная деятельность учащихся // Преподавание истории и обществознания в школе. – 2002. – №7. – С.28 – 32
4. Файн, Т.А. Исследовательский подход в обучении // Практика административной работы в школе. – 2003. – № 6. – С. 11-18

А.В. Косая, учитель начальных классов
А.Н. Амбросьева, учитель начальных классов
МОУ «РРСОШ №10 с г\к»,
г. Рыбница, Приднестровье

ОРГАНИЗАЦИЯ УРОКА – ИССЛЕДОВАНИЯ В НАЧАЛЬНОЙ ШКОЛЕ

Как организовать урок – исследование в начальной школе. Раскрытие этапов урока-исследования.
Ключевые слова: *урок – исследование, этапы урока, организация, кластер, ломаная линия.*

Если хочешь научить меня чему-то,
Позволь мне идти медленно…
Дай мне приглядеться…
Потрогать и подержать в руках
Послушать…
Понюхать…
И может быть попробовать на вкус…
О, сколько всего я смогу
Найти самостоятельно!
Анна Роговин

В основе введения новых государственных стандартов изменился подход к преподаванию и получению знаний. Выдвигаются особые требования к результатам. В современных программах можно увидеть не только предметные результаты учеников оканчивающих начальную школу, но и метапредметные результаты. В планируемых метапредметных результатах рассматриваются развитие различных универсальных учебных действий. Ученики научатся: принимать и сохранять учебную задачу, планировать свои действия, действовать по намеченному плану, устанавливать причинно-следственные связи, задавать вопросы и многое другое [2].

Основой обучения в современных реалиях является системно-деятельностный подход. Где ученик выступает не пассивным участником образовательного процесса, а его активной составляющей. Учитель выступает не в роли источника знаний, а в роли «модератора», «режиссера» учебного процесса.

Системно-деятельностный подход можно рассмотреть, через призму мнений великих людей:

- «Научиться играть на флейте можно только, играя самому».
  Сократ
- «Великая цель образования – это не знания, а действия».
  Гербер Спенсер
- «Сведений науки не следует сообщать учащемуся готовыми, но его надо привести к тому, чтобы он сам их находил, сам ими овладевал. Такой метод обучения наилучший, самый трудный, самый редкий...»
  Адольф Дистервег

Из этого можно сделать вывод, что ученик в действии, непосредственном созерцании, путем манипуляций, поиска информации становится не сосудом, а деятелем учебного процесса.

С введением ГОС НОО появляются новые виды деятельности. Одной из таких деятельностей является проектно-исследовательская. Не все понимают отличие «ПРОЕКТА» от «ИССЛЕДОВАНИЯ». Проект – это «продукт», созданный как результат проектной деятельности; разработанный план решения проектных задач с представлением его реализации, описанием исследований, изложением выводов и рекомендаций [1].

Исследование – изучение чего-либо с целью решения определенной задачи и получения какого – либо результата.

Исследования немецких ученых показали, что человек запоминает только:

– 10% того, что он читает;
– 20% того, что слышит;
– 30% того, что видит;
– 50-70% запоминается при участии в групповых дискуссиях;
– 80% – при самостоятельном обнаружении и формулировании проблем;
– и лишь когда человек непосредственно участвует в реальной деятельности, в самостоятельной постановке проблем, выработке и принятии решения, формулировке выводов и прогнозов, он запоминает и усваивает материал на 90%.

Дети, приходящие в школу обладают разрозненными знаниями, имеющие большой опыт в пользовании современными гаджетами, но не умеющими исследовать окружающую действительность. Поэтому задача современного педагога научить и показать мир знаний с точки зрения исследователя. Исследовать можно все что угодно: от букв и звуков, до погоды.

В современной педагогике выделяют три уровня реализации исследовательского обучения:

На первом уровне учитель создает проблемную ситуацию и предлагает план выхода из создавшейся ситуации, а само решение предстоит найти учащимся самостоятельно;

На втором уровне учитель создает проблему, но сам путь выхода ученик ищет самостоятельно (возможен коллективный поиск);

На третьем уровне выдвижение проблемы, поиск методов её исследования и составление плана выхода выполняется учениками самостоятельно.

С введением ГОС НОО изменилась и типология уроков. Тип уроков по целепологанию:

1) Урок «открытия» нового знания;
2) Урок отработки умений и рефлексии;
3) Урок общеметодологической направленности;
4) Урок развивающего контроля;
5) Урок – исследования (урок творчества).

Особый интерес и сложность в проведении вызывает урок пятого типа. Если посмотреть на структуру проведения исследования можно выделить такие этапы:

– Формулирование проблемы, обоснование актуальности выбранной темы.
– Выдвижение гипотезы.
– Постановка цели и конкретных задач исследования.
– Определение объекта и предмета исследования.
– Выбор методов и методики проведения исследования.
– Описание процесса исследования.
– Обсуждение результатов исследования.
– Формулирование выводов и оценка полученных результатов.

Исследование занимает большое количество времени и может проходить в разных группах, с выбором разных методов. Можно ли провести исследование в рамках одного урока? Да, можно. Рассмотрев внимательно этапы научного исследования можно составить структуру урока пятого типа – урока – исследования [1,4]:

1. актуализация знаний; мотивация;
2. создание проблемной ситуации;
3. определения темы исследования; формулирование цели исследования; выдвижение гипотезы; составление плана работы над темой исследования;
4. работа по плану, проверка гипотезы (проведение эксперимента, лабораторной работы, чтение литературы, размышление, просмотр учебных фильмов);
5. разъяснение полученных знаний;
6. применение новых знаний; составление выводов;
7. рефлексия.

При организации урока такого типа тема должна быть сформулирована коротко, она должна заинтересовать учащегося, в ней должна быть видна цель.

Цель рекомендуется начинать со слов (имя существительное):изучение, формирование, установление, разработка, обоснование.

Задачи или **план** урока, обычно, начинаются с глаголов: узнать, выяснить, установить, сравнить, разработать, изучить.

Гипотеза может содержать следующие слова: предполагаю, допускаю, возможно, что если, думаю, может быть.

Как организовать исследование: подумать самостоятельно, изучить литературу, спросить у других людей, просмотреть телепередачи, использовать Интернет, провести эксперимент, наблюдение, анкетирование.

На примере урока математики проведенного в 1 классе предлагаем рассмотреть урок – исследования.

Тема урока «Ломаная линия» по учебно-методическому комплекту Н.Б. Истоминой. Урок предполагает первый уровень реализации исследовательской деятельности. Где учитель создает

проблемную ситуацию и предлагает план выхода из создавшейся ситуации, а само решение предстоит найти учащимся самостоятельно.

На этапе **актуализации знаний** можно предложить следующий вид работы:

Для того чтобы определить, что мы будем исследовать на уроке давайте поработаем с фигурами изображенными на рисунке 1.

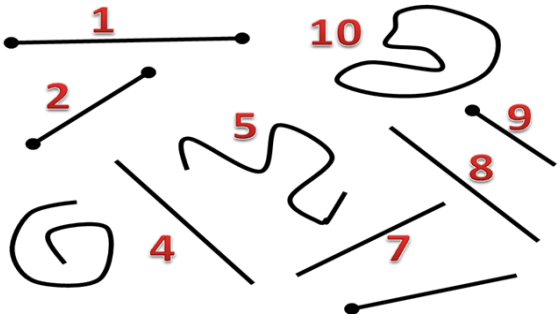

Рис. 1. Геометрические фигуры

Как можно назвать, одним словом эти фигуры? (Линии) (*в это время идет составление кластера на доске*)

На какие 2 группы можно разбить эти фигуры? (Прямые и Кривые)

Какие бывают прямые линии? (Прямая, луч, отрезок)

Какие бывают кривые линии? (Замкнутые и незамкнутые)

Назовите номера фигур относящихся к каждой группе.

В результате работы появляется такой кластер:

Линии

Прямые
прямая
луч
отрезок

Кривые
замкнутые
незамкнутые

На этапе **создание проблемной ситуации** проводится работа в парах. Где ученикам предлагается такой же набор линий, но уже с добавлением ломаной линии и кластер. Учащиеся должны распределить линии по группам и вклеить линии в кластер. По лицам детей становится ясно, что с изученными линиями они справляются быстро, а вот куда вклеить новую линию?

Из этого этапа идет плавное перетекание в **этап определения темы исследования; формулирование цели исследования; выдвижение гипотезы; составление плана работы над темой исследования.**

Темой исследования становится линия на рисунке 2.

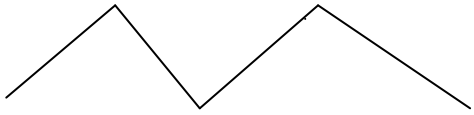

Рис. 2 Ломаная

. Цель нашего исследования: знакомство с новой геометрической фигурой.

Так как дети маленькие слово «гипотеза» можно заменить на слово «предположение». С учениками идет обсуждение, в какую группу можно отнести эту фигуру. На основе обсуждений появляется такое предположение: *эту геометрическую фигуру можно отнести к группе прямые линии, потому что у них есть схожие признаки.* Учитель предлагает план работы над темой исследования:

1. Как называется линия?
2. Из каких частей (элементов) состоит?
3. Какие виды этой линии бывают?
4. Где встречается?

На этапе **работы по плану, проверки гипотезы** (проведение эксперимента, лабораторной работы, чтение литературы, размышление, просмотр учебных фильмов) идет работа по плану. Дети с легкостью понимают и запоминают только те знания, которые они добыли самостоятельно. Поэтому при работе с первым пунктом плана: «Как называется линия?» можно предложить такой вид работы. У каждого ученика на столах лежит шпажка и пластилин.

На какую линию похожа шпажка? (Прямую) Как из нее получить ту линию, которую мы исследуем? (Переломить, сломать). Давайте это действие и совершим. На сколько частей сломаем

шпажку? (4) А теперь соединим эти части с помощью пластилина так, чтобы они были похожи на нашу линию. Как мы получили из прямой линии нашу линию для исследования? Какое действие мы выполнили? (Мы ломали) Давайте сделаем вывод, как называется эта линия? (Ломаная)

Так практическим путем дети пришли к пониманию названия линии. Детей мы учим добывать информацию из различных источников, но основным источником получения знаний во время урока – это учебник. Поэтому работая со следующими пунктами плана: «Из каких частей (элементов) состоит?», «Какие виды этой линии бывают?», можно провести с учебником. Детям нравится быть открывателями, и даже информация, добытая из учебника, для них становится стимулом и показателем их развития. Обязательное условие проведения любого урока – подведение итогов после каждого пункта плана. Чтобы в голове ребенка создавался полный образ изучаемой темы.

В конце урока должно быть обсуждение выдвинутой гипотезы. И либо ее подтверждения или опровержения.

Из предложенной части урока можно сделать вывод, что урок – исследования реализуем, и может найти своё место в работе учителя. Даже в первом классе дети с удовольствием и большим интересом становятся маленькими исследователями. Да, к таким урокам нужна подготовка и они не должны проводиться, как игра и каждый день.

Список литературы:

1. Белых С.Л. Мотивация исследовательской деятельности учащихся. Исследовательская работа школьников. М.: Народное образование. 2006. - № 3. – С. 68-74.
2. Истомина Н.Б., Редько З.Б. Уроки математики: 1 класс. Содержание курса. Планирование уроков. Методические рекомендации. – Смоленск: Ассоциация XXI век, 2012. С. 201-203
3. Истомина Н.Б Математика: 1 класс, часть 2 – Смоленск: Ассоциация XXI век, 2012. С.66
4. Истомина Н.Б Математика: рабочая тетрадь для 1 класса, часть 2. – Смоленск: Ассоциация XXI век, 2015, с.55
5. Олейник О.В., Кабанюк Л.П. Проектная деятельность: методика обучения. Проекты по русскому языку. 2-4 классы. – М.: ВАКО, 2013. С.7

Я.И. Кузьма,
специалист Научно-образовательного центра,
аспирант,
филиал ПГУ им. Т.Г. Шевченко,
Н.И. Гурзенкова, воспитатель
МОУ «Рыбницкая прогимназия №1»
А.В. Граждарь, воспитатель
МОУ «Рыбницкая прогимназия №1»
г. Рыбница, Приднестровье

ВОСПИТАТЬ – ТРУД…

В статье рассмотрены проблемы дошкольного и школьного воспитания детей, роль родителей и педагогов в воспитании. Приводятся опыты приобретенные школами в воспитании детей и существующие формы внеклассной работы.

Ключевые слова: *дошкольное и школьное воспитание, внеклассная работа, воспитание – труд, природа.*

Вырастить куст роз, отдать цветок человеку,
познать счастье этого мгновения –
так необходимо для воспитания нового человека,
как и вспахать поле, вырастить хлеб,
познать наслаждение труда.
В.О. Сухомлинский

«Сказка о красоте и уродстве, которую мы прочитали по детскому чиста, по взрослому мудра», - написала ее ученица известного педагога В.О. Сухомлинского.

Сердце отдавая детям, В.О. Сухомлинский не зря ставил для себя другие требования и такое… «культивирование и развитие сочувствия жалости (не бойтесь этого слова и тех благородных чувств, которое оно носит) до всего живого и красивого, развития сердечной чувствительности до прекрасного в природе».

Если зашел разговор о прекрасном, мудром педагоге – воспитателе Василия Александровича, вспомним, как он радовался за своих учеников, когда они на пустыре, где даже сорняки не росли – почва была поражена эрозией, - они заложили Сад – счастья для людей. Этот труд требовал значительного напряжения, физических и духовных сил, здесь была действительна борьба против стихийных сил природы

и то, что этот труд одушевлял к высоким целям, стало трудовым закаливанием подростков. Они чувствовали себя гражданами.

Мы воспитатели с большой радостью убеждаемся, что, чем больше сделал подросток, тем больше личных, духовных сил, вложил он в то, чтобы родная земля стала богаче, красивее. Существует такое изречение, что любовь к родине у ребенка начинается с любви к природе. Мы должны помнить, что воспитание молодого поколения подростков, начинается с истоков кормящей матери своего ребенка, с родного дома, детского сада, школы.

Так как после окончания школы каждый из них по-разному вступит в свою взрослую жизнь. Одни приобретут рабочую профессию, другие поступят в высшую школу, но каждый из них будет благодарен своим воспитателям, за тот большой труд, который они вложили в их воспитание.

Так давайте начнем с самого простого, переходя к сложному воспитанию своих детей, начиная с очага родного дома и кончая школы. Мы считаем, что родители несут полную ответственность за своего ребенка до его совершеннолетия. Отдавая свои сердца детям, к родине обязаны с первых дней приучать своих детей к труду, к внимательному отношению, к людям, к окружающему миру – любви к природе, родному краю. Космонавт Л.М. Леонов говорил: «Воспитание к труду, любви к природе надо начинать с очень малых лет, как и воспитание патриотизма, потому что большие дела начинаются с маленьких».

Главное не упустить время детского и школьного воспитания.

Приведем пример недавнего, где мы были свидетелями такого необычного случая. Проходя со своими сослуживцами по аллеям парка, перед нами нашли молодые красивые женщины, лет под тридцать, беседуя, смеясь, они продолжали свой путь. Впереди них играя, шли мальчик и девочка такого же возраста. Мальчик в руках нес детскую саблю, размахивая ей и подражая настоящему войну. Девочка смеясь, радовалась своему другу. Аллея парка, по которой они гуляли, была обсажена кустами красивых алых роз. Мальчик подходя к кусту розы, который был украшен двенадцатью алых бутонов, начал размахивать саблей и уничтожать бутоны роз. Девочка остановилась, напряглась, покраснела, опустила голову, пустила слезу. Она не могла вымолвить ни слова. Мальчик продолжал дальше. Он остановился возле куста и хотел уничтожить последний бутон розы. Роза своими шипами начинает «защищаясь» ранит руку мальчика. Он, чувствуя себя как воин, как победитель не может оторвать руки от бутона розы, кричит и просит помощи, защиты. Девочка молчит, личико стало его суровое, ей стало жалко, что мальчик поступил так с последним бутоном розы, но ей жалко и мальчика. Включаясь в действия, мать мальчика, подходя к кусту, хотела помочь, но ветка куста не отпуска мальчика, кровь продолжала течь. Мать, помогая мальчику, поранилась сама. Начинается самое страшное: истерика, мать краснеет , кричит, ругает куст розы, называя ее нецензурными словами.

«Как куст розы мог ранить ее мальчика»,- кричала она. Мы ждали развязку, думая что, мать мальчика, поступит к своему сыну со словами в защиту к кусту роз. Мы думали, что мать скажет: «Зачем, ты, так жестоко обращаешься к кусту розы, ведь люди посадили его для тебя и красоты природы?!» Но увы… Мать этих слов не произнесла. Мы подошли и сделали замечание маме мальчика, она обиделась на наши замечание и продолжая защищать своего сына. О случившемся оставляем вас на дальнейшее размышление.

Прошло восемнадцать лет, тот же парк, та же аллея, тот же куст старенький неухоженный, но на нем только три цветочка, красивые и алые, которые радуют сердце человека.

По аллеи идут двое мальчик и девочка, те же, которые были восемнадцать лет назад Вова и Люба. И надо так случиться. Проходя мимо куста розы, где мальчик совершал геройство, мальчик Вова в отношении Любы повел себя не корректно. Люба оттолкнула Вову, но он продолжал вести себя не корректно дальше. Люба отступилась, обращаясь к нему вежливо: «Вова не трогай меня, пожалуйста, оставь меня». Вова рассердился, толкнул Любу, она упала, травмируя себе ногу и руку. Вова бросил Любу как жертву и геройски ушел своей дорогой. Случайные люди подняли девочку и отправили ее домой. Люба, придя домой, со слезами рассказа маме своей о случившейся ситуации. На следующий день, мать Любы пошла к своей подруге и говорит: «Что это значит, твой Вова грубо повел себя по отношению к моей дочери!». Мать Вовы, смеясь, ответила: «Ничего страшного здесь не случилось, ведь он мужчина, ей надо было поступить по -другому». Размышляя над случившимся, мать Вовы не сделала вывод, над первым случаем и явно над грубым отношением к природе и к человеку.

Дорогие матери любите своих детей сердцем матери, предохраняя их от грубых и недостойных действий. Дети взрослеют, умнеют, заканчивают одиннадцать классов, поступают в Рыбницкий филиал ПГУ им. Т.Г. Шевченко. Красивая и умная девочка Люба похожа на алую розу – отличница. Вова повзрослел, учится посредственно. Думаем, что педагоги высшей школы воспитают в Вове настоящего гражданина нашей Республики.

Мы педагоги, даем себе ответ, что ни какая жестокость к природы, к человека – совсем не слабость, на которую можно закрыть глаза.

Не будем вспоминать плохих примеров, которые изредка встречаются в нашей жизни, скажем о том, что бывает на каждом нашем шагу.

Стреляет мальчик с рогатки в воробья, а взрослые молчат: «Неответственная игра». Уничтожают дети птичьи гнезда, ломают зеленые насаждения, а взрослые безразличны: «не с калечить же ребенка за дерево или за воробья». Калечить не стоит, но калечить душу ребенка, так же ни кому не позволено!

А калечат, возможно неосознанно. Это конечно не оправдание.

Психологами исследовано, что душевная пустота, предательство, присуща как правило, безразличным людям до природы и окружающим их мире. И наоборот, кто сердцем любит красоту и мудрость, суть природы, тот становится душевно богатым, у того всегда развито чувство любви к природе и к ближнему.

Известный французкий философ Монтен говорил: «Воспитание берет свое начало от кормилец и нянек, сами родители закладывают в юных сердцах через отношение к природе или великодушность и доброту, или корни жестокости, без душевности, которые пускают свои ростки, что со временем превращается в силу привычек». «Родители рыбаки, то и дети в воду смотрят»- говорит народная мудрость. Пример родителей играет большую роль для детей. К сожалении недостатки в поведении взрослых часто видят дети. Хотелось бы, чтобы в каждой семье вырос честный, добросовестный ребенок, любящий природу и окружающий его мир. Трудно воспитывать детей в дошкольном возрасте, где родители не досмотрели их воспитание.

Педагогические коллективы многих школ нашего региона, приобрели опыт прекрасного отношению к труду, к родителям и природе. Знать свой край недостаточно – необходимо свой край любить. Знать и любить – тоже недостаточно, необходимо преумножить ее красоту и богатство.

Ответственность – та сила, которая пробуждает в ребенке чувство взрослости, где ребенок чувствует свою ответственность и концентрируется на понятиях патриотизма и любви к родной земле. Существует немало форм внеклассной работы, которые оправдали себя: ученические производственные бригады, табора труда и отдыха старших классов, школьные лесничества, тематические экскурсии, кружки природа любителей, тематические вечера, традиционные школьные праздники (весны, урожая, встречи и провожания птиц и др.), выставки и конкурсы. Это неполный перечень вопросов, которые каждая школа может использовать по-своему, готовя учеников к жизненной дороге. Труд – большой воспитатель любви ко всему окружающему, ибо возникновение человека в тайне природы, связано с процессом ее трудовой деятельности, органично связано с творческими поисками, с исследованием самой природы.

Сегодня появляются новые методы и формы в воспитании детей как в детском саду и школе. Но основным мы считаем, что воспитание детей является труд, любовь к родителям, своим воспитателям и родной природе. Немало сегодня школьников участвуют в благоустройствах и озеленениях своих школ, сел, в облесении оврагов, оползней, берегов рек.

Действительно, они становятся большими любителями своей природы, гражданами любящих свой край.

Красота нашего края неповторима. Она способна воспитывать, быть школой душевной мудрости, трудовой славы и наивысшей любовью к патриотизму.

Список литературы:

1. Агафонова А. Практика по общей педагогике. – СПБ: Питер, 2003. – 416 с.
2. Антонов А.И.,Борисов А.Л. Кризис семьи и пути мего преодоления. – М., 1990. – 130 с. Белоногова Г., Жаренкова Л. Педагогические знания родителям. Дошкольное воспитание. – М., 2003. – С.82-92.
3. Отец и семья. Книга для родителей. М: 1970-160 с.
4. Тульянин И.И., Логобай И.В. Наш друг – природа.- Ужгород, 1978. – 216 с.

А.А. Леонтьева, учитель
МОУ «РРСОШ №10 с г/классами»
г. Рыбница, Приднестровье

ПРОЕКТНО-ИССЛЕДОВАТЕЛЬСКАЯ РАБОТА В НАЧАЛЬНОЙ ШКОЛЕ

Древняя мудрость гласит:
«Скажи мне – и я забуду, покажи мне – и я запомню,
дай мне действовать самому – и я научусь».

Данная статья посвящена проектно-исследовательской деятельности младших школьников, раскрыта ее педагогическая значимость. Представлена практическая часть проекта «Масленица идет, блин да мед несет».

Ключевые слова: *проект, исследование, деятельность, гипотеза, продукт, учащиеся, творчество, самостоятельность, масленица, блины, традиции.*

В последние годы, в системе современного образования, стала широко востребована учебно-образовательная проектно-исследовательская деятельность.

«Учебная исследовательская деятельность – это специально организованная, познавательная творческая деятельность учащихся, характеризующаяся целенаправленностью, активностью, предметностью, мотивированностью и сознательностью, результатом которой является формирование познавательных мотивов, исследовательских умений, новых для учащихся знаний или способов деятельности».

Главная цель исследовательского обучения – формирование способности самостоятельно, творчески осваивать и перестраивать новые способы деятельности в любой сфере человеческой культуры.

Учебное исследование младшего школьника, также как и исследование, проводимое взрослым исследователем, неизбежно включает основные элементы: выделение и постановку проблемы (выбор темы исследования); выработку гипотез; поиск и предложение возможных вариантов решения; сбор материала; анализ и обобщение полученных данных; подготовку и защиту итогового продукта [1,2].

Организация обучения через проектирование и исследование требует изменений в деятельности учителя. Специфика исследовательской работы в начальной школе заключается в систематической направляющей, стимулирующей и корректирующей роли учителя. Главное для учителя – увлечь и «заразить» детей, показать им значимость их деятельности и вселить уверенность в своих силах, а также привлечь родителей к участию в школьных делах своего ребёнка.

В начальной школе учащиеся овладевают азами проектной деятельности в процессе выполнения заданий практического характера – как обучающихся, так и творческих.

В первом и втором классе работы имеют коллективный характер, тематика определяется учителем, но каждый ученик вносит свой вклад в общую работу, это приучает детей работать в коллективе, ставить общие интересы выше своих. В третьем и четвёртом классе многие ученики уже знают, какой предмет им интересен, могут сами выбрать тему исследования. Учитель может и должен лишь «подтолкнуть» их к правильному выбору. Учащиеся должны владеть первоначальными общеучебными умениями, в том числе и умениями работать с информацией [3,5].

В своей работе мы старались использовать различные виды проектно- исследовательской деятельности, но общим является вовлечение учащихся в коллективную деятельность. Мы стремимся научить школьников думать, анализировать, выдвигать идеи, творчески подходить к решению любых задач, ценить прекрасное. Ребята учатся исследовать и проектировать результат, планировать свою деятельность и деятельность группы, рассчитывать необходимые ресурсы, принимать решения и нести за них ответственность, взаимодействовать с другими людьми, отстаивать свою точку зрения, защищать результаты своей деятельности публично.

Трудолюбие, ответственность, самостоятельность, предприимчивость – такими качествами личности овладевают учащиеся в результате приобщения их к исследовательской работе. Выполняя исследования в группах, дети и сильные, и слабые имеют возможность развить лидерские качества. Участие в исследовательской деятельности повышает уверенность в себе, что позволяет успешнее учиться [4].

Изучая традиции приднестровского народа, хотим представить индивидуальную проектно-исследовательскую работу ученицы Горе Марии «Масленица идет, блин да мед несет.»

Введение.

Меня зовут Горе Мария, ученица 2 «б» класса школы № 10.

Мария решила провести исследовательскую работу на тему: «Масленица идет, блин да мед несет».

Объект исследования: обрядовый народный праздник Масленица.

Предмет исследования: символика обрядового праздника Масленица.

Цель исследования:

- Узнать почему этот праздник называется Масленицей.
- Ознакомиться с традициями празднования Масленицы в Приднестровье.
- Почему традиционным блюдом считаются блины?

Чтобы достичь цели, необходимо решить следующие *задачи*:

- Собрать материал о празднике.
- Изучить традиции нашего края, познакомиться с народными обычаями встречи Масленицы.
- Провести опрос о празднике Масленица среди сверстников.
- Научиться печь блины по рецепту моей семьи.

Формы и методы работы: наблюдение, опрос, практическая часть, анализ работы.

Теоретическая значимость исследования в том, что результаты позволяют расширить и углубить знания о традициях и обычаях своего народа.

Практическая значимость: собранный материал может быть использован для составления сценария празднования Масленицы и проведение классного часа.

Гипотеза исследования: Предполагаем, что праздник Масленица связан со словом масло, а значит, в масленичную неделю употребляли молочные продукты.

1. Масленица – старинный праздник, сохранившийся до наших дней.

Мне стало интересно, а что знают мои одноклассники о празднике Масленица? Мы с Аллой Васильевной, моей учительницей, провели в классе опрос. В ходе опроса мы выяснили, что 15 детей

слышали о Масленице, о том, что сжигают чучело на праздник, но почему не знают. 10 человек не слышали об этом празднике. Многие ребята, знают, что есть такое время, когда пекут блины едят их с разными начинками, но не знают, что это происходит в масленичную неделю. И тогда мне захотелось узнать все об этом празднике. Особенно меня интересовал вопрос, почему так долго празднуется этот праздник? Мы с мамой ходили в библиотеку, нашли много статей и рассказов о традициях празднования Масленицы, много интересной информации мы нашли в интернете, из средств массовой информации.

Масленица празднуется перед Великим Постом, который длится 7 недель. В это время запрещается верующим есть мясо, не разрешается сливочное масло и другие молочные продукты, нельзя употреблять в пищу яйца и рыбу.

2. Блины – символ Масленицы.

Масленица – это гимн солнцу, символом которого выступают румяные блины. Мне стало понятно, почему именно блины? Потому, что блин, как и солнце, он желтый, круглый и горячий.

Блины хорошо сочетаются с различными начинками.

3. Сырная неделя от «Встречи» до «Прощеного Воскресенья».

Первый день масленицы – понедельник, называется «ВСТРЕЧА». В этот день пеклись первые блины, в них добавляли масло. Люди наряжали чучело, и оно стояло на главной улице до воскресенья.

Вторник – этот день называли «ЗАИГРЫШИ». Посвященный был молодежи, устраивались народные гуляния. Молодые люди шли в гости на блины, где женихи присматривали невест.

На дворе уже среда – сладкая маковка под названьем «ЛАКОМКА». Приглашали зятьев к теще в гости на блины.

Когда четверг уж на пороге – в этот день не зевай, он зовется «РАЗГУЛЯЙ»! В этот день играли в снежки, катались на санках, пели веселые песни, водили хороводы.

Вот и пятница пришла, тещу к зятю привела. Есть блины, кататься с горки. Это – «ТЁЩИНЫ ВЕЧЁРКИ».

Суббота – «ЗОЛОВКИНЫ ПОСИДЕЛКИ». Невестка зовет в гости сестер мужа, в этот день принято дарить друг другу подарки.

В воскресенье прощаются с Масленицей. Считается, что сжигая чучело Масленицы, люди расстаются с зимой, с надоевшими холодами, то есть очищается дорога весне, теплу и новой жизни.

Последний день Масленицы назывался – «ПРОЩЕНОЕ ВОСКРЕСЕНЬЕ». По обычаю, все просили прощения друг у друга.

Мне стало известно, что существует два периода празднования масленичной недели: «Узкая Масленица» и «Широкая Масленица». Понедельник, вторник, среда – первые три дня приходились на «Узкую Масленицу», люди занимались по хозяйству, убирались в избах.

С приходом «Широкой Масленицы» – с четверга по воскресенье начиналось празднование и гуляния с размахом.

Заключение.

Итак, в ходе исследования моя гипотеза подтвердилась. Праздник Масленица произошел от слова «масло», потому что в этот период употребляют его в немалом количестве, по обычаю на масленичные недели каждый день пекли круглые, румяные блины.

Для педагога главный результат учебно-исследовательской работы не просто красивая, детально-проработанная тема, подготовленное ребенком сообщение, «технический рисунок», или склеенный из бумаги макет. Педагогический результат – это, прежде всего, бесценный в воспитательном отношении опыт творческой, самостоятельной, исследовательской работы, психические новообразования, отличающие истинного творца от простого исполнителя, новые знания, умения и навыки.

Список литературы:

1. Баранова Е.В. Как увлечь школьников исследовательской деятельностью / Е. В. Баранова, М. И. Зайкин // 2004. – № 2. – С. 7-10.
2. Гильмеева Р.Х. Роль исследовательской деятельности учителя начальных классов в реализации идей развивающего обучения / Р. Х. Гильмеева // Начальная школа: плюс до и после. – 2006. – № 4. – С. 58-60.
3. Долгушина Н. Организация исследовательской деятельности младших школьников. // Начальная школа. – №10. – 2006.
4. Кулик Е.Н. Организация исследовательской деятельности учащихся в начальной школе.
5. Сухаревская Е. Задачи проектной и исследовательской деятельности. // Начальная школа. – №5. – 2008.

Д.В. Мак, воспитатель
И. Я. Ляхович, воспитатель,
Н.М. Глинка, воспитатель
МДОУ «Рыбницкий детский сад№15 комбинированного вида»,
г.Рыбница, Приднестровье

ВЗАИМОДЕЙСТВИЕ ДЕТСКОГО САДА И РОДИТЕЛЕЙ В ВОСПИТАНИИ ДЕТЕЙ ДОШКОЛЬНОГО ВОЗРАСТА

Автор статьи раскрывает современные проблемы воспитания личности дошкольника в семье, предлагает использовать нестандартные подходы взаимодействия ДОУ и семьи, которые делают процесс семейноговоспитания действительно эффективным.

Ключевые слова: *современное воспитание, семейные ценности, воспитатель, презентация.*

Ребенок учится тому, что видит у себя в дому.

Современное общество развивается, создаются все новые и новые технологии, упрощается труд людей, растет благосостояние, но снижается самый главный уровень, играющий важную роль в развитии, становлении и жизни человека – это уровень общения человека с человеком, родителя с ребенком, воспитательного учреждения с семьей.

Современный родитель сегодня-это гонка за новомодными идеями, ребенок для многих из них как показатель материального состояния, но никак не духовного. У ребенка появилась возможность, не выходя из дома, соблюдая все видимые условия для спокойствия родителей, убегать в мир виртуальный, где он становится героем, востребованной личностью.

Ребенок отдаляется от реальности, от общества, получая возможность быстрого овладения информацией, теряет возможность живого общения. Диспут, спор, обсуждение, беседа и другие вербальные методы взаимодействия становятся невозможными. Дети теряют аудиальный канал получения информации.

Технический прогресс так прочно вошел в нашу жизнь, что мы, взрослые люди, начинаем искренне верить, что звонок по мобильному телефону – это реальный контроль деятельности или передвижений ребенка, а электронный журнал – это благо, дающее возможность ежедневно контролировать учебный процесс. Но так ли это? Страдает эмоциональная сфера. Никакая техника не заменит живого общения, никакая техника не научит реальной жизни.

К причинам проблем современного воспитания можно отнести научно-технический прогресс. Мы стремимся облегчить себе жизнь - и тем самым усложняем ее. Информацию, которую раньше подросток узнавал от взрослых, учитывающих его внутреннюю организацию, возрастные особенности и даже темперамент, сегодня выдает бездушная машина.

Семейное воспитание всегда было актуальной проблемой, но сегодня в век гаджетов, как им удастся воспитать подрастающего человека как личность?

Для ребенка семья – это целый мир. Мир, в котором он не только живет, действует, но и мир, в котором он познает окружающую действительность. И эту сторону общения нельзя недооценивать. Родители забывают, что знания их дети получают не только в учебном заведении, но и в семье.

А. С. Макаренко, говорил: «Не думайте, что вы воспитываете ребенка только тогда, когда с ним разговариваете, или поучаете его, или приказываете ему. Вы воспитываете его в каждый момент вашей жизни, даже тогда, когда вас нет дома.Истинная сущность воспитательной работы заключается вовсе не в ваших разговорах с ребенком наедине, не в прямом воздействии на ребенка, а в организации вашей семьи; вашей личной и общественной жизни, и в организации жизни ребенка».

Действительно, родители постоянно должны быть озабочены тем, как следует организовать жизнь ребенка, какие привычки и воззрения будут у него формировать.

Взаимоотношения детей и родителей строятся на эмоциональной основе, на взаимной любви, заботе, уважении, на тревогах и переживаниях за родного человека, что придает семейным контактам особый характер.

Дети, как правило, с интересом слушают разговоры взрослых, и, как правило, любые разговоры. А вот что же слушают дети – это уже зависит от взрослых. Ведь можно за столом говорить только о поступках, модах, о сослуживцах, но можно говорить и о кинофильмах, книгах, событиях международной жизни и т. д. И, наконец, самое главное - говорить о своей работе. Дети иногда понятия не имеют о том, чем занимаются их родители на работе. Их трудовые достижения, трудности, увлечения остаются для детей скрытыми. Правильно ли это? Как же иначе семья может сформировать у ребенка определенное отношение к труду? Приучить ребенка к трудовым обязанностям по дому? Как показывает жизненный опыт, одним из главных влияний на отношение подрастающего человека к труду является личный пример родителей, их отношение к своему труду.

Ребенок - человек. Пусть маленький, но всегда смышленый, со своими интересами, запросами, трудностями. Нужно уметь понять его, стать его другом, товарищем. Конечно, это потребует от нас дополнительных усилий, умений, однако все это окупится в будущем.

Главное в воспитании маленького человека – достижение душевного единения, нравственной связи родителей с ребенком.

Детям хорошо и уютно в такой семье, где главенствует взаимная любовь и уважение супругов. Если дома нет такого дружного контакта, дети ищут его на стороне, а это заканчивается не всегда удачно. Как больно бывает сознавать, что родные дети, с которыми связано столько надежд, вырастая, становятся чужими людьми.

Система семейного воспитания передаётся по цепочке от поколения к поколению. Определенный педагогический опыт есть у каждого родителя, так как на воспитание собственных детей переносится опыт, усвоенный с детства. Каждый ребенок невольно повторяет своих родителей, копирует своих мам и пап, бабушек и дедушек. Разные судьбы, разные биографии, и все это незримыми тонкими нитями соединяется с душой ребенка, отражается на его судьбе.

Не случайно большой гуманист Антуан де-Сент Экзюпери писал о детстве «Детство - это огромный край, откуда приходит каждый! Откуда я родом? Я родом из моего детства, словно из какой то страны…» А в этой стране дети, семья один из главных уголков, в котором формируется личность подрастающего поколения.

Сегодня, как никогда, немаловажную роль в воспитании культуры общения родителей и детей отводится детскому саду. В ДОУ ключевой, основной задачей является просветительская работа с родителями.

Перед педагогами нашего учреждения стала задача: как построить общение с родителями на принципах доверия, диалога, партнерства, учета интересов родителей и их опыта в воспитании детей.

Нами был разработан проект «Семья – это семь я», в работу которого были включены дети, их родители и педагоги. Проект рассчитан на весь период нахождения ребенка в ДОУ.

Цели проекта: Формировать положительныепредставления о жизненном идеале семьи. Стимулировать к появлению новых семейных традиций, способствующих сплочению семьи. Взаимообмен родителей практическими советами и рекомендациями по формированию семейных традиций.

Идея проекта состояла в том, чтобы каждая семья не только презентовала свои традиции в проведении праздников, досугов, путешествий, трудовых будней, но и «загорелась идеей» перенести, то, что наиболее понравилось в свою семью.

На первом этапе «Ознакомительном», мы провели в каждой группе родительское собрание в виде «Круглого стола», на котором рассказали идею, провели анкетирование «Традиции семьи», собеседование с детьми о семье, родственниках, совместных развлечениях, их обязанностях в семье.

На втором этапе «Знакомьтесь – это мы!», проводятся совместные праздники, чаепития, субботники, семьиподготовили презентацию в виде фотовыставки, устного журнала, видео или презентации «Наша семья».В соответствии с возможностями, все семьи презентовали себя. Важным стало то, что в презентации участвовали дети с родителями, некоторые пригласили своих бабушек и дедушек, братьев, сестер. Все материалы собираются, новости демонстрируются в группах и на сайте МДОУ. Каждая группа пополняет демонстрационные фотоальбомы, папки-передвижки по темам « Наши праздники», «Мои обязанности дома», «Традиции моей семьи», «Выходной в моей семье», «Где работают мои родители». На родительских встречах проводим «Душевный разговор», на котором родители делятся впечатлениями о том, что нового взяли в традицию своей семьи, что делают по-другому. Главное, в нашем проекте-это систематическая работа воспитателя с семьей, сбор материалов и публикация того, что нового и интересного прошло в семье воспитанника: это может быть как фотоматериал, так и устный рассказ.

Результаты исследования показали, что выбранное направление эффективно, воспитание нужно начинать с рождения ребенка в каждой семье, с приобщения к традициям, ведь не секрет, что дети не чтут семейных традиций, т.к. они во многих семьях потеряны или забыты. А ведь какое приятное дело – ждать Дня рождения, воскресного похода к бабушке, в парк или совместной уборке в доме, всех этих чудесных событий, без которых невозможно ощутить себя одной семьей, такой дружной и счастливой.

Важно найти ту грань любви и строгости в воспитании, чтобы из ребенка выросла самостоятельная, независимая личность, которая находится в гармонии со своим внутренним миром. Нужно не забывать, что основная цель воспитания ребенка – это разностороннее развитие ребенка и полезная людям его жизнь. И воспитание должно быть направленно исключительно на этот результат. Поэтому нужно стараться как можно больше уделять внимание общению с ребенком, несмотря на усталость или работу. Ведь будет упущен тот момент, когда можно было что-то исправить или поменять, либо просто выстроить правильные отношения с ребенком.

Список литературы:

1. Зайцев, С.М. Все о воспитании детей/ С.М Зайцев. - Мн.: Книжный Дом, 2011. – 576 с.
2. Прокопьева, М.М., Гермогенова, М.Д. Основы семейного воспитания: монография. /М.М.Прокопьева - Якутск: Изд-во «Бичик», 2003.
3. Прокопьева, М.М. Семейная педагогика: Программа курса. /М.М.Прокопьева. - Якутск: Изд-во ЯГУ, 1998.
4. Сатир В. Как строить себя и свою семью М.: Просвещение, 1992. -192 с.
5. Холостова Е. И. Семейное воспитание и социальная работа / Е.И. Холостова, Е.М. Черняк, Н.Н. Стрельникова. – М.: Дашков и Ко, 2015.

Г. И. Маличенко, учитель начальных классов,
Д. П. Доник, учитель начальных классов,
МОУ «Рыбницкая русская средняя
общеобразовательная школа №10
с гимназическими классами»
г. Рыбница, Приднестровье

АКТИВИЗАЦИЯ ЛЮБОЗНАТЕЛЬНОСТИ И ИНТЕРЕСА К САМОСТОЯТЕЛЬНОМУ ПРИОБРЕТЕНИЮ ЗНАНИЙ У МЛАДШИХ ШКОЛЬНИКОВ.

Данная статья посвящена проектно-исследовательской деятельности учащихся начальных классов, как средству активизации природной любознательности и интереса к самостоятельному приобретению знаний.

Ключевые слова: *учащиеся, самостоятельность, проект, исследование, деятельность, удод, творчество.*

Учитель всегда искал новые методы работы, которые позволят по -новому организовать процесс обучения, взаимоотношения между учителями и учениками. Ученика необходимо активизировать через его природную любознательность, учить приобретать новые знания без помощи взрослых.

Педагогам предлагают деятельностные, ролевые, проблемные, групповые и прочие формы и методы обучения.

В новых условиях не меньшее значение имеют проектная и исследовательская деятельность. В основе этого обучения лежат идеи американских ученых Дж. Дьюи, В. Лая, Э. Торндайка, а также наших отечественных ученных Л.С. Выготского, С.Л. Рубинштейна, А. Н. Леонтьева и других о том, что только в деятельности, свободно выбранной ребенком, он увлеченно учится, не заучивает, а усваивает знания, применяет и интерпретирует информацию. У ребенка происходит интенсивное развитие: творческого и критического мышления, воображения, практических способностей, умений, сотрудничества, уверенности в себе и т.п. Окружающая среда является лабораторией, в которой происходит процесс познания. Жизнь становится источником знаний, и происходит подготовка к жизни. Сейчас есть необходимость в усвоении младшими школьниками ценностей и способов деятельности человека в окружающей среде, метод проектов приобрел популярность.

Обновление содержания образования связывается с самой деятельностью учащихся, результатом которой является конкретный продукт труда (презентация, модель, альбом, фотографии и т.п.), деятельность связана с личностным опытом детей.

Включаясь в реальные процессы, а не учебные, дети погружаются в суть и глубину явлений, проживая и переживая ситуации, связанные с ними. Приобретенные знания для ученика имеют личностный смысл

Работа над проектом может быть индивидуальной, но чаще –групповой. Вместе с тем в основе проектов и исследований лежат: развитие познавательных умений и навыков, умение ориентироваться в информационном пространстве, умение самостоятельно конструировать свои знания, умение интегрировать знания из различных областей наук, умение критически мыслить.

Проектное обучение является личностно-ориентированным, так как цели ученик ставит сам, выбирает сам содержание, осуществляет самостоятельный поиск решения поставленных задач, учится на собственном опыте и опыте других в конкретном деле, получает удовлетворение, видя продукт собственного труда, самоутверждается.

Метод проектов позволяет приблизить образовательный процесс к жизни, насущным потребностям детей, учебный материал адаптировать к реальным жизненным ситуациям. Проектное обучение следует использовать как дополнение к другим видам прямого или косвенного обучения.

Разработка проектов начинается с предложенного учителем замысла, связанного с освоением большой темы или раздела образовательной программы по конкретной дисциплине. Учитель представляет учащимся план раскрытия темы, мотивирует предстоящую работу. Дети вносят свои предложения, замечания, делятся на группы по выбранным темам. Внутри группы распределяют

обязанности, намечают способы и формы предстоящей работы и отчетности на итоговом занятии. Таким образом, совместная деятельность учащихся проходит в различных сочетаниях:

- учителя и детей над проектом
- учеников в малых группах
- учащихся со своими родителями

Предметная деятельность учащихся углубляется, расширяется за счёт самостоятельного изучения материалов, связанных, как правило, с исследованием родного края.

Учитель создаёт условия. К ним относятся:

- участие в дискуссиях
- умение высказать своё мнение
- умение отстоять своё мнение
- сбор сведений из найденных источников
- активность при обсуждении вопросов на учебных занятиях
- умение формулировать вопросы
- умение давать ответ на вопросы по существу проблемы
- возможность выразить своё отношение к изучаемому материалу

Использование данных методов предполагает отход от авторитарного стиля общения, но вместе с тем предусматривает хорошо продуманное, обоснованное сочетание методов, форм и средств обучения. А для этого учителю необходимо:

- иметь арсенал исследовательских, поисковых методов, уметь организовывать исследовательскую самостоятельную работу учащихся;
- организовывать и проводить дискуссии, не навязывать свою точку зрения, не подавлять учеников своим авторитетом;
- сохранять в группах, работающих над проектом деловой, эмоциональный настрой, направляя учащихся на поиск решения поставленной проблемы;
- рассматривать содержание изучаемых предметов для решения проблем выбранных проектов.

Работа над проектами и детскими исследованиями достаточно сложная, поэтому необходимо готовить учеников младших классов постепенно.

Чтобы ввести детей в проблемную ситуацию, заинтересовать, вызвать любопытство, обратили внимание на коллекции монет. Дети стали обращать внимание на витрины с монетами в Сбербанке, Агропромбанке. Изображение на монетах удивило детей. На одной из них была изображена очень красивая птица.

На одной стороне этой монеты (аверсе) в центре изображен государственный герб Приднестровской Молдавской Республики, по кругу надписи: вверху – «Приднестровский республиканский банк», внизу – «100 рублей». На другой стороне (реверсе) в центре изображение удода, сидящего на ветке дуба. По кругу монеты надпись«Удод обыкновенный –UPUPA EPOPS». Это памятная монета из серии «Животный мир Приднестровья». Был поднят вопрос, чем так интересна эта птица, где она обитает? Чем она интересна? Почему её изобразили на монете Приднестровской Молдавской Республики? Есть ли изображение удода на монетах других стран?

Выдвинули гипотезу: если птицу изобразили на монете страны, значит она обладает какими-то удивительными признаками.

Поставили цель работы: собрать интересные факты об удоде – птице, изображенной на монете Приднестровья и рассказать о ней другим детям.

Задачи:

- собрать необходимую информацию об удоде
- изучит периодическую, познавательную и энциклопедическую литературу о птицах
- проанализировать данные исследовательской работы, сделать выводы.

Предмет исследования: птица удод.

Объект исследования: птица, изображенная на монете Приднестровья в 2003 году.

Выбрали методы исследования:

- проведение опроса – анкетирования среди учащихся третьих классов нашей школы,
- проведение анализа полученных данных,
- чтение и анализ периодической, познавательной и энциклопедической литературы,
- интервью с составителем эскизов к серии монет «Животный мир Приднестровья» Павлом Ивановичем Китаевым.
- изучение Интернет-ресурсов.

Свою работу мы начали с составления вопросов для интервью с Павлом Ивановичем Китаевым и вопросов для проведения исследования среди учащихся 3 классов нашей школы.

Анкетирование показало, что из 67 опрошенных только 33 ученика знали, что удод – это птица, 8 учеников знали, что изображение удода можно увидеть на монетах и 62 ученика хотели бы узнать об удоде.

Анкета-исследование

1. Кто такой удод?
   а) зверь б) птица в) насекомое
2. Как вы думаете, где можно увидеть удода?
   а) в книгах б) в природе в) на монетах
3. Хотели бы вы узнать об удоде?
   а) да б) не знаю в) нет

Результаты опроса отражены в диаграммах.

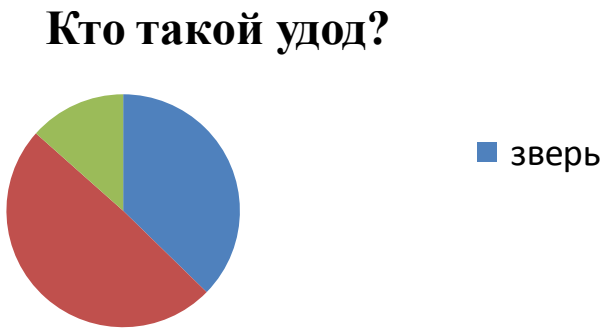

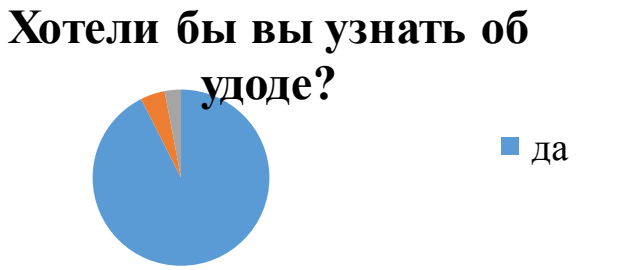

Вопросы для интервью с Павлом Ивановичем Китаевым.

Сколько памятных монет в серии «Животный мир Приднестровья»? Какие еще животные изображены на монетах данной серии? Как долго проводилась работа? Почему эти животные изображены на монетах Приднестровья? Павел Иванович проживает в городе Тирасполе, при личной встрече мы не могли задать свои вопросы. Но мы связались с ним по телефону. Творчество Павла Ивановича Китаева охватывает широкий спектр интересов. Среди его работ и эскизы монет. Павел Иванович рассказал нам, что серия «Животный мир Приднестровья» состоит из 5 монет, на которых изображен удод, косуля, белоголовый сип, бабочка махаон, жук-олень. Работа над серией продолжалась в течение 4 лет. В ней отражена проблема современности - сохранение природы, мира и жизни на нашей земле. Эти животные одни из самых ярких представителей животного мира Приднестровья, благодаря этой серии люди других стран смогут узнать. какие животные обитают в нашей республике

С помощью родителей на интернет – ресурсах были найдены фотографии монет других стран мира с изображением удода. Изображение удода есть на монетах России и Белоруссии. В 2013 году удод - птица года в Белоруссии, а в 2016 году удода назвали птицей года в России. Оказывается, эту птицу знают во многих странах.

Тема работы актуальна, т. к. удод обитает не только в других странах, но и в нашей республике, изучив его, можно рассказать о нём другим детям, которые не знают, но хотят узнать об этой удивительной птице.

Чем же привлекателен удод? Одна из самых ярких примет удода – хохолок на голове из рыжих перьев с черными кончиками. Птица распахивает его в виде веера. Окрас перьев рыжеватый. Птицы, обитающие на юге, имеют более яркое оперение. На спине и крыльях удода – узор из белых и чёрных полосок. Некоторые натуралисты называют удода птицей – бабочкой за необычный порхающий полёт: похоже, что порхает огромная бабочка. А пёстрая окраска и кажущиеся в полёте особенно широкими крылья увеличивают сходство.

Удоды встречаются от севера до юга нашей республики. Они не занимаются благоустройством гнезда, а откладывают яйца прямо на древесную труху, скопившуюся в дупле. Когда самка удода высиживает яйца, она практически никогда не покидает гнездо, даже в минуты опасности, самец кормит её. Как это происходит, можно увидеть в нашей презентации.

Первое время выкармливает птенцов самец. Он регулярно приносит детям корм. Причём кормит он всегда птенца, который ближе всех находится к входу в дупло. Остальные птенцы терпеливо ждут своей очереди. Они располагаются по кругу. Движется эта живая детская карусель всегда по часовой стрелке. Подрастающим птенцам требуется больше пищи. Самка удод тоже начинает покидать гнездо, улетая на поиски корма.

Удод – перелётная птица, он улетает зимовать в Африку или Индию. Теплолюбивые удоды начинают покидать наши края уже с середины июля, отправляясь в жаркие страны. Но самые стойкие из них откладывают свой отлёт до конца октября. Особенно нравится удодам бродить по песчаным отмелям на берегу Днестра.

Удоды могут есть насекомых, которыми не питаются другие птицы. Это осы, разнообразные мухи, крупные жуки. Излюбленная пища удода медведки и их личинки.

Язык у удода короткий, поэтому он иногда не в состоянии проглотить добычу с земли – для этого птица подбрасывает её в воздух, ловит и проглатывает. Крупных жуков предварительно разбивает на части.

Ёще один заметный признак удода – запах. У птенцов удода и у самки в период насиживания яиц копчиковая железа вырабатывает особую чёрно-коричневую жидкость с очень неприятным запахом. В момент опасности птица может выпустить струю этой жидкости, смешанной с помётом, во врага.

Взрослые удоды ещё умеют хорошо маскироваться. В минуту опасности они прижимаются к земле и становятся похожими на старый, линялый лоскут ткани. Как правило, такая маскировка помогает им. Когда птенцы оперяются и покидают гнездо, всё семейство бродит по окрестностям в поисках пищи.

Удод интересовал многих поэтов. В познавательной литературе мы обнаружили много интересных стихотворений, скороговорок, загадок. В этих произведениях отражены многие факты, найденные нами в учебной и энциклопедической литературе.

Проведя данное исследование, дети сделали вывод, что удод – это одна из самых ярких и запоминающихся птиц. Птица – бабочка. Достопримечательность животного мира нашей республики. Удода легко узнать в природе. Он помогает бороться со многими вредителями сельского хозяйства, поедая тех насекомых, с которыми другие птицы не справляются. Удод умеет защищать свой дом и своих детей.

Красив и интересен удод, настоящее украшение природы Приднестровья. Недаром его изобразили на монете нашей страны. Эту удивительную птицу знают во многих странах мира. Значимость нашей исследовательской работы заключается в том, что её можно использовать школьникам для знакомства с удодом - удивительной птицей нашей республики. Если мы будем много знать о птицах нашего края, то мы сумеем сохранить животный мир Приднестровья.

В процессе таким образом организованной деятельности учащихся идёт интенсивное развитие личности и личностных функций, формируется личностный опыт, то есть опыт выполнения одного из видов деятельности, достижения осязаемых результатов в этой деятельности и их самооценки.

Список литературы:

1. Анохина Г. М. Личностно-развивающие педагогические технологии. – Воронеж, 2005. – С.77, 84, 85.
2. Дмитриев Ю. Книга природы. – М.: «Детская литература», 1990. – С.355-356.
3. Ильичева В.Д. Жизнь животных. – М.: «Просвещение», 1986. – С. 324-333.
4. Москвина Ю. Как подготовить проект. // Начальная школа. – №13. – 2009.
5. Орлова Л. Уроки и исследования. // Начальная школа. – №14. – 2009.
6. Стрельцова И. Проекты и исследования.// Начальная школа. – №9. – 2008.
7. Савенков А.И. Содержание и организация исследовательского обучения школьников. – Москва, 2003.
8. Успенский Г.И.(под редакцией) Птицы. – Кишинёв: «Штиинца». – 1981. – С.205-207.
9. Яхонтов А.А. Зоология для учителя. – М.: «Просвещение». – 1985. – С.210.

Моцпан И.А., заведующий, педагог-психолог,
МДОУ «Рыбницкий детский сад №1 комбинированного вида»,
г. Рыбница, Приднестровье

РЕАЛИЗАЦИЯ НЕПРЕРЫВНОСТИ И ПРЕЕМСТВЕННОСТИ СОДЕРЖАНИЯ ОБРАЗОВАНИЯ В ОБРАЗОВАТЕЛЬНОЙ ОРГАНИЗАЦИИ В УСЛОВИЯХ ПЕРЕХОДА НА ГОС ДОШКОЛЬНОГО ОБРАЗОВАНИЯ И НАЧАЛЬНОГО ОБЩЕГО ОБРАЗОВАНИЯ ПМР

В статье описываются целевые ориентиры программы, которые являются основой преемственности дошкольного и начального общего образования. С учетом требований к реализации программы эти задачи включающие в себя формирование предпосылок для учебной деятельности у дошкольников на этапе завершения дошкольного образования.

Ключевые слова: *воспитанники, родители, педагоги, воспитатели, программы, дошкольное и начальное образование.*

Школа и детский сад – два взаимосвязанных звена в системе образования. Недостаточная подготовленность ребенка имеет негативные последствия: в классе он испытывает дискомфорт, так как здесь меняется его социальная позиция. Поэтому в учебно-воспитательной работе школы и дошкольного учреждения, обеспечивающего необходимую подготовку детей к школе, должна существовать преемственность. Сегодня концепция преемственности широко практикуется – как непрерывный процесс воспитания и обучения ребенка, имеющий общие и конкретные цели для каждого возрастного периода. В то же время ДОУ обеспечивает базовое развитие способностей ребенка, а начальная школа, используя опыт детского сада, способствует его дальнейшему развитию.

Введение ГОС ДО ПМР и принятие ГОС НОО ПМР является важным этапом в преемственности детского сада и школы. Анализируя ГОСты, мы видим, что задача обучения детей самостоятельному обучению выходит на первый план. В связи с этим целью работы педагога-психолога дошкольного образовательного учреждения и школы является оказание методической поддержки всем участникам образовательного процесса в осуществлении психологической поддержки и развития воспитанников в соответствии с требованиями ГОС [3].

Цель: повышение социального статуса ДО; обеспечение государством равных возможностей для каждого ребенка в получении качественного дошкольного образования; предоставление государственных гарантий уровня и качества деятельности ДО на основе единства обязательных требований к условиям реализации ООП ДО, их структуре и результатам их развития; поддержание единства образовательного пространства относительно уровня дошкольного образования; равные возможности для получения НОО; духовно-нравственное развитие и воспитание студентов на уровне LEO, формирование их гражданской идентичности как основы развития гражданского общества; непреемственности ООП; сохранение и развитие культурного разнообразия и языкового наследия; народа, права на изучение родного языка и получения НОО на родном языке, овладения духовными ценностями; единства образовательного пространства в условиях многообразия образовательных систем и видов ОУ; демократизация образования и всей образовательной деятельности, расширение возможностей для реализации права педагогов выбирать методы обучения и воспитания, а также методы оценки знаний воспитанников; формирование критериальной оценки результатов усвоения воспитанниками ООП НОО [1].

Основные принципы: поддержка детского разнообразия; сохранение уникальности и внутренней ценности детства как важного этапа в общем развитии человека, важного в том, что происходит с ребенком сейчас, а не в том, чтобы этот период был периодом подготовки к следующему периоду; личностно-развивающий и гуманистический характер взаимодействия взрослых и детей; уважение к личности ребенка; осуществление Программы в формах, характерных для детей этой возрастной группы, прежде всего в форме игр, познавательной и исследовательской деятельности, в форме творческой деятельности, обеспечивающей ХЭР ребенка; с учетом индивидуального возраста, психологических и физиологических особенностей воспитуемого, роли и значимости занятий и форм общения для определения целей образования, воспитания и путей их достижения [2].

Формы образовательной работы: НОД; совместная деятельность детей; совместная деятельность взрослых и детей; самостоятельная деятельность совместная деятельность детей; совместная деятельность взрослых и детей; самостоятельная деятельность. Результаты освоения программы: целевые показатели на этапе завершения ДО; требования к результатам воспитуемых, освоивших ООП НОО: личностный, мета-предметный, предметный.

Преемственность между детским садом и школой имеет сложную структуру. В нем можно выделить следующие параметры: преемственность в содержании обучения и воспитания; преемственность в формах и методах образовательной работы; преемственность педагогических требований и условий для воспитания обучаемых.

Непрерывность, обеспечивающая направленность воспитания и обучения для решения проблем не только этого, но и ближайшего периода жизни ребенка. Целесообразно рассмотреть преемственность как с позиции детского сада, так и с позиции школы.

Цели: создание единого образовательного пространства; комфортный переход ребенка из детского сада в школу. Основные задачи преемственности детского сада и школы: обеспечить безболезненный переход детей в школу; надлежащий уровень готовности детей учиться в школе; воспитывать дошкольника в эмоционально позитивном отношении к школе; обеспечить преемственность в развитии способностей, компетенций, способностей ребенка. Защитная функция непрерывности обеспечивает успешную адаптацию ребенка к школе.

Противоречия между дошкольным и начальным общим образованием. Программы детского сада и начальной школы различаются по назначению. Программа детского сада – воспитание и всестороннее развитие личности воспитуемого, его психических процессов. На этой основе формируются навыки воспитательной деятельности в различных формах (игра, наблюдение, воображение и т.д.). Программа начальной школы, однако, устанавливает основную цель обучения детей определенным навыкам (по математике, чтению, письму). Начальная школа не обеспечивает необходимой постепенности, с самых первых дней она предъявляет требования к учащимся, как к уже состоявшимся ученикам.

Непрерывность в работе школы и детского сада предполагает использование комплексных программ, обмен опытом, поиск оптимальных путей совершенствования педагогической работы, формирование у воспитуемых интереса к знаниям, учебной деятельность.

Программы как детского сада, так и начальной школы должны комплексно решать познавательные, воспитательные и развивающие задачи, поэтому необходимо обеспечить преемственность в содержании по всем темам обучения [5]. С учетом того, что непрерывное образование действует как связь, согласованность и перспективы всех компонентов системы на каждом этапе обучения, мы видим решение проблемы преемственности в создании программы сотрудничества между начальной школой и детским садом, которая отражает эту связь , согласованность и перспективы (Табл.1).

Таблица 1

Единая система целей на дошкольном и начальном школьном уровне

Цель дошкольного образования:	**Цель образования в начальной школе:**
Общее развитие ребенка, задаваемое государственным стандартом в полном объеме в соответствии с потенциальными возможностями и спецификой детства как самоценного периода жизни человека.	Продолжить общее развитие детей с учетом возрастных возможностей, специфики школьной жизни, наряду с освоением важнейших учебных навыков в чтении, письме, математике и становлением учебной деятельности (мотивации, способов и типов общения)

В ежегодный план работы организации дошкольного образования включен раздел «Преемственность уровней дошкольного и начального общего образования», включающий:

- **мероприятия для педагогов:** совместные советы педагогов; методические объединения; мастер-классы; семинары, круглые столы; педагогические и психологические наблюдения и др.

- **мероприятия для детей** (воспитание интереса к школе, воспитание школьников с заботой и вниманием к детям дошкольного возраста); экскурсии в школу; посещение школьного музея; знакомство и общение дошкольников с учителями и учениками начальных классов; выставки рисунков и поделок; участие в театральных мероприятиях и др.

- **мероприятия для родителей:** день открытых дверей; проведение родительских собраний в старших группах с участием учителей и воспитателей; организация различных мероприятий по подготовке дошколят к школе с участием родителей; семинары, лекции для родителей и т.д.

Значительную роль в обеспечении преемственности уровней дошкольного и начального общего образования играет координация взаимодействия преподавательского состава образовательных организаций. В начале каждого учебного года разрабатываем, утверждаем и согласовываем со школой план преемственности между дошкольным и начальным образованием (Табл. 2).

Цель: Обеспечить преемственность между дошкольным и начальным образованием и воспитанием путем координации деятельности педагогов школы и детского сада по подготовке дошколят к обучению в первом классе.

Таблица 2

Организовать педагогическое общение учителей начальных классов и воспитателей по обновлению содержания начального и дошкольного образования в контексте ГОС

№	Мероприятия	Срок	Ответственный
1.	Составление и обсуждение совместного плана работы по подготовке детей к школе	сентябрь	Зам директора по ВР, учителя начальных классов, воспитатели
2	Ознакомление с программами детского сада и школы.	сентябрь	Учителя начальных классов и воспитатели
3	Собеседование с воспитателями разновозрастных групп. Уровень сформированности психологических процессов и личностных качеств.	сентябрь	Воспитатель. Учителя начальных классов
4	Взаимопосещение открытых уроков в школе и занятий в детском саду.	Октябрь - декабрь	Воспитатели и учителя начальных классов
5	Целевые экскурсии и совместные мероприятии в школе. Знакомство со зданием школы, спортивной площадкой, классами, библиотекой.	Октябрь, февраль	Воспитатели, учителя начальной классов
	Воспитывать у детей интерес к школе. Познакомить их с понятием «школа». С этой целью проводить следующую работу: тематические беседы, сюжетно-ролевая игра «Школа» знакомство со зданием школы, мастерской, библиотекой, компьютерным классом. праздники «До свиданья, детский сад!», «День Знаний» экскурсии в течение года	В течение года	Воспитатели
6.	Консультация учителя начальных классов для воспитателей, родителей на тему: «В первый класс – первый раз» об актуальных вопросах воспитания и обучения детей дошкольного и младшего школьного возраста.	март	Учителя начальных классов
7.	Проведение диагностики готовности детей разновозрастных групп к школьному обучению	апрель	Воспитатели групп
8.	Прививать детям нравственно-волевые качества, необходимые для обучения в школе: дисциплинированность, ответственность.	Постоянно	Воспитатели групп
9.	Мониторинг бывших выпускников детского сада. (Отчет по успеваемости детей 1 и 2 класса школы, бывших выпускников детского сада.)	Май	Учителя начальных классов

Подготовка воспитанников детских садов к школе, обеспечение преемственности, осуществляется по трем направлениям: комплексное обучение и развитие; формирование психологической готовности к обучению в 1 классе; формирование учебной мотивации.

Целевые ориентиры программы являются основой преемственности дошкольного и начального общего образования. С учетом требований к реализации программы эти задачи включают в себя формирование предпосылок для учебной деятельности у дошкольников на этапе завершения дошкольного образования [4].

Для осуществления преемственности взаимоотношений необходимо:

- укрепление здоровья детей; обеспечение эмоционального благополучия каждого ребенка; организация двигательной активности детей; проведение занятий в форме игр; формирование предпосылок для учебной деятельности: восприятие инструкций;

- развитие когнитивных функций: речь; внимание; память; восприятие; воображение; мышления;

- организация различных форм занятости: наблюдение; работа в парах; работа в подгруппах; активизация детского любопытства и инициативы, организация сотрудничества детей и педагогов; создание среды развития.

Приоритетом является обеспечение к концу дошкольного детства уровня развития ребенка, который позволит успешно учиться по программам начальной школы. Целевые ориентиры ДО определяются независимо от форм реализации программы, а также от ее характера, особенностей развития воспитанников и организации, реализующей программу. Непрерывность между всеми уровнями образования является основным условием обеспечения непрерывности образовательного процесса, который позволяет нам установить связь между тем, чего ребенок достиг, и его дальнейшим развитием, улучшением на основе сохранения того ценного, без которого оно является невозможно двигаться вперед.

Дошкольный и младший школьный возраст – это одна эпоха развития человека, называемая «детство». Воспитатель и учитель начальной школы, также имеют много общего, поэтому у них есть

общее родовое имя – педагог [2]. Проблема преемственности может быть успешно решена при тесном взаимодействии детского сада и школы. Выиграют от этого все, особенно дети. Ради детей можно найти время, усилия и средства для решения проблемы преемственности.

Список литературы:

1. Васильевой М.А., Гербовой В.В., Комаровой Т.С. Программа воспитания и обучения в детском саду / Под ред. М.А. Васильевой, В.В. Гербовой, Т.С. Комаровой. - 4-е изд., испр. и доп. – М.: Мозаика-Синтез, 2010 – 232с.
2. Вераксы Н.Е., Комаровой Т.С., Васильевой М.А. От рождения до школы. Основная общеобразовательная программа дошкольного образования в соответствии с ФГОС / Под ред. Н.Е. Вераксы, Т.С. Комаровой, М.А. Васильевой. – М.: Мозаика-Синтез, 2010. – 304 с.
3. Скоролупова О.А. Внедрение ФГОС дошкольного образования; Перспектива, 2014.
4. Слепцова И.Ф. Основы личностно-ориентированного взаимодействия воспитателя с детьми дошкольного возраста: теория и практика // Дошкольное воспитание. – 2007 – № 3 – с. 74-80.
5. Слободчиков, В. И., Короткова, Н. А. Дошкольное образование как ступень системы общего образования/ Слободчиков, В. И., Короткова, Н. А.// Научная концепция. М., 2005.

И.А. Моцпан, заведующий МДОУ,
А.Ф. Барбулат, воспитатель-методист,
МДОУ «Рыбницкий детский сад №1 комбинированного вида»
г. Рыбница, Приднестровье

ПОЗНАВАТЕЛЬНАЯ ИГРА – ПРИКЛЮЧЕНИЕ КАК ФОРМА ОРГАНИЗАЦИИ ВОСПИТАТЕЛЬНОГО ПРОЦЕССА В ОРГАНИЗАЦИИ ДОШКОЛЬНОГО ОБРАЗОВАНИЯ

В статье говорится о системе дошкольного образования, о переходе на государственный образовательный стандарт (ГОС). О выборе педагогом не только форм, методов и приёмов работы, учитывая уровень воспитанников и освоения образовательной программы. Использование познавательной игры-приключение с детьми старшего дошкольного возраста для достижения деятельностного подхода.

Ключевые слова: *детский сад, педагог, дошкольник, познавательная игра-приключение, формирование, личность, знания, умения.*

«Воспитание – не сумма мероприятий,
а мудрое общение взрослого с живой душой ребёнка»
В.А. Сухомлинский

Стремительное развитие общества и увеличение потока информации влияет на педагогов, которые должны постоянно совершенствоваться, «идти в ногу со временем». В системе дошкольного образования, как и в целом в системе образования, происходят перемены – вводятся государственные образовательные стандарты (ГОС). С переходом на ГОС дошкольного образования педагоги должны обеспечить живое, заинтересованное общение ребёнка со сверстниками и взрослыми в разных видах детской деятельности и прежде всего в игре. При этом педагог самостоятельно выбирает не только формы, методы и приёмы работы с дошкольниками, но и учитывает контингент воспитанников, уровень освоения образовательной программы. Для получения единого образовательного продукта воспитатель строит воспитательно-образовательный процесс не только вовремя непосредственно образовательной деятельности, но и во всех режимных моментах, то есть использует весь период пребывания дошкольников в детском саду, используя принцип интеграции областей (познавательно-речевое развитие; социально-коммуникативное развитие; физическое развитие; художественно-эстетическое развитие).

ГОС дошкольного образования диктует нам основные принципы взаимодействия с детьми в основе, которых лежит полноценное проживание ребенком детского возраста; признание ребенка участником (субъектом) образовательных отношений и поддержка его в различных видах деятельности и др.

Как построить воспитательно-образовательный процесс в организации дошкольного образования, чтобы образовательные области гармонично на равноправной основе дополняли друг друга? Какие педагогические технологии наиболее эффективны?

По мнению В.П. Беспалько «Педагогическая технология – это содержательная техника учебного процесса» [1,4]. Исходя из этого познавательная игра-приключение это педагогическая технология, которую в соответствии с ГОС дошкольного образования ПМР педагоги МДОУ «Рыбницкий детский сад №1 комбинированного вида» используют с детьми старшего дошкольного возраста для достижения деятельностного подхода в организации непосредственной образовательной деятельности. При этом у педагога есть возможность комбинировать разные виды деятельности и формы работы с детьми. В

познавательной игре-приключении закладывается огромный развивающий потенциал для развития индивидуальности, самостоятельности, инициативности и поисковой активности ребёнка. В ней происходит интеграция образовательных областей, причём каждая область решает свои задачи.

Познавательная игра-приключение – это сюжетная приключенческая игра, имеющая конечную цель, для достижения которой воспитанникам необходимо пройти через ряд испытаний и выполнить определённые задания. Все задания последовательны и взаимосвязаны между собой, каждое предыдущее задание является ключом для следующего задания.

Говоря о познавательной игре-приключении мы хотели бы отметить, что она обладает следующими признаками педагогической технологии:

- содержательность (имеет цель, задачи, порядок действия и правила);
- управляемость и эффективность (при выполнении различных заданий у детей формируются компетенции в различных областях);
- экономичность (за малый промежуток времени решается большое количество задач, при небольших усилиях со стороны педагогов);
- воспроизводимость (любой педагог в своей практике может использовать данную технологию и добиться положительных результатов);
- проектируемость (весь процесс игры педагог может представить, предусмотреть различные трудности и соответственно внести изменения и дополнения, в результате получить гарантированный результат обучения) [2,3].

При проведении познавательной игры-приключения педагогический коллектив МДОУ «Рыбницкий детский сад №1 комбинированного вида» тщательно продумывает до начала игры: постановку задачи, работу с содержанием, подготовку необходимого оборудования и создание игровой ситуации. Затем в ходе игры: объяснение правил, организацию детей на игру, участие воспитателя в игре на правах партнёра, решение игровых и обучающих задач, анализ результатов по окончанию игры. Все игры проводятся согласно планированию (Табл. 1).

Таблица 1

Планирование познавательных игр-приключений на год в подготовительной группе

Дата	**Тема**	**Занимательный момент**
Сентябрь	Путешествие в ЛЕГО страну.	С использованием разнообразных конструкторов
Октябрь	Почему опадают листья?	С элементами экспериментирования
Ноябрь	Лучший город на земле	С элементами виртуального путешествия
Декабрь	В поисках сокровищ	С использованием детективного жанра
Январь	В гостях у родственников деда Мороза	С элементами виртуального путешествия
Февраль	Пропавшие подарки	с использованием детективного жанра приурочена к празднованию Дня Защитника Отечества
Март	Профессии наших мам	С элементами виртуального путешествия
Апрель	В поисках знаний	С элементами ориентировки на незнакомой местности (школе)

Например, в познавательной игре-приключении «Пропавшие подарки» (Табл. 2), приуроченной к празднованию Дня Защитника Отечества, имела следующие основные задачи:

- создавать условия для проявления инициативы и самостоятельности в деятельности;
- способствовать развитию социально-коммуникативных качеств путем коллективного решения общих задач;
- развивать воображение, любознательность, склонность к экспериментированию, способность к принятию собственных решений, опираясь на свои знания и умения;
- побуждать к познавательно-исследовательской деятельности путем решения проблемных ситуаций.

Таблица 2

Познавательная игра-приключение «Пропавшие подарки»

Игровой замысел	Оборудование	Правила	Игровые действия	Результат
Проблемная ситуация: «Пропажа подарков для пап»	Листы бумаги на которых надпись сделана свечой. Акварельные краски, кисти, баночки с водой.	Разрешить сложившуюся проблемную ситуацию и при этом слушать друг друга, уступать, договариваться признавать	Вместо подарков на шкафчиках детей листы бумаги. При ближайшем рассмотрении, дети выясняют, что на них надпись сделана свечой. Для того чтобы рассмотреть изображение ребята	Письмо-инструкция, ведущее к карте с пометками о ключах-подсказках.

Игровой замысел	Оборудование	Правила	Игровые действия	Результат
		интересы коллектива выше собственных.	предлагают воспользоваться акварельными красками. Дети закрашивают листы и рассматривают содержимое.	
Расшифровать первый ключ-подсказку.	Фотографии с изображением футбольного мяча и скакалки	детям необходимо попасть в спортивный зал. В середине спортивного зала стоит резервуар с песком.	Подсказка находится на дне резервуара заклеенная скотчем. Детям нужно догадаться, что песок нужно полить из бутылки добытой ранее. Сухой песок будет осыпаться и не даст возможности рассмотреть надпись, в отличии от сырого который принимает любую форму.	Дети обнаруживают второй ключ-подсказку.
Расшифровать второй ключ-подсказку.	Фотографии с изображением ласт и очков	В углу спортивного зала стоит надувной бассейн с водой. В помещении также находится высокий сосуд с поплавком на дне, к которому привязана подсказка.	Детям необходимо набрать воды из бассейна и залить ее в сосуд. В результате чего поплавок поднимется и появится возможность достать подсказку.	Дети обнаруживают третий ключ-подсказку.
Расшифровать третий ключ-подсказку.	лист-ребус с изображением рыбок	Ребятам надо догадаться, что путь лежит к аквариуму, на дне которого находится ключ с подсказкой.	Используя магнит, они получают последнюю подсказку и ключ.	Дети обнаруживают, что подарки приготовленные для пап находятся в музыкальном зале. Дети читают для пап стихи, поют песню, вручают подарки.

В заключении хотим отметить, что данная технология обладает рядом достоинств. Это и формирование у детей ощущения личной заинтересованности; развитие устной речи и умение свободно общаться. В процессе активной мыслительной и практической деятельности дети самостоятельно овладевают знаниями и умениями; педагоги осуществляет интеграцию образовательных областей; появляется возможность интерактивной работы с родителями.

Список литературы:

1. Беспалько В.П. Педагогика и прогрессивные технологии обучения – М., 1995.

2. Волошина Л.Н. Игровые технологии в системе физического воспитания / Л.Н. Волошина. – М.: Учитель, 2013. – 130 с.

3. Выготский Л.С. Игра и ее роль в психическом развитии ребенка.//Вопросы психологии. 2000. №6. – 60 с.

3. Казакова Г.М. Игровые технологии в процессе подготовки детей к обучению в школе / Г.М. Казакова. – М.: АРКТИ, 2010. – 600 с.

4. Сергеева И. С. Игровые технологии в образовании дошкольников и младших школьников. Методические рекомендации / И.С. Сергеева, Ф.С. Гайнуллова. – М.: КноРус, 2016. – 112 с.

И.А. Моцпан, заведующий
И.А. Тамилина, учитель-логопед, воспитатель
А.Г. Наку, воспитатель
МДОУ «Рыбницкий детский сад №1 общеразвивающего вида»
г.Рыбница, Приднестровье

ФОРМИРОВАНИЕ У СТАРШИХ ДОШКОЛЬНИКОВ ПРЕДПОСЫЛОК ЛИЧНОСТНЫХ И КОММУНИКАТИВНЫХ УНИВЕРСАЛЬНЫХ УЧЕБНЫХ ДЕЙСТВИЙ КАК ОСНОВНЫХ КОМПОНЕНТОВ ГОТОВНОСТИ К ШКОЛЬНОМУ ОБУЧЕНИЮ

В статье рассматривается концепция развития универсальных образовательных действий. Способность дошкольника к саморазвитию, самосовершенствованию посредством самообразования. В более узком понятии – готовность дошкольника самостоятельно организовать свою учебно-познавательную деятельность.

Ключевые слова: *дошкольник, саморазвитие, самосовершенствование, самообразование, универсальные учебные действия, ученик.*

Став учеником, ребенок продолжает
делать сегодня то, что делал вчера.
Пусть новое появляется в его жизни
постепенно и не ошеломляет лавиной впечатлений»
(В. А. Сухомлинский).

В настоящее время в приднестровской системе образования меняются цели обучения и требования к организации учебного процесса. Это относится к университетам, школам и детским садам. Приоритетом является развитие таких личностных качеств, которые помогут каждому ученику стать популярным в обществе, найти свое место в нем и реализовать свой творческий, физический и иной потенциал. Мобильность, способность действовать самостоятельно, находить выход из проблемных ситуаций, применять полученные ранее знания для решения новых проблем, управлять своим поведением и планировать свои действия, навыки общения, любознательность, активность, готовность к самосовершенствованию и самообразованию – это те характеристики, которые обеспечивают социальный успех человека в современном мире [1,5].

Для формирования перечисленных качеств процесс обучения на любом уровне должен быть ориентирован на создание условий для самопознания, саморазвития ребенка, развития его готовности к самообучению и совершенствованию на протяжении всей его жизни – иными словами, на развитие универсальных учебных действий (УУД). В широком смысле эти действия интерпретируются как способность человека к саморазвитию, самосовершенствованию посредством самообразования; в более узком – как готовность субъекта самостоятельно организовать свою учебно-познавательную деятельность.

«Концепция развития универсальных образовательных действий» была разработана на основе системно-деятельностного подхода (Л.С. Выготский, А.Н. Леонтьев, П.Я. Гальперин, Д.Б. Эльконин, В.В. Давыдов, А.Г. Асмолов) группой авторов: А.Г. Асмолов и др. под руководством А.Г. Асмолова».

В соответствии с Государственным стандартом второго поколения в программе представлены 4 вида универсальных учебных действий, отвечающих основным целям общего образования: личностный, нормативный, познавательный, коммуникативный.

Универсальное учебное действие представляет собой целостную систему, в которой происхождение и развитие каждого вида учебного действия определяется ее взаимосвязью с другими видами учебных действий и общей логикой возрастного развития. Так:

- из общения и сорегуляции развивается способность ребенка регулировать свою деятельность;
- из оценок окружающих и, в первую очередь, из оценок близких и взрослых формируется представление о себе и своих способностях, возникает самоуважение и самооценка, то есть самооценка и самоуважение понятие как результат самоопределения;
- из ситуативно-познавательного и внеситуативно-познавательного общения формируются познавательные действия ребенка [2].

Почему важно формировать социальные и коммуникативные навыки на этапе перехода ребенка в школу? Отсутствие таких базовых навыков мешает ребенку общаться со сверстниками и взрослыми, ведет к повышенной тревоге и нарушает процесс обучения в целом. Именно развитие коммуникативных навыков является приоритетной основой обеспечения непрерывности дошкольного и начального общего образования, необходимым условием успешности образовательной деятельности, важнейшим направлением социально-коммуникативного развития.

Готовность к обучению, несомненно, является сложной характеристикой. Рассматривая его основные составляющие, остановимся на *основных причинах,* тесно связанных с социально-коммуникативным развитием ребенка, причинах, ведущих к недостаточной готовности к школьному обучению у старших дошкольников.

Первая причина. Это несформированность одной из важнейших составляющих личностных универсальных учебных действий (УУД) – внутренней позиции дошкольника, которая является сплавом познавательной потребности и потребности в общении со взрослыми на новом уровне (Л.И. Божович, ученица Л.С. Выготского). Ребенок должен понимать, зачем нужно учиться, почему такие правила в школе, что будет, если их никто не соблюдает.

Вторая причина. Компонентом психологической готовности к школе является наличие у ребенка учебной мотивации (важнейшая предпосылка формирования личностного УУД). Недостаточное развитие у ребенка учебной мотивации, которая позволяет ему воспринимать и усердно выполнять учебные задания, приводит к трудностям в адаптации в начале обучения. Учебная мотивация состоит из когнитивных и социальных мотивов обучения, а также мотивов достижения.

Третья причина. Слабое развитие произвольности является одной из основных причин плохой успеваемости в первом классе. Произвольность является компонентом нормативного УУД. Сложность формирования произвольности на границе старшего дошкольного и младшего школьного возраста заключается в том, что с одной стороны, произвольное поведение считается новообразованием младшего школьного возраста, развивающимся в рамках учебной (ведущей) деятельности этого возраста и с другой стороны, слабое развитие произвольности препятствует началу обучения в школе.

Анализируя предпосылки, необходимые для успешного освоения учебной деятельности, Д.Б. Эльконин и его сотрудники выделили следующие параметры:

- способность детей сознательно подчинять свои действия правилу, которое обычно определяет способ действия;
- умение ориентироваться в заданной системе требований;
- умение внимательно слушать говорящего и точно выполнять предложенные устные задания;
- способность самостоятельно выполнить требуемое задание на визуально воспринимаемом образце.

Фактически эти параметры и являются тем нижним уровнем актуального развития произвольности, на котором основано обучение в первом классе.

Четвертая причина. Трудности в адаптации к школьной жизни, для систематического обучения могут быть связаны с недостаточно развитой способностью ребенка взаимодействовать с другими детьми, со взрослыми [3,4].

В этом случае общение с учителем станет затруднительным для ребенка. Именно в сфере общения ребенка и взрослого происходят значительные изменения к концу дошкольного возраста. Если попытаться обозначить их одним словом, то это будет произвольность.

Конечно, для хорошей учебы нужно иметь достаточный уровень интеллекта. Очень важно, чтобы дети могли обобщать, сравнивать, анализировать. Развитие речи должно позволить будущему первокласснику свободно выражать свои мысли, что возможно при наличии необходимого словарного запаса и умения правильно строить фразы. Очень важной характеристикой является развитие фонематического слуха. Неразличение фонем приводит к тому, что ребенок неправильно произносит слова, а затем неправильно их пишет.

Особо следует подчеркнуть важность игры для возникновения личных и коммуникативных предпосылок УУД, поскольку именно в игре, как ведущей деятельности дошкольного возраста, учитываются все аспекты психики ребенка и, конечно же, интеллект. Игра способствует развитию символических функций и процессов обобщения, в игре появляется внутренний план действий. Дошкольники учатся обобщать и сравнивать в обычной жизни, играя в народные игры, правила игры, настольные игры, ролевые игры и театральные игры. Можно отметить, что в старших дошкольных годах, особенно в возрасте от шести до семи лет, игры с правилами становятся наиболее предпочтительными, и выполнение действий в соответствии с правилом является важной составляющей произвольного поведения. Таким образом, происходит постепенный переход от игровой деятельности, ведущей в дошкольном возрасте к образовательной.

Как показывают исследования психологов (Д. Б. Эльконин, Л. С. Выготский), если ребенок не прошел все этапы развития игры, то с большей вероятностью можно сказать, что к моменту поступления в школу у него нет образовательной мотивации и, как следствие, психологическая готовность к школе.

Безусловно, интеллект ребенка развивается не только в игре. Большое значение имеет чтение художественной и познавательной литературы (для детей с хорошо развитой литературной речью более развит интеллект), общение со взрослыми, детское творчество (ребенок рисует, лепит, рисует картины, режет и склеивает домашние продукты занимается изготовлением аппликаций, изготовлением узоров из мозаики, собирает кубики (пазлы) по образцам изображений, занимается разнообразными конструкторами.

Из всего сказанного можно сделать вывод: если ребенок много играл в дошкольном возрасте, имел полное общение со сверстниками и взрослыми, если ему читали книги и поощряли его занятия творчеством, то к началу младшего школьного возраста у него, скорее всего, появится новообразование кризиса 7 лет, а именно внутренняя позиция учащегося, которая является критерием готовности к обучению ребенка в школе.

Появление внутренней позиции учащегося свидетельствует о том, что игра выполнила свою роль в развитии ребенка и ее дальнейшее развитие пойдет уже в рамках образовательной деятельности.

Как ребенок узнает, станет ли этот период жизни радостным и счастливым, зависит от общей готовности будущего ученика к новым условиям и от того, как мы, взрослые, будем внимательны к ребенку в период адаптации в его социальной роли как ученика.

Список литературы:

1. Артюхова И.С. Необходимость формирования у старших дошкольников предпосылок личностных и коммуникативных универсальных учебных действий как основных компонентов готовности к школьному обучению.- М.: Русское слово, 2015.

2. Бабинова Н.В. Структура готовности к школе в аспекте готовности детей старшего дошкольного возраста к освоению универсальных учебных действий // Современные проблемы науки и образования. – 2016. – № 3.

3. Лисина М.И. Формирование личности ребенка в общении. – СПб., 2009

4. Сиденко Е.А. Тренинг мотивации достижения в зарубежной психолого-педагогической практики // Инновационные проекты в образовании – 2010. – №5.

5. Скоролупова О. Образование детей старшего дошкольного возраста как одно из приоритетных направлений государственной политики в области образования // Дошкольное воспитание. 2007. № 8, с. 12-18.

Д.В. Николай, педагог-психолог,
учитель молдавского языка и литературы
МОУ «Рыбницкая РСОШ №8»,
г. Рыбница, Приднестровье

ТЕХНОЛОЖИЯ ДЕ ПРОЕКТАРЕ А ЛЕКЦИИЛОР МОДЕРНЕ ЫН КОНТЕКСТУЛ ИМПЛЕМЕНТЭРИЙ СТАНДАРДЕЛОР ЕДУКАЦИОНАЛЕ ДЕ БАЗЭ АЛЕ ЫНВЭЦЭМЫНТУЛУЙ ЖЕНЕРАЛ ПРИМАР

В данной работе отражаются новые социальные запросы, отраженные в ГОС, определяются цели образования как общекультурное, личностное и познавательное развитие обучающихся, обеспечивающие такую ключевую компетенцию образования, как «научить учиться» для того, чтобы быть востребованным в высоко конкурентном и высокотехнологичном мире; уметь влиться в быстро развивающееся общество. Приводится краткая сущность урока, построенного на основе деятельностного подхода.

Ключевые слова: *современный урок, государственные образовательные стандарты, деятельностный подход, традиционная образовательная система, технологическая карта.*

Ынвэцэмынтул модерн се кондуче дупэ о философие а едукацией, каре промовязэ о ноуэ кончепцие деспре формаря елевулуй, деспре идеалул сочиал-уман, астфел ынкыт активитатя школарэ вине ынынтымпинаря требуинцелор дезволтэрий индивидуале ши сочиале. Ынспиритул ачестей философией се промовязэ гындире креатоаре, инициатива ши коопераря ,капачитатя де дечизме, аптитудине ши талентул, персоналитатя елевулуй, ной авем ун прогресс ын ынвэцэмынт, каре култивэ динамисмул пентру иноире, аптитудиня пентру скимбаре, капачитатя де инвенцие ши иновацие. Верификаря ши нотаря прогресулуй школар презинтэ о инпортанцэ дублэ, ориентативэ ши симулатоаре. Верификаря прогресулуй се фаче прин техноложий, методе, форме ши прочедее диверсе.

Фиекаре динтре ной штие че есте о лекцие, вяца школарэ-ачестя сынт мий де лекций – интересанте, дистрактиве, когнитиве, ын курс де дезволтаре. Скопуриле ши концинутул едукацией се скимбэ, апар техноложий ной де предаре, ын ачест сенс се скимбэ опинииле привинд десфэшураря лекцией. Ажунжем де мултеорь ла ноциуня де лекцие «модернэ».Че есте лекция «модернэ»? Лекция «модернэ» – ачаста есте о лекцие ориентатэ спре персоналитате, каре ындепленеште спитритул тимпулуй сэу, ачестя черинце сынт детерминате де ноиле стандарде [1].

Партикуларитатя стандарделор едукационале де базэ але ынвэцэмынтулуй примар женерал есте абордаря де активитате, а кэруя сарчина принчипалэ есте дезволтаря персоналитэций копилулуй. Черинцеле ноулуй стандард ну сынт комплект ной пентру професорий практичиенць, дар тотуш сынт мулць професорь каре сынт нелиништe, пентрукэ авем невое де тимп ши де кондиций пентру а ынвэца кум сэлукрэм ши сэ-й ынвэцэм пе копий ынтру-н мод ноу [3]. Тиположия лекциилор модерне се скимбэ. Ын системул едукационал традиционал се евиденциязэ урмэтоареле лекций:

- обцинеря де куноштинце ной;
- консолидаря ши формаря компетенциилор;
- женерализаря;

- коректаря куноштинцелор;
- контролул куноштинцелор;
- комбинате.

Тиположия лекциилор модерне:
- дескопериря куноштинцелор ной;
- лекций де рефлексие;
- лекций де контрол ал дезволтэрий.

Сэ компэрэм паший лекцией ын системул традиционал ши дин пунктул де ведере ал черинцелор ГОС.

Табелул 1

Компэраря паший лекцией ын системул традиционал ши дин пунктул де ведере ал черинцелор ГОС

Ынвэцаря лекциилор , материал ноу	Лекция де дескоперире ,куноштинце ной
Етапа организаторикэ	Мотиваря активитэциилор де ынвэцаре
Афирмаря темей, скопурилор ши обьективелор лекцией	Актуализаря ши стабилиря уней дификултэций индивидуале ынтр-о акциуне ын прочес
Верификаря темелор, ындепленириа сарчинелор индивидуале ши колективе де женерализаре	Идентификаций локулуй ши кауза проблемей.
Алтуализаря куноштинцелор	Конструиря унуй проект
Интродучере де куноштинце ной	Реализаря проектулуй конструит
Консолидаря куноштинцелор добындите	Фиксаря примарэ ку пронунцаря ын ворбире екстернэ
Женерализаре ши систематизаре куноштинцелор добындите	Локул ку ауто-тест
Резултатул лекцией	Рефлексия активитэцийе дукационале(темеле ку елементеле де алежере, креативитатя)
Детерминаря ши експликаря темелор пентру акасэ	

Ын лекция модернэ, елевий, ку ажуторул професорулуй детерминэ обьектул акциуний лор, о черчетязэ, детеминэ скопуриле активитэций ши о планификэ. Скимбаря ролулуй професорулуй ын прочесул де ынвэцэмынт се скимбэ сарчина професорулуйе сте де а ынвэца елевий, сэ апличе куноштинце ной ши обилитэць ын пракикэ, сэ ле дезволте ын тимпул ши дупэ ореле де шкоалэ. Ун профессор есте о персоанэ капабилэ сэ ынпингэ ун копил спре о кэутаре индепендентэ а куноштинцелор. Сэ не уитэм ла екземпул табелулуй ши сэ ведем кыт де мулте-аскимбат ролул професорулуй ын лекцииле фолосинд ГОС.

Табелул 2

Ролул професорулуй ын лекцииле фолосинд ГОС

Лекция традиционалэ	Лекция модернэ
1.Врификаря нумэрулуй де елевь де кэтре професор	1. Креаря уней ситуаций проблиматиче де кэтре професор, формуларя проблемей де кэтре елевь
2. Анунцаря унуй субьект де кэтре професор	2. Актуализаря куноштинцелор сале
3. Експликаря субьектулуй де кэтре професор	3. Гэсиря унейс олуций ла проблемэ де кэтре елевь
4. Консолидаря субьектулуй елевилор	4. Експимаря солуцией. Апликаря куноштинцелор де кэтре елевь

Инвестигынд ачастэ схемэ, се поате ажунже ла конклузия кэ професорул трече де ла ролул актив ал солистулуй ла ролул пасив а дирижорулуй. Професорул ну презинтэ елевилор куноштинце гата, че креязэ ситуаций ши кондиций ын каре професорул ый фаче ку ажустурь посибиле. Есте посибилэ индентификаря блокурилор принчипале але хэрцилор техноложиче:

- обьективул блокулуй де сетаре-обьективе спечифиче, каре требуе де ымплинит;
- унитате инструменталэ-прин че мижлоаче се поате общине ачест лукру;
- структураря активитэций организационале пентру акциунь ши операциунь.

Урмэтоареле черинце сынт импусе пентру лекцие модернэ:

- лекция требуе сэфие бине организатэ;
- професорул требуе сэ планифиче ын мод клар активитэцииле сале ши активитэцииле елевилор;
- лекция требуе сэ фие проблематикэ, ын курс де дезволтаре: професорул ышь пропуне сэ колаборезе ку елевий ши сэкондукэ активитэцииле сингурь елевь;
- професорул креязэ ситуаций проблематиче ши де кэутаре;
- конклузия есте фэкутэ де елевь;
- елевий требуе сэ арэте креативитатя максималэ;
- лекция се кончентрязэ пе копий, професорул есте дирижорул;
- планификаря ши легэтура инверсэ.

Ын лекцииле модерне елевий сынт евалуаць дефиритор:

• сукчесул орикэруя еле весте евалуат вербал, куноаштеря апликэрий куноштинцелор есте инрежистратэ;

• ла лекцие елевул ышь евалуязэ мунка са ын мод индепедент, професорул поате коректаевалуаря, дакэ веде кэ копилул а суб евалуат сау а супраевалуат;

• професорул пуне семнул ын сарчина скрисэ ши елевул примеште о нотэ пентру активитате едукационалэ финализатэ ку сукчес;

• нотеле сынт пласате ынт абелул ку резултателе едукацией ши ынпортфолиу лелевелор [2].

Дин анул 2014 школа медие № 8 дин орашул Рыбница а ынчепут формаря елевелор де класса ынтый пе база ноилор стандарде едукационале. Ачест лукру а фост пречедат де о мулциме де лукрурь привинд прегэтиря организацией едукационале: а фост стабилит ун кадру лежистатив ши легал, а фост елаборат програмул едукационал де базэ ал ынвэцэмынтулуй женерал примар ши прегэтиря кадрелор дидактиче. Ау фост фэкуте скимбэрь ын база нормативэ а школий, ау фост елаборате ордине, акте локале, дескриерь де постурь. А фост креатэ о банкэ де дате ку сарчинь де нивел, контрол интермедиал ши финал, че фаче посибилэ евалуаря резултателор мете-субьектулуй де мастерий ал елевелор дин ынвэцэмынт примар, се организязэ лукрэрь де диагностик психо-педагожик. Сынт дефините методеле ши диагностика прегэтирий копиилор пентру школэ. Са реализат ынтраря ши диагностикул финал психоложик ши педагожик де класэ ынтый. Елевий се адаптязэ ку сукчес ын ноул медиу едукационал. Ын чентрул мисиуней ноастре есте сарчина де а ынтэри сэнэтатя копиилор, де а-шь дезволта потенциалул физик, морал ши интелектуал. Ку интродучеря стандарделор, функцииле професорулуй сау скимбат. Есте фоарте импортант ка професорул сэ факэ о лекцие ынтр-ун мод калитатив, кум се ва адапта ла ел, ефичиенца ачестуя депинде ын мааре мэсурэ.О лекцие модернэ есте ун професор модерн.

Листа библиографией:

1. Габужа Д. А. Лимба молдовеняскэ пентрук класеле I-IV а школий алолингве: Гид пентру ынвэцэторь. Тираспол: ИСПК, 2004.

2. Проблеме актуале але филоложией молдовенешть контемпоране. Едиции / Селекции А. Г. Хропотинский. Тираспол: ИСПК, 2006.

3. Унеле проблеме привинд предаря лимбий молдовенешть ын школа русэ: Пентру ынвэцэторь / Алк. Л.В. Гранач – Кишинэу: Лумина, 1986.

О.В. Олейник, заместитель директора
по учебно-воспитательной работе
МОУ «Журская молдавская средняя общеобразовательная школа»,
с. Жура, Рыбницкий район, Приднестровье

МОНИТОРИЗАРЯ – ПРОЧЕСУЛ ДЕ РЕНОВАРЕ А СИСТЕМУЛУЙ ЕДУКАЦИОНАЛ

В данной статье отражается работа менеджера образования, направленная на повышением квалификации, самообразования педагогов школы. Путем разработки нехитрых таблиц, возможно определить «место» затруднения сельского педагога, проанализировать пути решения или «ликвидации» пробелов. Сельский учитель – скромный, нерешительный работник школы, который нуждается в помощи коллег – администраторов.

Ключевые слова: *школа, повышение квалификации, сельский учитель.*

Персоана принчипалэ а реновэрий инструирий ши едукэрий есте ынвэцэторул. Де ла позиция сочиалэ пе каре о поартэ, компетенца са депинде дирекция, спре каре се мишкэ реформаря инструирий ши едукэрий. Пентру ка проблема едукэрий ши инструирий сэ фие резолватэ есте нечесар ка ынвэцэторий сэ-шь ридиче калификаря ынконтинуу. Кондукэторул организацией де ынвэцэмынт тинде спре а урмэри прочесул де калификаре а кадрелор, че есте уна дин компетенцеле сале. Пентру ка прочесул урмэрит сэ фие обьектив, есте нечесар де а утилиза абордаре штиинцификэ, че поате ынсемна, кэ се апликэ ун анумит мониторинг.

Ын кондицииле де азь ынвэцэторий сынт май коинтересаць де факторий ши кондицииле акумулэрий проприй експериенце, пе каре о соличитэ прин диверсе методе: комуникаре директэ, аутоинструире, ынчеркаря проприилор путерь пе «пажиниле» интернетулуй ши алтеле.Ун интерес необишнуит, ка о провокаре фиинд, ыл аре пентру ынвэцэторь ши психоложь мунка депусэ де маештрий С. Г. Вершловский, З. Ф. Зеер, А. Б. Каганов, Т. Е. Кудрявцев, А. И. Щербаков, Ю.А. Конаржевский, В. М. Медынский ши алций. Ынсэ черчетэрь, каре поартэ мениря де а уни прочесул де калификаре а ынвэцэторилор, сынт фоарте пуцине [1,п.5].

Дакэ ворбим деспре мониторизаре калификатэ, ну путем сэ ну спунем деспре атестаре – методэ вастэ де екзаминаре а калификэрий ынвэцэторулуй, а резултателор обцинуте, а моментелор май реушите дин екпериенца датэ.

Дрепт екземлу де мониторинг путем утилиза информация пласатэ ын табел, каре ушор есте де фолосит, концине мулте дате конкрете ши нечесаре ла момент, селектате де ынвэцэтор пе паркурсул анулуй школар (таб.1).

Табелул 1

ДАРЯ ДЕ СЯМЭ а класей 1
анул де ынвэцэмынт 20__- 20__ дирижинте _____

	Кв. I	Кв. II	Кв. III	Кв. IV	Ануал
№ де елевь ла ынчепут					
Ау венит (ФН,ординул)					
Ау плекат(ФН,ординул)					
№ де елевьла сф.					
Алиментаре гратис					
Алиментаре дин контул пэринцилор					
ФН елевилор ГПП					
% фреквенцей					

Пентру ушураря мониторизэрий ситуацией ын сегментул «ынвэцэтор – дирижинте – администрацие» – пот фи утилизате диверсе методе де анализэ. Алгоритмул де лукру асупра темей де аутоинструире есте метода де а мониториза активитатя ынвэцэторулуй привинд тема де аутоинструире – каре реесе дин интересул ынвэцэторулуй, капачитатя де а пласа идеиле проприй ши де а авя посибилитатя де а рэспынди пратика де мункэ. Лукрул ынвэцэторулуй поате фи компарат ку о черчетаре перманентэ ындрептатэ спре аутошлефуире, чея че ынсямнэ о перманентэ реноваре а проприй мэестрий ши а методоложией утилизате. Компунеря планулуй индивидуал есте лукру де креацие. Ун план бине организат аре мениря де а резолва проблемеле легате де педагожие, интенция – де а спори нивелул профессионал (таб.2).

Табелул 2

Алгоритмул де лукру асупра темей де аутоинструире
Ынвэцэтор _____анул де ынвэцэмынт 20___ - 20___

№	Денумиря	Дирекция де активитате
1	Денумиря темей униче	
2	Денумиря темей де аутоинструире	
3	Кынд а ынчепут лукрул асупра темей	
4	Кынд се пресупуне сфыршитул лукрулуй асупра темей	
5	Скопул лукрэрий	
6	Ынтребэриле принчипале пусе ын дискуцие	
7	Литература утилизатэ пе паркурс	
8	Експериенца де лукру фолоситэ	
9	Лукрул практик (реферат, диспут ш.а.)	
10	Студиеря експериенцей ынаинтате де лукру	
11	Кынд ши унде а фост ынаитнтатэ практика де мункэ	
12	Финеле лукрулуй (едитаря мокументалэ)	

Ын черчетэрь ролул принчипал ыл жоакэ ынцелесул терминоложией «мониторинг педагожик», каре ыл путем гэси пе пажиниле лукрэрилор луй А. С. Белкин, Ю. А. Конаржевский, В. А. Кальней, А. И. Майорова, А. Б. Сахарчук, Т. А. Стефановский, А. В. Сытова, С. Ч. Шишов ши алций. Ын дикционарул луй А. С. Белкин се спуне, кэ мониторингул инструктив – есте прочесул ынконтинуу а мониторизэрий штиинцифиче, а мониторизэрий диагностик-прогностиче, дезволтаря прочесулуй педагожик ын ведеря селектэрий оптиме а обьективелор едукационале, а обьективелор ши мижлоачелор де солуционаре а ачестора. Чел май проблематик есте контролул калитэций предэрий. Май клар есте, дупэ пэреря мя, дефиниция пропусэ де А.С.Белкин: «Мониторингул есте прочесул ынконтинуу штиинцифик, мониториизаре диагностикэ ши психоложикэ а статутулуй, а дезволтэрий прочесулуй педагожик ку скопул алежерий оптимале а обьективелор едукационале, обьективелор ши мижлоачелор де солуционаре а ачестора» [1]. Мониторингул се тратязэ ка ун прочес неконтенит, каре инклуде ын сине резултатул прогнозат.

Имплиментаря системулуй де мониторизаре ын инструире аре чева спечифик, легат прин контрадикций едукационале.

Мониторингул системулуй де едукаре пресупуне лэмуриря унор проблеме легате де ынсэшь мониторингул педагожик ши де алте системе але мониторингулуй, ынтребуинцате ын едукаре [2,п.97].

Ын афарэ де мониторизаря пе теренул едукационал, пот фи утилизате методе статистиче, нормативе, сочиоложиче, медичинале ши алтеле.

Ын кадрул мониторизэрий се десфэшоарэ детектаре ши анализа реализэрилор активитэцилор педагожиче (таб.3,4).

Табелул 3

ДАРЯ ДЕ СЯМЭ А РЕАЛИЗЭРИЙ ОРЕЛОР ВАРИАТИВЕ

ын анул де ынвэцэмынт 20__ - 20__

Ынвэцэтор_____

Ора Вариативэ	Класа	Тотал оре / ан де студиу	Кв I		Кв II		Реализаря орелор (%)	Кв III		Кв IV		Ануал		Реализаря орелор (%)
			Оре планификате	Оре десфэшурате	Оре планификате	Оре десфэшурате		Оре планификате	Оре десфэшурате	Оре планификате	Оре десфэшурате	Оре планификате	Оре десфэшурате	
факултатив														
окупацие ын груп														
черк														
секцие														

Табелул 4

ДАРЯ ДЕ СЯМЭ

а резултателор лукрэрилор де контрол ын анул де ынвэцэмынт 20__ – 20__

Ынвэцэтор _____

Обьектул	Типул лукрэрий *(сф. де квартал, дупэ текстул администрацией, дупэ текстул ДРЫ, дупэ текстул МЕ)*	Класа	Дупэ листэ	Ау скрис	Пе ноте де:				%Ы	% КК	НМ	ГИ
					«5»	«4»	«3»	«2»				

Конкомитент конформитатя есте оферитэ резултателор реале але активитэций ын системул педагожик, обьективелор сале финале. Ачея, кэ резултатул дефинит ну тотдяуна коинчиде ку скопул ынаинтат – есте о ситуацие обишнуитэ, дар ну тотдяуна планификатэ де лукрэторий теренулуй едукационал.

Реешинд дин челе спусе, мониторизаря есте легатэ ку тоате функцииле ши етапеле манажементулуй едукацией, ши есте рекомандабил сэ се й-а ын консидераре май мулте аспекте: системул де мониторизаре есте ун систем «елев-ынвэцэтор», системул де мониторизаре есте «институция де ынвэцэмынт – ынвэцэтор», системул де мониторизаре есте «манажементул едукацией – институцие де ынвэцэмынт». Фиекаре дин аспектул дат дескоперэ техноложия активитэций манажерулуй, каре карактеризязэ ыналта калитате а активитэций елевулуй, ынвэцэторулуй, администрацией, ауторитэцилор едукационале.

Ын тимпул де фацэ системеле мониторизэрий педагожиче сынт проектате ши реализате ын диферите цэрь. Униря кэилор ын креаря системелор мониторизэрий не дэ дрептул де а конфирма, кэ мониторизаря ын едукацие есте нечеситатя обьективэ а дезволтэрий системулуй де едукаре. Мониторизаре пентру мониторизаре н-аре виитор. Мониторизаря требуе сэ кореспундэ тендинцелор информационале але кондукэторулуй каре ау вяцэ ла момент [3,п19].

Дин челе спусе конкид, кэ мониторизаря ын едукаре есте ун прочес интегру, прочес де акумуларе, прелукраре, пэстраре ши рэспындире а информацией деспре ун елемент ши деспре ун систем интегру, васт, мениря кэруя есте де а информа утилизаторий потенциаль сэ елаборезе ын континуаре о прогнозэ деспре дезволтаря, коректаря планурилор, скопурилор индикате ын нормативе.

Листа литературий:

1. Мониторинг как практическая система. – М., 2012. – Текст: непосредственный.
2. Мониторинг системы образования: Учебно-метод. комплект. – Саратов, 2011. – Текст: непосредственный.
3. Теория новых возможностей // Вестник Владивостокского государственного университета экономики и сервиса. – 2013. – Текст: непосредственный.

М.А Потупина, воспитатель
Т.А.Процак, воспитатель
Т.А.Микулец, воспитатель
А.Б. Плугарь-Руснак, воспитатель
МДОУ «Рыбницкий детский сад №15 комбинированного вида»
г.Рыбница, Приднестровье

ПСИХОЛОГО-ПЕДАГОГИЧЕСКИЕ УСЛОВИЯ ДЛЯ ПОЛНОЦЕННОГО РЕЧЕВОГО РАЗВИТИЯ ДОШКОЛЬНИКОВ

В статье рассматривается преимущества создания психолого-педагогических условий для полноценного речевого развития дошкольников.

Ключевые слова: *речевое развитие, психолого-педагогические условия, предметно-пространственная среда, образовательные технологии*.

Речь – это основополагающий фактор в становлениичеловеческой личности. Несомненно, что данные функции речи сохранятся и в будущем.Речь как ведущее средство общения сопровождает все виды деятельности ребенка. От качества речи, умения пользоваться ею в игре, во время совместной деятельности педагога и ребенка, при планировании и обсуждении рисунка, в наблюдении на прогулке, при обсуждении спектакля и т.д. зависит успешность деятельности ребенка, его принятие сверстниками, авторитет и статусное положение в детском сообществе.

Одним из основных средств речевого развития является обучение. Это – целенаправленный, систематический и планомерный процесс, при котором под руководством воспитателя дети овладевают определенным кругом речевых навыков и умений. Роль обучения в овладении ребенком родным языком подчеркивалась К. Д. Ушинским, Е. И. Тихеевой, А. П. Усовой, Е. А. Флериной и другими.

Важнейшей формой организации обучения речи и языку в методике считаются специальные занятия, на которых ставят и целенаправленно решают определенные задачи речевого развития детей.

Положительную оценку в нашей практике получили интегративные занятия, построенные по принципу объединения нескольких видов детской деятельности и разных средств речевого развития. Как правило, при этом используют разные виды искусства, самостоятельную речевую деятельность ребенка и интегрируют их по тематическому принципу. Например: 1) чтение рассказа о птицах, 2) коллективное рисование птиц и 3) рассказывание детей по рисункам.

Развитие речи осуществляется также в организованных образовательных видах деятельности по другим разделам программы детского сада. Это объясняется самой природой речевой деятельности. Родной язык выступает средством обучения других образовательных областей.

Большое влияние на речь детей оказывает общение со сверстниками, особенно начиная с 4-5-летнего возраста. В общении со сверстниками дети более активно используют речевые умения. Большее разнообразие коммуникативных задач, возникающих в деловых контактах детей, создает необходимость в более разнообразных речевых средствах.

Таким образом, общение является ведущим средством развития речи. Его содержание и формы определяют содержание и уровень речи детей. В этом нам помогают игры, направленные на развитие навыков общения: « Кто к нам пришел?», « Назови свое имя», «Мяч по кругу», «Паровозик дружбы», «Прокати мяч и назови», «Да-да и нет-нет», «Найди себе пару», «Поздоровайся!», «Нужно делать так!», « Подари улыбку другу», «Узнай по голосу».

Формирование правильной речи ребенка является одной из основных задач дошкольного образования. Однако динамический анализ практической ситуации за последние несколько лет свидетельствует о ежегодном увеличении количества дошкольников с речевыми нарушениями. И наш детский сад не исключение. В связи с этим перед педагогами нашего дошкольного образовательного учреждения встал вопрос о создании оптимальных психолого-педагогических условий для полноценного речевого развития детей. С целью целенаправленного поэтапного решения данной проблемы ежегодно в годовой план МДОУ «Рыбницкий детский сад №15 комбинированного вида» включаются задачи речевого развития дошкольников. Решение поставленных задач осуществляется через различные мероприятия с детьми, педагогами и родителями. Цель у всех участников педагогического процесса едина: поиск эффективных приемов повышения качества речевого развития детей.

В процессе организации работы по речевому развитию детей используем следующие подходы:

1. Комплексный подход к развитию устной речи, обеспечивающий:

- понимание речи, привлечение внимания и интереса детей к собственной речи и речи окружающих;
- развитие связной диалогической и монологической речи;
- обогащение и уточнение словаря;
- развитие грамматического строя речи;
- развитие речевого аппарата, звукопроизношения;
- развитие мелкой моторики

2. Практическое овладение нормами речи и их применение в различных формах и видах детской деятельности.

3. Развитие устной речи детей во взаимосвязи с другими психическими процессами.

Работа по данному направлению построена на основе принципов системности, последовательности и преемственности.

Создавая условия для полноценного развития речи детей, необходимо предусмотреть:

- создание развивающей предметно-пространственной среды;
- целенаправленную работу воспитателей над речевым развитием детей во всех видах детской деятельности и при тесном сотрудничестве с родителями;
- повышение профессионального роста педагогов в вопросах речевого развития дошкольников;
- изучение состояния речевого развития детей в период дошкольного детства;
- самостоятельную деятельность детей

Важное место в работе по речевому развитию детей дошкольного возраста занимает эффективная организация развивающей предметно-пространственной среды в соответствии с ГОС ДО ПМР. Во всех возрастных группах МДОУ «Рыбницкого детского сада №15 комбинированного вида» оформлены речевые уголки. Разработаны определенные требования к их содержанию. Педагогами накоплен и систематизирован разнообразный практический материал для организации речевых игр и занятий: пособия для проведения артикуляционных упражнений, комплексы пальчиковых игр, тематические альбомы, игры для обогащения словарного запаса, формирования грамматического строя, связной речи, развития фонематического слуха и мелкой моторики, сюжетно-ролевые игры. Развивающую среду каждой возрастной группы дополняют разные виды театров, которые имеют немаловажное значение в речевом развитии детей.

Организацию воспитательно-образовательной работы по развитию речи в МДОУ «Рыбницкий детский сад №15 комбинированного вида» осуществляем с учетом возрастных и индивидуальных особенностей детей. Используем разнообразные формы работы в течение дня: образовательную деятельность, беседы, словесные, дидактические игры, индивидуальную работу, элементы театрализованной деятельности. Широко применяем при организации режимных моментов художественное слово. Предлагаем детям для самостоятельного рассматривания предметные и сюжетные картинки, иллюстрации, книги в целях развития инициативной речи, обогащения и уточнения представлений о предметах ближайшего окружения, обогащения пассивного словаря, активизации связной речи.

Педагоги ДОУ в своей деятельности используют современные образовательные технологии, которые позволяют интересно, без принуждения активизировать речь воспитанников.

В МДОУ «Рыбницкий детский сад №15 комбинированного вида» используются:

- технологии проектной деятельности;
- технологии исследовательской деятельности;
- информационно-коммуникационные технологии;
- игровая технология «Лэпбук».

С целью повышения компетентности в вопросах речевого развития детей проведен ряд мероприятий:

- Педсоветы на тему «Формирование у детей дошкольного возраста грамматически правильной речи», « Развитие речи детей в соответствии с ГОС ДО»;
- Консультации для воспитателей «Применение инновационных технологий с использованием наглядных средств, для развития связной речи детей», «Составление сравнительного описательного рассказа с использованием кругов Эйлера», «Использование технологии синквейн в развитии связной речи детей», «Кейс технологии и технология Фингибоун в развитии связной речи»;
- Семинар - практикум «Игры и творческие задания, направленные на развитие умственных способностей и создание творческого продукта в речевой деятельности».

Также была проведена тематическая проверка на тему: «Создание оптимальных условий речевого развития детей дошкольного возраста в ДОУ». Были даны следующие рекомендации: продолжать обогащать развивающую предметно - пространственную среду для речевого развития детей во всех возрастных группах; воспитателям разнообразить содержание различных видов театров в группах; включить в содержание воспитательно- образовательной работы игры и упражнения на правильное

звукопроизношение. При условии правильно организованного педагогического процесса с применением игровых технологий, а также с организованной развивающей предметно- пространственной средой речевое развитие ребенка будет полноценным и эффективным.

Работа по развитию речи и речевого общения детей дошкольного возраста должна проводиться не только в условиях дошкольных образовательных учреждений, но и в семье. Родители должны самостоятельно заниматься с детьми, в соответствии с задачами речевого развития детей, учитывая возраст ребёнка.

Включение родителей в педагогический процесс также является важнейшим условием полноценного речевого развития ребенка.

Совместная деятельность дошкольного учреждения и семьи - главный фактор решения общей задачи - воспитания культуры речевого общения дошкольников.

Педагоги МДОУ «Рыбницкий детский сад №15 комбинированного вида» постоянно привлекают родителей к тому, чтобы они вместе с ребенком могли составить рассказ, сделать к нему рисунки. Важнейшей задачей дошкольного образовательного учреждения является привлечение внимания педагогов к проблемам речевой культуры родителей.

Нередко в семье с детьми разговаривают так называемым «детским» языком», подлаживаются под неправильное произношение детей. Поэтому необходимо вести педагогическую пропаганду среди родителей, показывать роль примера окружающих взрослых в развитии детской речи, советовать, о чем и как разговаривать с маленьким ребенком, какие книжки читать, как учить вежливо и правильно общаться с окружающими взрослыми и сверстниками (В.И. Яшина).

Включение родителей в педагогический процесс также является важнейшим условием полноценного речевого развития ребенка.

Работая по проблеме речевого развития детей, нами были:

- Оформлены информационные стенды для родителей в холле ДОУ и в приёмных групп.
- Проведены консультации по темам: «Речевая среда в семье и ее влияние на развитие речи ребенка», «Развитие речи посредством пальчиковых игр», «Ознакомление с особенностями речевого развития детей определённого возраста», «Играем с пальчиками», «Речь- как средство общения».
- Создан альбом для проведения индивидуального обследования устной речи детей.
- Копилка интерактивных игр по развитию речи.
- Проведены индивидуальные беседы с родителями по итогам анализа речевого развития детей, проводимые воспитателями.
- Организованны показы НОД по речевому развитию детей.

Таким образом, развитие языковых способностей во взаимодействии дошкольного учреждения и семьи рассматриваются как стержень полноценного формирования личности ребенка-дошкольника, который предоставляет большие возможности для решения многих задач умственного, эстетического и нравственного воспитания.

Обобщая вышесказанное, можно сделать вывод, что в МДОУ «Рыбницкий детский сад №15 комбинированного вида» созданы необходимые психолого-педагогические условия для полноценного речевого развития дошкольников.

Список литературы:

1. Алексеева М.М., Яшина Б.И. Методика развития речи и обучения родному языку дошкольников. - 3-е изд., стереотип. – М., Издательский центр «Академия», 2000. - 400 с.

2. Арушанова, А.Г. Речь и речевое общение детей [Текст]: книга для воспитателей детского сада / А.Г. Арушанова. – М.: Мозаика-синтез, 2002. – 270 с

3. Примерная программа «От рождения до школы» / Под ред. М.А. Васильевой, Н.Е Веракса, Т.С. Комаровой. – М.: Мозаика-Синтез, 2014. – 368 с.

4. Развитие речи у детей дошкольного возраста / Под ред. Ф.А. Сохина. – М.: Просвещение, 2001.

5. Скажи по-другому: Речевые игры, упражнения, ситуации, сценарии / Под ред. О.С. Ушаковой. – Самара, 2001.

6. Ушакова О.С. Развитие связной речи // Психолого-педагогические вопросы развития речи в детском саду. – М., 1987. – С. 22-39

Л.В. Процак, учитель начальных классов,
МОУ «Рыбницкая средняя общеобразовательная школа № 8»,
г. Рыбница, Приднестровье

КОНТРОЛЬНО-ОЦЕНОЧНЫЕ ДЕЙСТВИЯ НА УРОКЕ В УСЛОВИЯХ РЕАЛИЗАЦИИ ГОС ООО ПМР

Статья посвящена изучению контрольно-оценочной деятельности учащихся и учителя в условиях реализации Государственного образовательного стандарта общего образования Приднестровской Молдавской Республики. Перечисляются основные функции оценивания, рассматривается понятие безотметочной системы обучения, предлагаются различные способы оценивания результатов детей в данных условиях.

Ключевые слова: *ГОО ООО, оценивание, безотметочная система оценивания.*

В современной начальной школе особую роль играет система работы учителя и школы в целом, направленная на максимальное раскрытие и развитие личностных качеств каждого ребенка. Новые государственные стандарты в начальной школе требуют переосмысления педагогической деятельности и предъявляют новые требования к контрольно-оценочной деятельности обучающихся, поэтому педагог должен хорошо представлять всю систему этого направления педагогической деятельности и планомерно, целенаправленно добиваться ее наиболее эффективного развития [1].

Школьная система оценивания, ориентированная на эффективное обучение ребенка, выполняет следующие функции: нормативную (позволяет проверить соответствие с нормативом, утвержденным ГОС НОО); информирующую (дает информацию об успехах и нереализованных возможностях школьника); корректирующую (способствует внесению поправок в действия школьника, корректировке его установок, взглядов); воспитывающую (создает условия для воспитания личностных качеств); социальную (влияет на самооценку, статус школьника в коллективе сверстников); диагностическую (определяет уровень знаний, сформированность надпредметных умений); стимулирующую (способствует созданию успеха, поддержанию интереса к деятельности и т.п.).

Традиционно сложилось, что используемой формой оценки достижений учащихся начальной школы являются суммарные показатели полноты и глубины освоения школьной программы, выраженные в баллах по пятибалльной шкале. Однако согласно новым ГОС НОО учащиеся первых классов учатся по безотметочной системе, основной целью которой является сделать оценку учащихся более содержательной, объективной и дифференцированной. Однако достичь данную цель можно, на наш взгляд, только в том случае, если мы подчиним безотметочное обучение решению более важной стратегической задачи модернизации всей современной школы – воспитанию самостоятельных, инициативных и ответственных молодых людей, способных в новых социально-экономических условиях быстро и эффективно найти свое место в обществе [3, с. 13].

В условиях безотметочного обучения важно сформировать положительное отношение детского коллектива к каждому ученику, так как каждый имеет свой темп развития, свои успехи.

При безотметочном обучении очень важно научить детей эталонам самооценки, способам обнаружения возможных ошибок и их исправления.

Мы хотели бы поделится собственным опытом и рассказать о различных способах оценивания результатов детей в условиях безотметочной системы учения. Мы предлагаем использовать волшебные линеечки, знаковую символику, оценочную лесенку, словесную оценку, светофор, древо творчества. Рассмотрим каждый из способов.

Волшебную линеечку можно использовать следующим образом. На полях тетрадей учащиеся чертят шкалы и отмечают крестиком, на каком уровне, по их мнению, выполнена работа. При проверке учитель, если согласен с оценкой ученика, обводит крестик, если нет, то чертит свой крестик ниже или выше.

Используя оценочную лесенку, ученики на ее ступеньках отмечают степень усвоения ими материала: нижняя ступенька – не понял, вторая ступенька – требуется небольшая помощь или коррекция, верхняя ступенька – хорошо усвоил материал и может выполнить работу самостоятельно.

Оценивание выполнения заданий при помощи светофора осуществляется посредством цветовых сигналов: красный – я умею сам, желтый – я умею, но не уверен, зеленый – нужна помощь.

«Древо творчества» является одним из способов оценивания младшим школьником процесса собственной учебной деятельности и ее результатов. У детей в общей корзине лежат плоды, цветы, зеленые и желтые листики, которые дети делают совместно с родителями из цветной бумаги по 5 штук каждую неделю. В конце дня или урока дети прикрепляют их на дерево: плоды – дело прошло полезно, плодотворно; цветок – получилось почти все, дело прошло довольно неплохо; зеленый листик – не все получилось, но я старался; желтый листик – не смог справиться с заданием, еще нужно работать.

Словесная оценка осуществляется посредством таких фраз, как *«Молодец! Мне нравится, как ты стараешься»; «Хорошо, спасибо! Тебя было интересно слушать»; «Не огорчайся, у тебя все получится, только давай делать так...»; «Смотри, оказывается, можешь! Ведь получилось же, молодец!»* и т.д.

Данный вид оценивания, с одной стороны, помогает подчеркнуть успехи учащегося, с другой стороны, является сигналом того, чего он уже достиг, а что ему предстоит освоить: *«Молодец! Но...»*.

Следует отметить, что отметка должна фиксировать достижения ученика. Поэтому учителю целесообразно отслеживать продвижение ученика по линиям развития личности. Отслеживание может осуществляться как в виде общего экрана достижений, так и в виде индивидуальных дневников достижений учащихся.

Указанные выше способы оценивания весьма эффективны для текущей оценки учебных достижений. Так, в начале изучения темы полезно провести стартовую оценку подготовки учащихся, результаты которой можно отметить с помощью «волшебной лесенки», поместив фигурку, символизирующую исходный уровень владения данным навыком, на ту или иную ступеньку лесенки.

Тематический и итоговый контроль проверяет не учебную деятельность, а учебные результаты, в связи с чем для учащихся начальных классов созданы самостоятельные и контрольные (проверочные) работы по всем предметам. Считаем важным подчеркнуть, что, поскольку самостоятельные работы носят обучающий характер, ученик имеет право многократно работать над своими ошибками до тех пор, пока не научится.

Цель этих работ – выявить и своевременно устранить имеющиеся проблемы в знаниях. В соответствии с замечаниями учителя ученики выполняют те задания, которые вызывали у них затруднение. Главный критерий оценки самостоятельных работ – качество работы ребенка над собой. Высокий уровень трудности самостоятельных работ позволяет детям хорошо подготовить себя к выполнению контрольных или проверочных работ.

Контрольные работы проверяют базовый уровень достижений. Они несут не столько обучающую, сколько контролирующую функцию [2, с. 28].

Следует отметить, что оценочная деятельность учителя не должна быть отдельной частью урока – она должна пронизывать всю его работу. Одновременно важно помнить, что следует оценивать не только результат учебного труда, но и особенно прилежание, усердие, стремление преодолеть трудности, проявить самостоятельность. Именно с этим связана одна из проблем, которая стояла и стоит перед учителем, – как организовать оценивание учебных достижений младших школьников, чтобы не свести его только к оцениванию знаний, умений и навыков, а охватить весь процесс учебной деятельности и его результаты.

В заключение отметим, что предлагаемые нами способы оценивания способствуют нормализации отношений ученика с учителем, родителями и самим собой, снятию тревожность, снижению невротизацию детей, повышению учебной мотивации и отслеживанию динамику школьной успешности.

Список литературы:

1. ГОС ООО ПМР. – Текст: электронный.

2. Дымарская О.Я. Формирование оценочной компетентности школьников. – М.: Эврика. 2004. – 123 с.

3. Ковылева Ю.Э. Мониторинг качества образования в современной школе: цена достижения образовательных результатов // Эксперимент и инновации в школе. – 2010. – № 2. – С. 12-21.

Т.В. Салеба, учитель математики
МОУ «Строенецкая средняя
общеобразовательная школа-детский сад»
г.Рыбница, Приднестровье

АУТОЕВАЛУАРЯ - КАЛЯ СПРЕ СУКЧЕС

Ын артиколул дат есте презентатэ метода де аутоевалуаре ла лекций. Аутоевалуаря окупэ астэзь ун рол импортант ын практика евалуэрилор, каре девине дин че ын че май сенсибилизатэ де импликаря елевулуй ын регламентаря ынвэцэрий.Сынт презентате компонентеле,черинцеле, функцииле ши кэиле де формаре ши едукареа спиритулуй де аутоевалуаре.

Кувинтеле-кее: *евалуаре, аутоевалуаре, методэ,функций але аутоевалуэрий.*

Ын кадрул прочесулуй де ынвэцэмынт предаря, ынвэцаря ши евалуаря сынт елементеле каре требуе проектате ымпреунэ. Орьче скимбаре, продусэ ла унул дин ачесте елементе, провоакэ трансформэрь але челорлалте. Евалуаря репрезинтэ тоталитатя активитэцилор прин каре се колектязэ, организязэ ши интерпретязэ дателе обцинуте ын урма апликэрий унор инструменте де евалуаре ын скопул емитерий уней жудекэць де валоаре пе каре се базязэ о анумитэ дечизие ын план едукационал.

Евалуаря аре май мулте функций: диагностикэ, прогностикэ, де чертификаре, де селекцие ши поате фи де трей типурь: инициалэ, формативэ, финалэ.

Екзистэ мулте методе де евалуаре: методеле традиционале ши алтернативе. Уна динтре методеле алтернативе есте аутоевалуаря. Аутоевалуаря есте о методэ комплиментарэ де евалуаре а елевилор каре

ле пермите ачестора сэ девинэ дин евалуаць проприй лор евалуаторь. Еа есте ун деменс каре ындеплинеште о функцие де регларе-ауторегларе а орькэруй систем. Експериенца не демонстрязэ фаптул кэ атунч кынд евалуаря сау аутоевалуаря ну се продук, активитатя ын каузэ се дереглязэ пынэ ла старя ын каре ынчетязэ де а май фи утилэ. Прин евалуаре се индуче елевилор идея кэ сынт матурь ши кэ партичипэ ла аутоевалуаре ши нотаре ефектив [1,п.25].

Аутоевалуаря есте о формэ де организаре ши апречиере репрезентынд експресия уней мотиваций лэунтриче фацэ де ынвэцаре. Еа аре ефект форматив ши се рапортязэ ла диферите капачитэць але елевулуй ын функцие де сукчесул реализат ши де дификултэциле пе каре ле аре а депэши.

Елевул аре невое сэ се аутокуноаскэ, фапт ку мултипле импликаций ын план мотивационал. Ел требуе сэ айбэ ун програм проприу де ынвэцаре, сэ-шь аутоапричиезе ши сэ-шь пунэ ын валоаре проприиле аптитудинь. Сарчина кадрулуй дидактик есте де а прегэти елевий пентру аутоевалуаре, де а-й фаче сэ ынцелягэ критерииле дупэ каре ышь апречиязэ проприя активитате. Аутоевалуаря поате сэ порнякэ де ла аутоевалуаря вербалэ ши аутонотаря суправегятэ евентуал де ынвэцэтор. Информацииле обинуте ын урма аутоевалуэрий пот фи фолосите пентру а ле компара ку челе але колежилор, пентру а ле презента периодик пэринцилор ши пентру а-шь комплета портфолиул сэу.

Компонентеле аутоевалуэрий сынт:

- Елевул ышь ва дезволта абилитэциле де аутоевалуаре ын казул каре професорул ва демонстра о атитудине биневоитэ фацэ де ел, ынкредере ын форцеле луй, доринца де а-л ажута сэ ынвеце пе тоате кэиле посибиле;
- Есте импортант ка елевул сэ поатэ сэ-шь дя карактеристика сумарэ, сэ-шь поатэ ауторегла активитатя де инструире. База активитэций де аутоевалуаре инклуде: дезволтаря уней атитудинь критиче фацэ де сине, активизаря прочеселор де гындире, организаря ефичиентэ а активитэций минтале ши практиче;
- Едукаря нивелулуй реалист де черинце але елевилор, а абилитэцилор де аутоевалуаре нечеситэ ун нивел ыналт ал ачестуй прочес, формаря кэруя чере ефортурь ши тимп.

Ефектеле импликэрий елевилор ын аутоевалуаре:

- Ынвэцэторул обцине конфирмаря апречиерилор сале ын опиния елевилор, референтоаре ла резултателе констатате;
- Елевул екзерчитэ ролул де субьект ал акциуний педагожиче, де партичипант ла проприя са формаре;
- Пермит елевилор сэ апречиезе резултателе обцинуте ши сэ ынцелягэ ефортуриле нечесаре пентру атинжеря обьективелор стабилите;
- Култивэ мотивация интериоарэ фацэ де ынвэцэтурэ ши атитудиня позитивэ, респонсабилэ, фацэ де проприя активитате.

Черинце привинд аутоевалуаря куноштинцелор:

- Ын ынвэцэмынтул форматив есте нечесар субституция нотей ын сенсул традиционал ал ей ку механисмул де аутоевалуаре;
- Концинутул аутоевалуэрий елевулуй есте детерминат де карактерул ши формеле де евалуаре але активитэций ынвэцэторулуй;
- Нивелул формат де аутоевалуаре а елевилор есте диферит. Ынвэцэторул требуе сэ обсерве етапеле де тречере але елевилор де ла ориентаря пентру нотэ спре аутоевалуаре ши инсистент сэ-й дирижезе ын ачастэ дирекцие;
- Меритэ атенцие деосебитэ функция де проектаре а евалуэрий, каре пермите елевулуй синестэтэтор сэ детермине концинутул етапей ултериоаре;
- Формаря деприндерилор де аутоевалуаре чере о мункэ инсистентэ дин партя ынвэцэторулуй ын едукаря елевилор ын скопул детерминэрий нивелулуй реалист ал черинцелор.

Функцииле аутоевалуэрий сынт:

Де констатат (че штиу бине дин тема ынвэцатэ ши че штиу май пуцин бине?).

Де мобилизаре (еу ам реушит сэ фак мулт. дар ла тема респективэ май ам резерве).

Де проектаре (ка сэ ну ам проблеме ын континуаре, требуе сэ репет урмэтоареле).

Кэиле де формаре ши де едукаре а спиритулуй де аутоевалуаре обьективэ:

- Аутокоректаря сау коректаря речипрокэ есте примул пас пе каля добындирий аутономией ын евалуаре. Елевул есте соличитат сэ-шь депистезе оператив унеле ерорь, ын моментул реализэрий унор сарчинь де ынвэцаре. Ын ачест тимп, пот екзиста казурь де коректаре а лукрэрилор колежилор. Коректаря лакунелор проприй сау але колежилор, кяр дакэ ну сынт апречияте прин ноте, конституе ун прим пас пе друмул конштиентизэрий ын мод индепендент а резултателор обцинуте ын прочесул де ынвэцаре.
- Аутонотаря контролатэ. Ын кадрул уней верификэрь, елевул есте соличитат сэ-шь акорде о нотэ, каре есте негочиятэ, апой ку ынвэцэторул сау ымпреунэ ку колежий. Ынвэцэторул аре датория сэ аргументезе ши сэ евиденциезе коректитудиня сау инкоректудиня апречиерилор пропусе.
- Прин нотаря речипрокэ елевий сынт пушь ын ситуация де а се нота речипрок, фие ла лукрэрь скрисе, фие ла рэспунсуриле орале. Ачесте екзерчиций ну требуе неапэрат сэ се конкретизезе ын нотаря ефективэ.

- Метода де апречиере обьективэ а персоналитэций констэ ын апречиеря ынтрегулуй колектив ал класей, ын ведеря евиденциерий резултателор общинуте де елевь прин утилизаря а кыт май мулте информаций ши апречиерь, прин конфрунтаре ын ведеря формэрий унор репрезентэрь комплекте деспре посибилитэциле фиекэруй елев ын парте ши але тутурор ымпреунэ.

Кондиций нечесаре пентру формаря деприндерилор аутоевалуэрий ла елевь:

- Презенца обьективелор пе каре елевий требуе сэ ле атингэ;
- Ынкуражаря елевилор ын а-шь пуне ынтребэриле ши де а да рэспунсурь ын скрис;
- ынкуражаря елевилор ын кадрул групулуй;
- Комплетаря ла сфыршитул уней сарчинь импортанте а унор пропрзиций де женул:

1. Ам ынвэцат…
2. Ам фост супринс де фаптул кэ…
3. Ам демонстрат кэ…
4. Ам фолосит метода, деоарече…
5. Ын реализаря ачестей сарчинь ам ынтымпинат урмэтоареле дификултць…

Грилеле де аутоевалуаре пермит елевилор сэ-шь детермине, ын кондиций де аутономие, ефечиенца активитэцилор реализате. Валенцеле формативе але активитэцилор де аутоевалуаре пот фи синтетизате астфел:

- ажутэ елевул сэ се импличе ын прочесул евалуэрий ши ын фелул ачеста сэ конштиентизезе критерииле спечифиче де евалуаре, чея че ыл фаче сэ ынцелягэ ши сэ апречиезе ефортуриле нечесаре пентру атинжеря обьективелор, сэ ынцелягэ семнификация калификативелор акордате де ынвэцэтор;

Ынкуражаря елевулуй сэ-шь дезволте прочеселе метакогнитиве, де ауторегларе а прочеселор де конструире а проприилор куношитнце;

- контрибуе ла формаря рефлексивитэций асупра проприей активитэць, ла конштиентизаря кондуитей ши а градулуй де адаптаре а ачестея ла черинцеле ынвэцэрий ши активитэций школаре;
- девине диспонибилитате ын рапорт ку ынвэцаря, фиинд привитэ ка ун прочес де ауторегларе каре акчелерязэ ынвэцаря;
- дезволтэ о атитудине критикэ фацэ де сине, ажутынд елевул сэ-шь дя сяма сингур де лимителе сале, де позиция пе каре се ситуязэ ын рапорт ку колежий сэй;
- дезволтэ капачитатя де идентификаре а проприилор прогресе ши де амелиораре а перформанцелор проприй.

Прин ноиле методе де евалуаре се урмэреште диверсификаря контролулуй активитэций школаре авынд ка финалитате формаря унор компетенце ши капачитэць операционале ын май мулте домений [2].

Евалуаря требуе сэ стимулезе елевий пентру а-шь амелиора резултателе, сэ евиденциезе прогресул ши ну инкапачитатя лор де а реализа анумите черинце школаре.

Финалитатя евалуэрий требуе сэ офере «о оглиндэ» нивелулуй де прегэтире а елевулуй де-а лунгул уней периоаде де ынвэцэмынт.

Аутоевалуаря окупэ астэзь ун рол импортант ын практика евалуэрилор, каре девине дин че ын че май сенсибилизатэ де импликаря елевулуй ын регламентаря ынвэцэрий. Експликация ачестей еволуций констэ ын ачея кэ сочиетатя актуалэ есте маркатэ де индивидуалисм ши респонсабилизаре. Ачесте доуэ карактеричстичь кондук ла консидераря елевулуй каре ынвацэ ка актор ши кореспонсабил ал ынвэцэрий сале [3].

Библиографие:

1. Ion T. Radu. În cartea sa. Evaluarea în procesul didactic. / Ion T. Radu Ed. A 3-a, – Bucureshti: Editura Didactica Pedagogica, 2007.
2. Radu, I.T., Evaluarea în procesul didactic, Ediția II, E.D.P., București, 2008.
3. Ovcerenco, N., Educația pentru parentalitate în contextul globalizării, UPSC, Chișinău, 2016.

А.Р. Сингалевич, учитель технологии
МОУ «Рыбницкая русская средняя общеобразовательная школа №3»
г. Рыбница, Приднестровье

МЕТОД ПРОЕКТОВ НА УРОКАХ ТЕХНОЛОГИИ

В статье раскрывается роль метода проектов на уроках технологии.

Ключевые слова: *активизация познавательной деятельности учащихся, развитие творческих способностей, метод проектов.*

Метод проектов не является принципиально новым в педагогической практике, но вместе с тем его сегодня относят к педагогическим технологиям XXI века как предусматривающий умение адаптироваться в стремительно изменяющемся мире.

Любой проект – это набор задач, которые ставит перед человеком сама жизнь, когда ему необходимо выполнить конкретную работу любой степени сложности. Научить учащихся самостоятельно решать комплексные проблемы на основе полученных в школе знаний и выработанных умений, подготовить их к самостоятельной трудовой деятельности и есть главная задача курса «Технология».

Главной из педагогических целей при организации работы над проектом является овладение новым способом деятельности. Но работу нужно организовывать так, чтобы ученики научились:

- ставить цели и задачи;
- искать пути их решения;
- аргументировать свое решение, предусматривая все последствия, при этом желательно действовать самостоятельно и сравнивать полученный результат с предполагаемым;
- корректировать деятельность с учетом промежуточных результатов;
- объективно оценивать процесс и результат проектирования.

Для обоснования образовательных возможностей проектной деятельности и развития творческой активности школьников провели мониторинг по методике А.Н. Лука. Комплекс анкет был апробирован в трех параллелях пятых, шестых и седьмых классах

Проанализировав анкету «Творческая активность учащихся» можно сделать следующие выводы:

1. В пятом классе работают по шаблону – 36%

В шестом классе работают по шаблону – 28%

В седьмом классе работают по шаблону – 6%.

Исходя из вышеизложенного можно сделать вывод, что в седьмом классе (третий год обучения проектной деятельности) уменьшилось количество девочек, работающих по шаблону.

2. Проявляют творческую активность, но сомневаются в правильности ее применения:

в пятом классе – 34%

в шестом классе – 34%

в седьмом классе – 44%.

К седьмому классу увеличивается количество учащихся, проявляющих творческую активность в проектной деятельности.

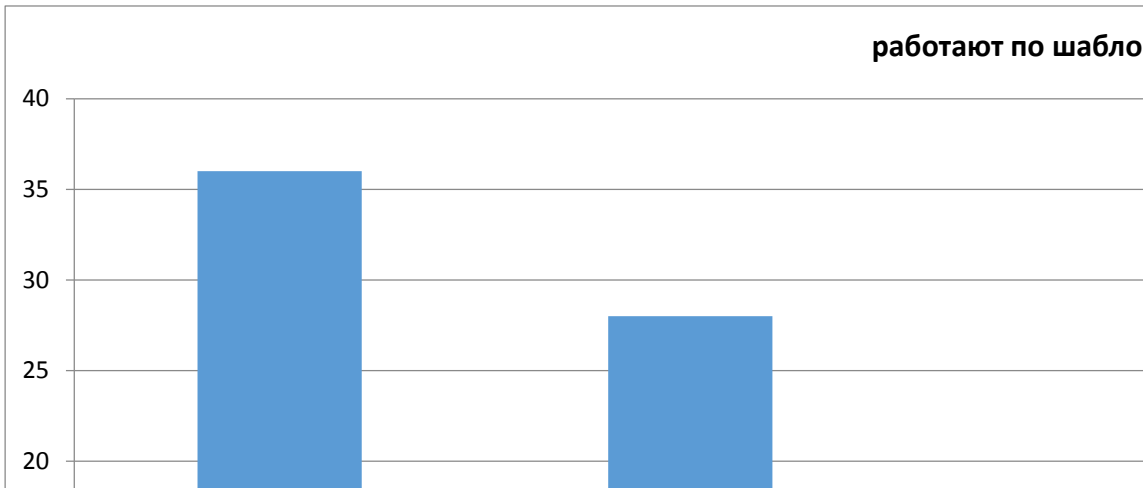

Рис. 1. Количество учащихся, работающих по шаблону

Рис. 2. Проявление неуверенной творческой активности

Рис. 3. Проявление устойчивой творческой активности

3. Проявляют творческую активность в проектной деятельности:

в пятых классах – 30%

в шестых классах – 38%

в седьмых классах – 50%. К третьему году обучения проектной деятельности на 20% увеличилось количество учащихся, проявляющих творческую активность.

Результаты диагностики подтверждают, что благодаря методу проектов у девочек появляется устойчивый интерес к технологическому творчеству, который способствует пониманию структуры и состава технологического процесса в обобщенном виде и обеспечивает перенос усвоенных знаний в самые разнообразные ситуации. Повышается уровень самостоятельности, изобретательской активности, мастерства учащихся, появились результаты влияния такой работы на детей. Данный метод можно применять не менее успешно на других предметах, но такой предмет, как «Технология» дает наибольшие возможности для развития творческих способностей с помощью творческого проекта. Это подтверждают результаты работы за 2018-2019 год – призер Открытой Международной научно-исследовательской конференции молодых исследователей «Образование. Наука. Профессия.», 1 место в олимпиаде по технологии, два первых места в исследовательском обществе учащихся и т.д. Поэтому для меня метод проекта является актуальным на сегодняшний день.

Л.И. Сморжевская, учитель музыки
МОУ «РРСОШ №6 с л/к»,
Н.А. Староста-Бордюжа, педагог,
ДМШ им. Ю.А.Гагарина
г. Рыбница, Приднестровье

ПЕНИЕ И ЕГО ПОЛОЖИТЕЛЬНОЕ ВЛИЯНИЕ НА ВСЕСТОРОННЕЕ РАЗВИТИЕ ДЕТЕЙ ШКОЛЬНОГО ВОЗРАСТА

В статье рассматривается хоровое пение в школе, как один из видов музыкальной деятельности, как на уроках музыки, так и во внеклассной работе; отмечено положительное влияние пения на всестороннее развитие детей школьного возраста.

Ключевые слова: *пение, вокал, память, эмоции, оздоровление, вокально-хоровая работа.*

Пение испокон веков оказывало положительное влияние на человека и использовалось нашими предками для излечения от разнообразных заболеваний. Известно, что пением лечили душевные недуги. Древние ученые и философы, в частности Пифагор и Аристотель, рекомендовали петь, чтобы излечиться от душевных расстройств. В Древней Греции от бессонницы лечили при помощи хорового пения, а Тибетские монахи до сих пор лечат нервные болезни.

Петь в любом случае полезно, даже если человек считает, что у него нет ни, слуха, ни голоса. Поющий выражает свои эмоции голосом, получая эффективное средство для снятия стрессов, внутреннего напряжения. Занятия пением способствуют укреплению нервной системы и психическому развитию; это отличный способ для снятия стрессов. Поющий человек всегда находится в позитиве, и если у него даже произошло горе, то во время пения испытывает значительное облегчение.

Вокал является уникальным средством для самомассажа внутренних органов и способствует их функционированию и оздоровлению. По мнению ученых каждый из внутренних человеческих органов имеет свою определенную частоту вибраций. При заболевании одного органа и изменении его вибрации - возникает разлад в работе всего организма. Когда человек поет, то только 20% звука направляется во внешнее пространство, а 80% внутрь, в наш организм и заставляет наши органы работать более интенсивно. Звуковые волны заставляют вибрировать больной орган, оказывая на него непосредственное воздействие.

Во время пения активно работает диафрагма и массирует печень, предотвращая застой желчи, улучшается работа кишечника и органов брюшной полости. При пении некоторых гласных наши гланды вибрируют, очищая железы помогают очищать весь организм от шлаков. Есть звуки, которые могут полностью устранить застойные явления и восстановить кровообращение. Такую звукотерапевтическую практику давно знали, и до сих пор используют в Китае и Индии.

Искусство пения – это, прежде всего, искусство правильного дыхания, которое является важнейшим фактором нашего здоровья. Тренируется дыхательная мускулатура, диафрагмальное дыхание, улучшается дренаж легких. При пневмонии, бронхиальной астме, бронхитах идет перевозбуждение симпатической системы. Вдох и последующая задержка на вдохе воздействуют на симпатический отдел нервной системы, который отвечает за активизацию внутренних органов. Есть даже своеобразная методики для лечения бронхиальной астмы при помощи пения. Были случаи в практике многих преподавателей хоровиков, когда полностью прекращались приступы бронхиальной астмы, у больных детей. Поэтому при диагнозе “бронхиальная астма” врачи прямиком направляют ребенка петь в хоре, и это уже давно не вызывает ни у кого удивления. Пение не только снимает приступ бронхиальной астмы, но и излечивает этот недуг.

Вокальные занятия являются профилактикой в первую очередь простудных заболеваний. Вокальная работа – отличная тренировка и вентиляция легких, что очень важно для растущего организма ребенка. У людей, которые систематически занимаются пением, увеличивается жизненный объем легких, а к организму добавляется запас прочности.

Во время пения человек вдыхает воздух быстро, а выдыхает медленно. В результате в крови снижается содержание кислорода, и соответственно увеличивается доза углекислого газа. Углекислый газ является раздражителем, активизирует внутренние защитные силы организма. Таким образом, пение является отличной профилактикой простудных заболеваний. Ученые провели исследования среди певцов оперной группы. Оказалось, что пение не только хорошо развивает легкие и грудную клетку, но и укрепляет сердечную мышцу. Продолжительность жизни у большинства профессиональных певцов значительно выше средней. Большинство оперных певцов являются долгожителями.

В педагогической литературе широко обсуждаются проблемы хорового пения в школе, как одного из видов музыкальной деятельности, методы вокально-хоровой работы как на уроках музыки, так и во внеклассной работе. Особое внимание обращено педагогами на пение, как на духовное переживание, человек задается вопросами, для чего необходимо заниматься пением, как и чем надо заниматься, чтобы ребенок запел. В школьном возрасте необходимо развить у детей музыкальную восприимчивость, т.е. умение слушать и слышать, сознательно воспринимать песенный материал.

На уроках музыки развиваются познавательные процессы: ощущение, восприятие, внимание, память, воображение, мышление, воля. А также развиваются такие специальные умения и навыки, как эстетический вкус, творческие способности, сценическая культура, певческие навыки, речь и память.

За годы работы в МОУ «Рыбницкая русская средняя общеобразовательная школа №6 с лицейскими классами» сложился устойчивый вокальный коллектив, включающий учащихся разных возрастов. После окончания школы многие продолжают занятия вокалом, некоторые из них занимаются преподавательской деятельностью. При систематическом занятии в кружке «Звонкие голоса», дети приобретают хорошие навыки двух- и трехголосного пения, что очень помогает в быстром разучивании нового песенного материала. Необходимо отметить, что большая часть учеников не посещают музыкальную школу или другие вокальные студии. И если раньше работа над партиями длилась в течение месяца, то сейчас это происходит намного быстрее. У ребят развивается мелодический и гармонический слух, они учатся слушать друг друга, что является основным навыком в пении ансамблевых и хоровых партий. Количество детей, желающих заниматься вокалом, с каждым годом увеличивается, что является хорошим показателем работы коллектива. Получая огромное эстетическое наслаждение, дети вокального кружка еще и оздоравливаются. И в заключение хочется пожелать всем: «Пойте и живите долго и здорово!»

Список литературы:

1. Орлов Т.М., Бекина С.И. Учите детей петь. – М.: Просвещение, 2006.
2. Струве Г.А. Школьный хор. – М.: Просвещение, 2008.
3. Шацкая С.В. Детский голос. – М.: Педагогика, 2007.

Л. В. Стецкая, заместитель директора по УВР,
учитель начальных классов
МОУ «Рыбницкая гимназия №1»,
г. Рыбница, Приднестровье

ПЕДАГОГИЧЕСКИЙ МЕНЕДЖМЕНТ КАК ВИД УПРАВЛЕНЧЕСКОЙ ДЕЯТЕЛЬНОСТИ

Данная статья посвящена анализу педагогического менеджмента как вида управленческой деятельности. Раскрывается понятие «педагогический менеджмент», его место в системе научных знаний и взаимосвязь с другими науками. Также в статье рассматриваются личностные качества менеджера образования, типология лидерства и их влияние на успешность образовательного учреждения.

Ключевые слова: *педагогический менеджмент, управленческая деятельность, менеджер образования, качества личности, типология лидерства.*

На современном этапе система образования претерпевает глобальные изменения, связанные, прежде всего, со смещением на второй план традиционного представления результатов обучения в виде знаний, умений и навыков, при этом приоритетным становится формирование умения самостоятельно приобретать знания, развитие необходимых для этого компетенций, а также достижение установленных стандартом образовательных результатов. Указанные изменения в образовательной парадигме влекут за собой превращение учащегося из объекта учебной деятельности в ее субъекта, необходимость научиться самостоятельно ориентироваться в деятельности учения и выбирать персональные способы усвоения учебного материала, формировать и отстаивать свою точку зрения.

Изменения затрагивают не только учащихся, но и педагогов, роль которых также изменяется и заключается в коррекции зоны ближайшего развития учащегося, уровня его продвижения в теме. Следствием всего вышесказанного является изменение роли руководителя, у которого возникает потребность не только в знаниях основ управления, но и основ менеджмента. Таким образом, определяющим в образовании становится понятие «качество образования», его результативность, то есть соответствие результата образования ожиданиям и потребностям общества, добиться которого возможно только организуя совокупность педагогики, психологии, юриспруденции, экономики и социологии в деятельности руководителя образовательного учреждения [5].

Понятие «менеджмент» в педагогике используется сравнительно недавно. Под педагогическим менеджментом принято понимать процесс организации человеческих, материальных, финансовых ресурсов для достижения образовательных целей. Менеджмент в педагогике – это управление (планирование, регулирование и контроль), руководство педагогическим процессом, его организация [6].

Педагогический менеджмент как наука управления образовательными системами и процессами представляет собой отрасль педагогики, предметом которой являются вопросы организации управления в области образования в целом и в образовательных учреждениях в частности. Источниками управления и руководства образовательными системами служат современные достижения науки об управлении, законодательство, практика организации учебно-воспитательного процесса, опыт управления в сфере образования. Являясь отраслью педагогики и опираясь на ее достижения, педагогический менеджмент теоретически и практически связан с целым рядом других наук: общей теорией управления, экономикой, социальной психологией, физиологией, школьной гигиеной и др. Актуальность исследований в этой области подтверждается многочисленными публикациями по вопросам управления в сфере образования таких ведущих специалистов, как Ю. А. Конаржевский, В. С. Лазарев, А. М. Моисеев, А. А. Орлов, М. М. Поташник, П. В. Сунцов, В. А. Сластенин, П. И. Третьяков, К. М. Ушаков, Р. Х. Шакуров, Т. И. Шамова, Е. А. Ямбург, и многих других [3].

Специфика управленческой деятельности определяет требования к личностным характеристикам менеджера образования. Представители американской школы менеджмента Г. Вудкок и др. Френсис обобщили результаты многолетних исследований в области управления и сформировали перечень наиболее важных качеств руководителя. На вопрос о том, какие качества в отношении своего руководителя больше всего ценят педагоги, получили такие ответы: справедливость, порядочность и честность – 76%; понимание жизненных проблем, человечность, доброта – 25%; умение организовать работу, управленческая компетентность – 24%; требовательность – 4% [1, с. 49].

Российский психолог Л. И. Уманский выделяют такие качества успешного руководителя, как практичность ума, общительность, активность, инициативность, настойчивость, самообладание, работоспособность, наблюдательность, организованность и самостоятельность [8, с. 66].

Условно качества личности менеджера образования, определяемые из деятельности управления, можно подразделить на три группы:

1) качества, необходимые для понимания и анализа конкретной ситуации группового взаимодействия; организационные, командные и исполнительские качества;

2) качества коммуникативного порядка: способность вести диалог, понимать других, доносить решения, анализировать коллективную и индивидуальную работу;

3) качества мыслительного порядка: способность к рефлексии, самостоятельность и логичность мышления, критичность, способность реконструирования и воспроизведения идей.

Передовая позиция в педагогическом менеджменте отводится руководителю образовательного учреждения, и непосредственно философской и мотивационной составляющим руководства, на основе которых он организует свою деятельность. Следовательно, руководитель образовательного учреждения должен быть лидером в своей организации. Можно выделить пять типов лидерства, основываясь на сложившемся опыте управления, сочетание которых необходимо руководителю образовательного учреждения, для того чтобы его организация считалась успешной.

Техническое лидерство: руководитель успешен и признан в планировании, организации, координации работы педагогического коллектива, составлении учебного расписания. Он компетентен в хозяйственных вопросах работы образовательного учреждения.

Человеческое лидерство: руководитель хорошо контактирует с людьми, может оказать поддержку и нейтрализовать конфликтные ситуации. Оказывает влияние на формирование моральных устоев и нравственных ценностей, способствует развитию творческой инициативы. Использует тактику совместного принятия решений.

Образовательное лидерство предполагает успешность руководителя в диагностике проблем образовательного учреждения и затруднений педагогов. Образовательный лидер успешен в составлении учебного плана и в структурировании программы обучения. Он может участвовать в подготовке педагогов школы.

Символическое лидерство: руководитель становится символом образовательного учреждения. Он председательствует на церемониях и собраниях, знает по имени сотрудников и учащихся, посещает уроки и внеклассные мероприятия. Педагогический коллектив и учащиеся сразу понимают, что ценит их руководитель, что дает им чувство уверенности и целенаправленности в своих действиях. Они ощущают свою вовлеченность в дела образовательного учреждения, и их заинтересованность возрастает.

Культурное лидерство: руководитель такого типа является главным носителем и хранителем культуры образовательного учреждения, его традиций и символов. Он поддерживает климат, основополагающие идеи и общие задачи, следит за передачей традиций и культуры новичкам. Сотрудники начинают верить в образовательное учреждение как в идеологическую систему, понимают, что они являются носителями сильной культуры, и это придает им чувство собственной значимости и ощущение важности их работы, что служит для них прекрасным стимулом [4].

Тенденция развития педагогического менеджмента состоит, по определению В.А. Ситарова, в его выраженном психолого-педагогическом характере: «…для успешного обеспечения целостного образовательного процесса руководитель должен умело сочетать в себе и своей работе различные типы лидерства, нести опыт разностороннего построения образовательной действительности как среды полноценного формирования личности обучаемых и дееспособного труда педагогического коллектива» [7, с. 23].

Список литературы:

1. Вудкок М., Френсис Д. Раскрепощенный менеджер. Для руководителя-практика: пер. с англ. – М.: Дело, 2011. – 320 с.

2. Егоров Е.Е. Переход к новым принципам управления образовательной организацией // Актуальные вопросы образования и науки. Сборник научных трудов по материалам Международной научно-практической конференции: в 11 частях. – 2014. – С. 70-72. – Текст: непосредственный.

3. Конаржевский Ю. А. Менеджмент и внутришкольное управление. – М.: Центр «Педагогический поиск», 2000. – 222 с.

4. Кулешова С.С., Шкунова А.А. Технологии коммуникативного взаимодействия в системе педагогического менеджмента // Инновационные технологии управления. Всероссийская научно-практическая конференция. – 2014. – С. 125-130.

5. Сивак О.Г. Методология современного образовательного менеджмента // Современные научные исследования и инновации. – 2016. – № 4.

6. Симонов В.П. Педагогический менеджмент. Ноу-хау в образовании: учеб. пособие. – М.: Высшее образование, 2009. – 357 с.

7. Ситаров, В.А. Педагогический менеджмент как теория и практика управления образовательным процессом // Знание. Понимание. Умение. – 2014. – №3. – С. 18-24.

8. Третьяков П.И. Оперативное управление качеством образования в школе. – М.: Скрипторий, 2005. – 568 с.

С.И. Стратулат, воспитатель-методист,
по изобразительной деятельности,
С.Н. Кучерюк, заведующий,
МДОУ «Рыбницкий детский сад №18
комбинированного вида»,
г. Рыбница, Приднестровье

ДИДАКТИЧЕСКИЕ ИГРЫ И ПОСОБИЯ ДЛЯ ДОШКОЛЬНИКОВ В НОД ПО РИСОВАНИЮ

В данной статье раскрывается важность и значение дидактических игр, а также их виды, приводится пример дидактической игры – пособия по художественно-эстетическому развитию «Волшебные круги».

Ключевые слова: *дидактическая игра, НОД – непосредственно-образовательная деятельность, обучение.*

Иногда объяснить ребенку какой-то материал бывает очень сложно. И, конечно, ещё сложнее объяснить его так, чтобы он его запомнил. И здесь на помощь воспитателю приходят дидактические игры. Они применяются в образовательном процессе с самого начала обучения ребенка рисованию.

Потенциальные возможности всестороннего развития дошкольников всегда зависели от изобразительной деятельности, поэтому большинство психологов и педагогов, как зарубежных, так и отечественных, придают немаловажное значение эстетическому развитию детей. Известный детский психолог А.В. Запорожец говорил: «Нам необходимо добиваться того, чтобы дидактическая игра была не только формой усвоения отдельных знаний и умений, но и способствовала бы общему развитию ребёнка, служила формированию его способностей». Сегодня эти слова звучат современно и своевременно [6, с.3].

Многие убеждены, что наиболее эффективный педагогический метод в изобразительной деятельности представлен играми, которые определяются целью социально-бытовых задач. Педагогам и родителям рекомендуется ознакомиться с основными видами дидактических игр, чтобы заниматься ими с дошкольниками.

Дидактическая игра является формой обучения, наиболее характерной для детей раннего и дошкольного возраста. В такой игре содержится замысел (игровая задача), цель (обучающая задача), содержание, правила игры, игровые действия, результат или оценка.

Дидактические игры в детских садах представлены чуть ли не самым главным средством воспитания, поскольку вовремя игрового процесса ребенок обучается и развивается. Значение любой дидактической игры состоит в том, что она развивает мыслительную активность, самостоятельность, инициативность детей. А также происходит развитие памяти, мышления и конечно же способствует развитию мелкой моторики руки.

Дидактические игры по характеру используемого материала делятся на следующие виды: игры с предметами; настольно-печатные; словесные.

Игры с предметами – это игры с реальными предметами, дидактическими игрушками (матрёшки, мячи, шары и т.д.), с различным природным материалом (песком, шишками, ракушками, семенами).

Настольно-печатные игры представляют собой разрезные картинки, домино, парные картинки, лото, складные кубики и т.д. [2].

Словесные игры направлены на формирование грамматически правильной, связной и выразительной речи, обогащение словаря детей «Вкусная палитра», «Чудесный мешочек», «Угадай время года».

Развлечения такого вида способствуют воспитанию основных качеств личности, а также отличаются следующим рядом преимуществ:

– у малыша формируется правильное отношение к окружающему миру и явлениям повседневной жизни;
– систематизируются и углубляются знания (умственное воспитание);
– развивается сенсорика, чтобы ребенок мог ощущать и воспринимать окружающий мир.

Дидактические игры по рисованию улучшают речь детей, которые учатся выговаривать названия различных оттенков и предметов. В игровом процессе у детей обогащается как пассивный, так и активный словарь, поскольку они учатся правильно составлять предложения, чётко и структурировано выражать свои мысли [3, с.27].

Не редко дидактические игры и пособия делает сам педагог. Дидактическое пособие по художественно – эстетическому развитию «Волшебные круги» представляет собой короб, в котором посередине прорезано отверстие в виде ромба. Внутри короба расположены два круга, которые свободно поворачиваются, не соприкасаясь друг с другом. Они разбиты на 8 секторов, где изображены картинки, связанные между собой по смыслу (рис. 1).

Рис. 1. Дидактическое пособие по художественно-эстетическому развитию

В этом «окне» дети подбирают пары картинок, изображённых на секторах, вращая круги с боковых неприкрытых сторон.

Цели данного пособия:

1. Развитие художественно-эстетического вкуса.
2. Закрепление знания о цветах и получение новых цветов путём смешивания красок.
3. Продолжение знакомства детей с разными жанрами живописи и работой художников.
4. Повышение знания о художниках и их произведениях.

Задачи:

1. Упражнять ребёнка находить одинаковые и разные детали предметов путём их сравнения.
2. Учить детей соотносить предметы с предложенными цветами.
3. Развивать чувство цвета у детей, закреплять названия цветов.
4. Развивать наблюдательность, внимание.
5. Расширять общий кругозор детей. Совершенствовать навыки сравнения и анализа.
6. Развивать восприятие, память, внимание, мышление, речь.
7. Воспитывать умение работать в паре.

Данное пособие может использоваться одновременно двумя детьми. В этом случае один ребёнок крутит круг находящийся слева, устанавливает свою картинку, второй ребёнок вращает круг справа и устанавливает подходящую картинку в окошке в виде ромбика рассуждая, и договариваясь друг с другом. После выполнения упражнения или задания дети могут продолжить использовать круги с другими вариантами. Также оно может использоваться двумя подгруппами детей, по два ребёнка. Дети выполняют аналогичные действия или упражнения, но договариваясь в паре. Пособие может использоваться одним ребёнком, тогда он вращает левый и правый круги, соотнося по определённой теме. Пособие может использоваться воспитателем для индивидуальной работы с ребёнком [1,4].

В младшей и средних группах детского сада практически вся непосредственно-образовательная деятельность по рисованию направлена на то, чтобы дети научились распознавать цвета и оттенки. К таким играм относится «Подбери шарфик для Мишки»» и «Надень кукле бантик», «Посади бабочку на нужный цветок».

Эвелина радостно восклицает: – смотри, Ренат, какая красивая бабочка. У неё крылышки разноцветные.

Ренат называет цвета: – красный, жёлтый, синий и зелёный.

Эвелина предлагает: – давай посадим бабочку вот на этот цветок, он так же раскрашен (рис. 2).

Рис. 2. Ренат показывает Эвелине цветок

С детьми старшего возраста закрепляются знания о русских народных промыслах. Целью игры «Подбери элементы узора народных росписей» является: совершенствовать умение соотносить элементы узора народных росписей с предметами промыслов. Активизировать словарь названиями народных росписей (хохломская, городецкая, мезенская и гжельская роспись, филимоновская и дымковская игрушка) (рис. 3.).

Рис. 3. Ангелина и Николь нашли дымковскую роспись

Для детей старшего дошкольного возраста уже можно использовать дидактические игры по ИЗО в старшей группе с более высоким уровнем сложности, наиболее популярными из которых являются «Какого художника пейзаж?» и «Чей натюрморт?», «Кто написал портрет?». Они могут узнавать художников на портрете и соотносить его с произведением искусства, которое он создал. Таким образом закрепляются знания о жанрах живописи.

Для проведения дидактической игры педагог использует разнообразные формы организации детей. Если необходимо тесно общаться, то детей усаживают на стульчики, поставленные полукругом, а педагог садится в центре. Дети могут делиться на две группы или занимать разные места по всей изостудии. В дидактической игре всегда есть возможность проявлять детям инициативу вопросами, предложениями. Умение удержать игру в пределах установленного времени – большое искусство. Заканчивая игру, педагог должен стремиться вызвать интерес и радостную перспективу у детей к ее дальнейшему продолжению. Обычно он говорит: «В следующий раз новая игра будет еще интереснее» и к следующему занятию он создает для детей новые увлекательные и развивающие игры.

Дидактические игры имеют в своей основе интеллектуальные действия, связанные с конкретными мыслительными операциями: сравнение, классификация (группировка), обобщение, выделение признака, исключение предмета или признака, системный осмысленный поиск по условию, выявление оснований классификаций, исключение лишнего и многие другие [6, с.11].

Таким образом, дидактические игры очень важны для детей, ведь с помощью них они учатся рисовать, анализировать, понимать цветовую гамму, преодолевать те или иные трудности, а также развивать эмоциональную и волевую сферу.

Список литературы:

1. Дидактические игры и упражнения по сенсорному воспитанию дошкольников (пособие для воспитателя детского сада) / Под ред. Л.А. Венгера. – М.: Просвещение, 1973. – 112 с.
2. Доронова Т.Н., Якобсон С.Г. Обучение детей 2-4 лет рисованию, лепке, аппликации в игре (младшая разновозрастная группа. Кн. Для воспитателя дет. Сада. – М.: Просвещение, 1992. – 143с.
3. Изобразительная деятельность старших дошкольников: рекомендации, занятия, дидактические игры / Авт.-сост. М. Г. Смирнова. – Волгоград: Учитель, 2009. – 270 с.
4. Казакова Т.Г. Развивайте у дошкольников творчество: (Конспекты занятий рисованием, лепкой, аппликацией). Пособие для воспитателя дет. Сада / Т.Г. Казакова. – М.: Просвещение, 1985. – 192 с.
5. Комарова Е.С. Занятия по изобразительной деятельности в детском саду: Кн. Для воспитателя дет. Сада. – 3-е изд., перераб. И доп. – М.: Просвещение, 1991. – 176 с.
6. Лыкова И.А. Дидактические игры и занятия. Интеграция художественной и познавательной деятельности дошкольников / И.А. Лыкова. – М.: Издательский дом «Карапуз» – Творческий центр «Сфера», 2009. – 144с.

О.В. Тихун, заместитель директора по ДОУ,
В.В. Стратулат, заместитель директора по ВР,
МОУ «Колбаснянская РСОШ-д/с»,
с. Колбасна, Приднестровье

НАУЧИТЬ ЛЮБИТЬ КНИГУ!

Надлежащей полноты и глубины обучения и воспитания школа может достичь при комплексном сочетании урочной и внеурочной работы. Большое место во внеклассной деятельности занимает работа с книгой, которая позволяет полно использовать образовательные и воспитательные возможности.

Ключевые слова: *чтение, книга, художественная литература, школьная библиотека.*

Надлежащей полноты и глубины обучения и воспитания школа может достичь при комплексном сочетании урочной и внеурочной работы. Большое место во внеклассной деятельности занимает работа с книгой, которая позволяет полно использовать образовательные и воспитательные возможности.

Сегодня необходимо гармонично сочетать учебную деятельность, в рамках которой формируются базовые знания, умения и навыки, с деятельностью творческой, связанной с развитием индивидуальных задатков учащихся, их познавательной активности, способности самостоятельно решать нестандартные задачи, а для этого необходимо много читать, общаться с книгами.

Формирование читательской самостоятельности школьников является важнейшей задачей современной школы, так как многократно выросли требования к речевой деятельности и культуре речи человека.

По мнению педагога Т.Г. Егорова, важным звеном и объективным показателем формирования у учащихся читательской самостоятельности, их литературного развития является участие детей во внеурочных формах работы с детской книгой [2,3].

В свою очередь исследователь Г.М. Первова отмечает, что при проведении уроков внеклассного чтения важно: использовать яркие книги с яркими иллюстрациями, которые точно соответствуют содержанию книги [4,5].

Педагогический коллектив МОУ «Колбаснянская русская средняя общеобразовательная школа-детский сад», работу с книгой во внеурочное время среди учащихся проводит в тесной связи с школьной библиотекой, книжный фонд которой достигает 24 тыс. Эта связь заключается в координации планов работы школы и библиотеки, в учете наших нужд при комплектовании книжного фонда, в совместном проведении разнообразных индивидуальных и коллективных форм работы с литературой, в направлении работы библиотеки на решение гласных задач обучения и воспитания учащихся.

Мы вместе проводим операцию «Живи, книга!». Читательский актив приобщает своих одноклассников к литературе, руководит классными библиотечками, созданными из книг, выделенных школьной библиотекой и собранных учащимися, и т.д.

Библиотека помогает школе научить ребят пользоваться литературой. Для этого проводятся библиотечно-библиографические уроки, на которых подростки изучают правила расстановки книжного фонда, учатся пользоваться справочной литературой, каталогами и указателями, ремонтировать книги.

Школьная библиотека регулярно знакомит учителей и учащихся с информационным бюллетенем и обзором новинок, выписывает по возможности нужную юному читателю литературу. Она вместе со школой воспитывает у учащихся любовь к чтению. Ежегодно проводится праздник «Проводы букваря», по окончании которого малыши идут на экскурсию в школьную библиотеку, где для них приготовлена красочная выставка. Потом они становятся читателями и получают в подарок красивую детскую книгу. С учетом возраста при библиотеке организованы клубы читателей.

В тактичной форме учителя и библиотекарь влияют на создание домашних библиотек и внедряют в жизнь семей чтение книг вслух родителями и школьниками. При этом в одних семьях родители вовлекают детей в чтение книг, а в других – дети родителей. Особое внимание школа и библиотека уделяют вовлечению в чтение книг детей из неблагополучных семей: выявляются их интересы и удовлетворяются в первую очередь, вовлекаются в ремонт книг, в чтение и обсуждение [1].

Мы стремимся к тому, чтобы каждый наш ученик был записан в библиотеку и регулярно пользовался ею. Классные руководители вместе с библиотекарем проводят коллективные и индивидуальные беседы о прочитанном, чтобы помочь разобраться в содержании книги. Библиотека проводит неделю книги, приглашает писателей – наших земляков.

Библиотекарь совместно с классными руководителями готовят школьников для выступления на классных часах и занятиях предметных кружков, обычно эта работа дает хорошие результаты выступления получаются продуманными и учащиеся понимают, как нужно пользоваться литературой.

Совместно с школьной библиотекой мы организуем читательские конференции, часы поэзии, посвященные юбилеям писателей и ученых, диспуты. Тематика этих мероприятий берется из учебно-воспитательного плана школы. Она включает изучение нравственных проблем, вопросы военно-патриотического воспитания.

Из периодической печати были зачитаны наиболее яркие воспоминания старшего поколения и через проектор показаны фотографии. Приглашенный ветеран Великой Отечественной войны Корлюга Фёдор Григорьевич в своих выступлениях ярко говорил о жестокости фашизма, героизме советских воинов, доблести тружеников тыла. Все это произвело волнующее впечатление на присутствующих и оставило глубокий след в душах учащихся. Очень интересно и результативно прошли конференции «Во славу Отечества», «Помним. Славим. Гордимся», «Города герои».

В библиотеке состоялся урок «Дети – герои Великой Отечественной войны» для 4 класса «Колбаснянской русской средней общеобразовательной школе–детский сад». На уроке шел разговор о детях, удостоенных посмертно высшего звания «Герой Советского Союза». Ребята посмотрели фильм о детях героях. Стратулат Маргарита посвятила им стихотворение К. Симонова «Сын артиллериста». Внимание ребят привлекла выставка – плакат «Во имя жизни» – «Читаем книги о войне» и информационная минутка «Их именами названы улицы села».

Приобщение школьников к художественной литературе как к искусству, развитие учащихся средствами художественной литературы – одна из важных и сложных проблем современной школы.

Критериями, по которым можно судить об уровне сформированности читательской самостоятельности школьников: умение работать с книгой; начитанность; знание библиографических сведений. Совместная работа школы и библиотеки с книгой среди учащихся помогает в расширении углублении знаний, в воспитании навыков культурного поведения.

Список литературы:

1. Власова, И.С. Культуротворческое воспитание младших школьников / И. С. Власова. – Текст: непосредственный // Психология и педагогика: методика и проблемы практического применения. – 2014. – № 39. – с. 112-117.
2. Гаврилова, Т.В. Развитие творческих способностей школьников при работе с произведением С. Т. Аксакова «Аленький цветочек» / Т. В. Гаврилова. – Текст: непосредственный // Начальная школа. – 2014. – № 3. – с. 20-22.
3. Егоров, Т.Г. Психология овладения навыком чтения / Т.Г. Егоров. – М.: Издательство академии педагогических наук РСФСР, 2009. – 264 с. – Текст: непосредственный.
4. Кашаева, В.В. Формирование у школьников умений и навыков творческой исследовательской деятельности на уроках и во внеурочной деятельности / В.В. Кашаева. – Текст: непосредственный // Муниципальное образование: инновации и эксперимент. – 2014. – Т. 5. – с. 57-73.
5. Первова Г.М. Дискретное чтение как ведущий прием обучения творческому чтению на начальном этапе становления читателя / Г.М. Первова. – Текст: непосредственный // Начальная школа. 2011. № 5. – с. 35-39.

И.В. Урсул, воспитатель ГПД,
С.И. Трунько, учитель физики,
МОУ «РТЛ-К»,
г. Рыбница, Приднестровье

ЗАНИМАТЕЛЬНЫЕ ОПЫТЫ И ЭКСПЕРИМЕНТЫ НА ЗАНЯТИЯХ ГРУППЫ ПРОДЛЕННОГО ДНЯ

Использование физических опытов воспитателем в рамках группы продленного дня для учащихся начальных классов. Организация и проведение опытов в группе продленного дня на клубных часах.

Ключевые слова: *группа продленного дня, клубный час, физические опыты, мультимедиа, интерес учащихся.*

В настоящее время проблема «Научить учеников мыслить» является одной из основных. В.А. Сухомлинский говорил: «Нет и не может быть детей, которые не хотели бы учиться...».

Игра, учение и труд – это основные виды деятельности человека. Игра – подготавливает ребенка к учению и в дальнейшем к труду, при этом игра является трудом учащихся [2].

Некоторые педагоги считают, что игровые моменты нужно использовать для изучения материала, а другие – что игра лишь является забавой и развлечением, не являясь средством обучения.

Мы полагаем, что занимательные опыты и эксперименты должны разрабатываться воспитателем ГПД совместно с учителем физики и использоваться на занятиях группы продленного дня в целях развития познавательных интересов учащихся [1].

Физические эксперименты в группе продленного дня становятся все чаще используемые для увеличения интереса учащихся в изучении пройденного материала на уроках окружающего мира. Удачное использование физических опытов на занятиях группы продленного дня вызывает у учащихся большой интерес к изучению окружающего мира и точных наук.

Физические опыты должны быть просты и связанны с учебным материалом, требующие самого доступного оборудования, и их объяснение должно основываться с научной точки зрения на доступном учащимся языке.

Воспитатель ГПД дает ученикам задание самостоятельно подготовить сообщение или доклад по пройденной теме (например, снег, снежинка). Учащиеся готовят доклад, а воспитатель эксперимент, который они совместно проводят на занятиях группы продленного дня. Эксперименты и опыты оживляют дискуссии учащихся и стимулируют к поиску новых знаний.

Толчком для познавательных интересов у учащихся начальной школы так же могут служить рассказы о физических явлениях, ребусы и кроссворды. Такие задания способствуют лучшему усвоению материала и запоминанию некоторых законов, закономерностей, явлений и принципа действия приборов [5].

Такие задания можно использовать для закрепления и повторения пройденного материала. Например, с помощью мультимедийной презентации, которую заранее подготавливает воспитатель ГПД. Приобщить детей к науке можно при помощи простых интересных экспериментов.

При постановке опытов в группе продленного дня необходимо обязательное присутствие взрослых. Конечно, многие исследования безопасны. Беда в том, что ребята не всегда проводят четкую границу между безобидными и опасными манипуляциями. Необходимо быть особенно внимательными, если используются острые, колюще-режущие предметы, открытый огонь.

Перед проведением эксперимента ребенку нужно подробно описать порядок действий, которые следует произвести. Необходимо ясно сформулировать цель работы. А после воспитатель ГПД должен объяснять суть опытов на доступном для учащихся понятийном аппарате. Можно использовать презентацию для полного ознакомления ребят с предстоящим опытом.

Приведем некоторые опыты, которые мы используем в своей работе.

1. Магическая монетка.

Понадобятся бутылка, монета, которой можно накрыть горлышко бутылки, вода. Пустую незакрытую бутылку нужно охладить (под струей холодной воды, в холодильнике, на улице в холодное время года). Смочить монетку водой и накрыть ею отверстие бутылки. Через несколько секунд монетка начнет подскакивать и, ударяясь о горлышко бутылки, издавать звуки, похожие на щелчки. Можно нагревать бутылку теплом рук [3]. Монетку поднимает воздух, который в морозилке сжался и занял меньший объем, а теперь нагрелся и начал расширяться.

2. Волшебный стакан.

Понадобятся бутылка, бумага, вода. Налейте полный стакан воды. Накройте листом плотной бумаги и аккуратно, придерживая его, быстро переверните стакан кверху дном. Теперь аккуратно уберите ладонь. Вода из стакана не выливается [3]. Дело в давлении атмосферного воздуха. Давление воздуха на бумагу снаружи больше давления воды на нее изнутри стакана и, соответственно, не позволяет бумаге выпустить воду из емкости.

3. Послушный водолаз.

Понадобятся пластиковая бутылка с пробкой, пипетка и вода. Наполните бутылку водой, оставив два-три миллиметра до края горлышка. Возьмите пипетку, наберите в нее немного воды и опустите в горлышко бутылки. Она должна своим верхним резиновым концом быть на уровне или чуть выше уровня воды в бутылке. При этом нужно добиться, чтобы от легкого толчка пальцем пипетка погружалась, а потом сама медленно всплывала. Теперь закройте пробку и сдавите бока бутылки. Пипетка пойдет на дно бутылки. Ослабьте давление на бутылку, и она снова всплывет [4].

Когда мы немного сжали воздух в горлышке бутылки, то это давление передалось воде. Вода проникла в пипетку – она стала тяжелее (так как вода тяжелее воздуха) и утонула. При уменьшении давления сжатый воздух внутри пипетки удалил лишнюю воду, наш «водолаз» стал легче и всплыл.

4. Парящие вилки.

Понадобятся две вилки и зубочистка. Две одинаковые вилки необходимо соединить зубцами так, чтобы они располагались в одной плоскости под углом около 150 градусов. В этой же плоскости надо закрепить в зубцах вилки один конец спички или зубочистки. Другой конец можно установить на край стола или другую опору. Вилки будут «парить в воздухе», находясь в устойчивом равновесии. Можно упростить опыт, закрепив вилки и зубочистку в небольшом кусочке пенопласта [3].

Вилки с зубочисткой становятся единым телом, у которого центр масс находится ниже точки опоры.

5. Яйцо в бутылке.

Понадобятся яйцо, спички, стеклянная бутылка с широким горлышком (диаметр горлышка должен быть немного меньше диаметра яйца), кусочек бумаги. Необходимо сварить яйцо вкрутую и очистить его от скорлупы, убедиться, что оно не может пролезть в бутылку из-за своего размера. Теперь надо свернуть бумажку трубочкой, засунуть ее в бутылку так, чтобы снаружи выступал небольшой кусочек. Аккуратно поджечь бумажку и протолкнуть ее в внутрь бутылки. Поставить бутылку вертикально и после того как бумага сгорит на горлышко бутылки поместить яйцо [4].

При сгорании бумаги давление воздуха в бутылке понижается, и давление воздуха снаружи проталкивает яйцо внутрь.

6. Плавающая скрепка.

Понадобятся миска (лучше стеклянная), иголка или маленькая скрепка, кусочек бумаги, вода. Нужно налить воду в миску. На поверхность воды положить бумагу, а на бумагу скрепку. Через некоторое время бумага намокнет и утонет (ей можно помочь), а скрепка останется на поверхности воды [3]. Скрепка не смачивается водой благодаря жиру, который находится на ее поверхности. На поверхности воды скрепка удерживается благодаря поверхностному натяжению.

В каждом ребенке живёт страсть к исследованиям и открытиям. Даже учащийся, который не очень хорошо учится, проявляет интерес к науке, если ему удаётся что-нибудь сделать самостоятельно. Ученик активно начинает поиск решения поставленной воспитателем задачи, что приводит к формированию устойчивых познавательных интересов. Учащиеся охотно собирают информацию и используют ее в ходе

эксперимента. Ученик считает себя «первооткрывателем» и увлекательный процесс обучения приводит к сознательному усвоению необходимых знаний.

Список литературы:

1. Бурнышева М. Г. Развитие познавательной активности детей через экспериментально-исследовательскую деятельность. Проект «Любознайка» / М. Г. Бурнышева // Дошкольная педагогика. – 2011.
2. Волостникова, А. Г. Познавательные интересы и их роль в формировании личности / А. Г. Волостникова. – М.: Просвещение, 2011.
3. Горев Л. А. Занимательные опыты по физике в 6-7 классах средней школы. Кн. для учителя. - 2-е изд., перераб. / Л.А. Горев. – М.: Просвещение, 1985.
4. Ланге В.Н. Экспериментальные физические задачи на смекалку / В.Н. Ланге. – М.: «Наука», 2009.
5. Перельман Я.И. Физика на каждом шагу / Я.И. Перельман. – М.: АСТ. Астрель. Полиграфиздат. 2010.

И.А. Шевцова, воспитатель,
А.А. Ботнарь, воспитатель,
Л.В. Павлова, воспитатель,
МДОУ «Ержовский детский сад
комбинированного вида»,
г. Рыбница, Приднестровье

РАЗВИТИЕ ЧИСЛОВЫХ ПРЕДСТАВЛЕНИЙ У ДЕТЕЙ ДОШКОЛЬНОГО ВОЗРАСТА

В данной статье рассматривается влияние художественной литературы на развитие дошкольников.

Ключевые слова: *числовые представления, педагогические теории, развитие дошкольников.*

Математические знания, умения и навыки, входящие в содержание общественного опыта, являются одними из самых сложных. В играх, в быту ребенок рано начинает сталкиваться с ситуациями, требующими математического решения (например, разделить поровну конфеты), знания таких понятий как «много», «мало», «больше», «меньше», «поровну». Еще в детском саду ребенок начинает овладевать элементарными вычислительными умениями.

Основная проблема при формировании количественных отношений у дошкольников – развитие понятия числа. К старшему дошкольному возрасту детьми усваивается прямой числовой ряд – у одних детей до 10, у других – до 20. Чтобы числовой ряд сформировался правильно, детям объясняют, что каждое число в числовом ряду больше предыдущего на 1. Позже детям объясняют, что можно считать предметы, расположенные не только в ряд, но и расположенные по кругу, парами, группами.

При обучении детей счету действие сложения рассматривается как «счет вперед» в числовом ряду, а вычитания – как «счет назад» [1].

Педагогические технологии, которые применяются для развития у дошкольников числовых представлений, разнообразны – это задачи, проблемные ситуации, дидактические игры. Преимущество в развитии числовых представлений у детей дошкольного возраста принадлежит игре. Выбор и разработка технологий развития числовых представлений у детей основывается на принципе интеграции разнообразных видов деятельности.

Научиться считать – это научиться определять общее количество чего-либо. Параллельно со знакомством с образованием числа дошкольников знакомят с цифрами.

Детский сад является промежуточным этапом между младенчеством и школой. Этот этап очень важен, так как ребенок должен пойти в школу, обладая определенным багажом знаний и жизненных навыков.

Обучая счету, педагоги МДОУ «Ержовский детский сад комбинированного вида» не ограничиваются только упражнениями на занятиях. Воспитатели стремятся к тому, чтобы счет использовался детьми повсеместно, и число, наряду с количественными и пространственными признаками предметов, помогало бы детям лучше ориентироваться в окружающей действительности. Создаются игровые ситуации, которые требуют от детей навыков счета. По заданию воспитателя дети определяют, всем ли хватает пособий для занятия. Обучение счету сопровождается объяснением о назначении счета в разных видах деятельности человека.

На математических занятиях воспитатели применяют такие малые фольклорные формы, как загадки, пословицы, поговорки, считалки скороговорки [3].

Например, загадку математического содержания можно применять для знакомства с числами и цифрами:

Пять мальчиков, пять чуланчиков, разошлись мальчики в темные чуланчики. (Пальцы в перчатке.) Чтоб не мерзнуть пять ребят в печке вязаной сидят. (Рукавица) Четыре ноги, а ходить не может. (стол)

При знакомстве детей с числами и цифрами первого десятка можно использовать скороговорки.

Три сороки, три трещотки
Потеряли по три щетки:
Три – сегодня, три – вчера,
Три – еще позавчера.

Во время занятий проводятся физминутки. Их содержание также позволяет закреплять количественный счет:

Вышли мыши как-то раз
Посмотреть, который час.
Раз, два, три, четыре, мыши дернули за гири.
Тут раздался страшный звон –
Разбежались мыши вон.

Для развития познавательного интереса дошкольников к математике применяются занятия в нетрадиционной форме: по мотивам сказок, в форме игр-путешествий, экскурсий.

Для достижения высоких результатов в своей работе широко использовали педагогические технологии, которые активно применяли в образовательной деятельности:

- информационно-коммуникационные технологии,
- метод проектов,
- Блоки Дьенеша,
- палочки Кюизенера,
- технологию развивающих игр Б.П. Никитина,
- технологию, основанную на ТРИЗ (теории решения изобретательских задач),
- методику «Графический диктант» Д.Б. Эльконина [3].

Дошкольники не знают, что математика трудная дисциплина и не должны узнать об этом никогда. Задача современного воспитателя – дать ребенку почувствовать, что он сможет понять, усвоить не только частные понятия, но и общие закономерности. Занимательность может быть задана необычайной формой обучения. Надо только найти золотую середину: не усложнять – дети не поймут; и не упрощать, облегчая учение, – дети будут постоянно искать легкие пути, чтобы поменьше трудиться. Получая пищу для своего ума, ребенок охотно участвует в занятиях, ждет их, радуется им [4].

Развитие числовых представлений у детей дошкольного возраста – один из важнейших вопросов воспитания и развития. От того, насколько будут развиты у ребенка познавательный интерес и познавательные способности, зависит успех его обучения в школе и успех его развития в целом.

Список литературы:

1. Белошистая А.В. Математическое развитие ребенка в системе дошкольного и начального школьного образования / А.В. Белошистая – М.: Знание, 2008.
2. Дурова Н.В., Новикова В.П. Развивающие упражнения для подготовки детей к школе / Н.В. Дуброва, В.П. Новикова. – М.: Школьная Пресса, 2009.
3. Помораева И.А., Позина В.А. Занятия по формированию элементарных математических представлений в старшей группе детского сада / И.А. Помораева, В.А. Позина. – М.: Мозаика-Синтез, 2009.
4. Фалькович Т.А., Барылкина Л.П. Формирование математических представлений / Т.А. Фалькович, Л.П. Барылкина. – М.: ВАКО, 2009.

О.А. Шинкарук, воспитатель-методист по ПНД,
С.С. Штырбул, зам. зав. по ОД,
МДОУ «Рыбницкий центр развития ребенка»,
А.С. Торбина, учитель-логопед
МДОУ «Рыбницкий детский сад № 3 комбинированного вида»,
г. Рыбница, Приднестровье

СЕНСОМОТОРНОЕ РАЗВИТИЕ ДЕТЕЙ ДОШКОЛЬНОГО ВОЗРАСТА В УСЛОВИЯХ РЕАЛИЗАЦИИ ГОС ДО ПМР

В статье рассмотрена важность сенсомоторного развития детей в дошкольном детстве, основные задачи развития сенсомоторных способностей детей посредством использования тренажера «Перфорированный мольберт» и принципы организации данного процесса. Сенсомоторное развитие является существенной частью своевременного полноценного гармоничного развития и воспитания ребенка дошкольного возраста.

Ключевые слова: *сенсомоторное развитие, сенсомоторный тренажер, дошкольный возраст, перфорированный мольберт.*

Одной из главных проблем современности является создание условий для своевременного полноценного физического, умственного и духовного развития каждого ребенка, формирования его жизненных компетенций.

Нововведения, связанные с внедрением государственного образовательного стандарта Приднестровской Молдавской Республики (ГОС ПМР) выделяют сенсомоторное развитие как базовую основу формирования всех ключевых компетентностей ребенка дошкольного возраста, что обуславливает актуальность исследуемой темы. В то же время, сенсомоторное развитие дошкольников предполагает комплексное развитие восприятия им характерных внешних признаках предметов (цвет, форма, величина, пространственное положение и пр.) путем реализации во всех основных видах деятельности ребенка без выделения в отдельную область познания.

Сенсомоторное развитие является существенной частью своевременного полноценного гармоничного развития и воспитания ребенка дошкольного возраста. Данная проблема является предметом исследования многих ученых, как психологов (Л. Венгер, А. Запорожец, В. Зинченко, Е. Игнатьев, В. Мухина), так и педагогов (В. Аванесова, Н. Поддьяков, Н. Сакулина, Е. Тихеева, А. Усова, Е. Флёрина). Большой вклад в изучение развития сенсомоторики у детей дошкольного возраста внесли ученые под руководством Л. Венгера.

Известно, что ребёнок гармонично развивается в том случае, когда у него есть достаточное количество различных по модальности сенсорных стимулов [1]. Имея в виду особенности виртуальных игр, мы сталкиваемся с проблемой недостатка тактильных стимулов у ребят. Дети, живущие в условиях постоянно развивающихся информационных технологий, постоянно сталкиваются с новыми гаджетами [2]. К сожалению, доля времени, которое дети дошкольного возраста проводят, играя в виртуальном пространстве и на виртуальных площадках, неуклонно растет [3,4].

Используя теоретические методы: анализ научной литературы, обобщение и систематизацию педагогического опыта – установлено, что специалисты дошкольного образования всё чаще актуализируют проблему развития мелкой моторики рук детей. От компьютера ребенок не получает нужных сенсорных ощущений, мелкая моторика рук развивается намного меньше, чем при игре с настоящим стимульным материалом [5].

Учитывая тот факт, что игры на взаимодействие с природными материалами, пальчиковые игры занимают всё меньшую долю игрового времени современного дошкольника, новые исследования по проблеме разработки и внедрения методов улучшения мелкой моторики являются актуальными и должны быть современными и более привлекательными для ребёнка, чем новые игры в виртуальном пространстве.

В соответствии с ГОС ДО ПМР актуально положение о создании таких условий для развития дошкольников, которые способствовали бы формированию поисково-исследовательских, социально-коммуникативных, сенсорно-моторных способностей.

В связи с этим, на базе МДОУ «Рыбницкий центр развития ребенка», творческой группой воспитателей был разработан и адаптирован сенсомоторный тренажер «Перфорированный мольберт».

Перфорированный мольберт – современный сенсомоторный тренажер, который является уникальным средством всестороннего развития детей дошкольного возраста. Является многофункциональным модулем без возрастных ограничений, который можно использовать при организации НОД, а также во второй половине дня.

В условиях реализации ГОС ДО использование сенсомоторного тренажера «Перфорированный мольберт» является актуальным, так как:

– обеспечивает неограниченный процесс познания и развития детей;
– стимулирует саморазвитие детей:
а) способствует решению проблемных задач;
б) определению и исправлению своих ошибок;
в) реализации поисково-исследовательской деятельности, экспериментирования;
– эффективно формирует творческую личность;
– является мощным сенсомоторным тренажером.

Основная цель использования тренажера: осуществление неразрывной связи сенсомоторного развития с разнообразной деятельностью детей посредством дидактических игр.

Задачи:

– формировать представления о цвете, форме, величине предметов, положение их в пространстве;
– знакомить с дидактическими играми и правилами этих игр;
– способствовать развитию у детей знаний, умений и навыков;
– развивать мелкую моторику рук;
– воспитывать познавательный интерес, любознательность.

Использование пособия «Перфорированный мольберт» в педагогической практике для развития мелкой моторики представляет собой учебно-воспитательный процесс, который построен на следующих принципах:

– доступности – для посещения занятий на тренажере и выполнения работ никаких обязательных принадлежностей ребёнку иметь не нужно;

– систематичности – позволяет получить и закрепить универсальные сенсомоторные навыки;

– индивидуальности при работе с каждым ребёнком, учитывая интересы и предпочтения в выборе тем для моделирования изображения;

– актуальности выполняемых упражнений и заданий в соответствии с потребностями ребёнка в развитии сенсорной чувствительности и мелкой моторики рук;

– последовательности процесса обучения от простых к более сложным манипуляциям с раздаточным материалом (шнурками, нитками, силуэтами из фетра и т.д.);

– привлекательности дидактических игр и упражнений для ребёнка и отсутствие его переутомления;

– обогащение предметно-пространственной развивающей среды различными материалами для создания детьми продуктов творчества с индивидуальным почерком.

Развитие мелкой моторики и тактильной чувствительности на практических занятиях включает теоретическую часть (демонстрация основных упражнений для развития мелкой моторики детей) и практическую часть (тактильное привыкание к тренажеру, упражнения по работе кистью и пальчиками, различные методы захвата шнурков, нитей и т.д.). Творческой группой МДОУ «РЦРР» разработан комплекс игр и упражнений на перфорированном мольберте, направленный на эффективное развитие мелкой моторной функции рук детей дошкольного возраста.

Ценность сенсомоторного тренажера «Перфорированный мольберт» заключается в том, что он реализует основной принцип ГОС ДО ПМР:

– творческое взаимодействие детей и взрослых, то есть дает возможность продуктивно работать в паре, группе, договариваясь и планируя свою деятельность;

– реализует целевые ориентиры по развитию крупной и мелкой моторики;

– служит предметом интеграции элементов основных образовательных областей развития ребенка, отраженных в ГОС ДО.

В процессе игры на сенсомоторном тренажере «Перфорированный мольберт» ребенок учится самостоятельно решать различные задачи, видеть свои ошибки, исправлять их, ищет различные способы разрешения проблемных ситуаций, накапливает социальный опыт, развивает творческое мышление, мелкую моторику рук и речь, экспериментирует, что имеет большое значение для интеллектуального развития, а также способствует расширению кругозора, обогащению опыта самостоятельной деятельности и саморазвитию ребенка.

Список литературы:

1. Безруких, М.М. Сенсомоторное развитие дошкольников на занятиях по изобразительному искусству / М.М. Безруких. – М.: Просвещение, 2001. – 196 с.
2. Баркан, А.И. Ультрасовременный ребенок / А.И. Баркан. – М. Дрофа-Плюс, 2007. – 700 с.
3. Дворова И.В. Упражнения и занятия по сенсорно-моторному воспитанию детей 2-4-го года жизни / И.В. Дворова, О.П. Рожков. – М.: МПСИ Модэк, 2007. – 123 с.
4. Маслова, Ю.В. Позитивные и негативные аспекты использования компьютерных технологий у детей и подростков / Ю.В. Маслова. – Текст: непосредственный // Образовательные технологии и общество. – 2013. – № 4. – С. 493–503.
5. Поддъякова Н.Н. Сенсорное воспитание в детском саду. Пособие для воспитателей / Н.Н. Поддъякова, В.Н. Аванесова – М.: Просвещение, 2001. – 192 с.
6. Сушков, И.Р. Интернет-активность как проявление потребности личности в коллективном субъекте / И.Р. Сушков, Н.С. Козлова. – Текст: непосредственный. // Психологический журнал. – 2015. – №5 (36). – С. 75–83.
7. Табурца, В.А. Влияние гаджетов на психику ребенка: маркеры проблемы, спектр последствий / В.А. Табурца. – Текст: электронный // Концепт. – 2016. – Т. 15. – С. 1826–1830. – URL: http://ekoncept.ru/2016/96284.htm

Т.П. Шуберницкая, воспитатель,
О.А. Осипова, воспитатель,
А.В. Уманец, воспитатель,
МДОУ «Рыбницкий детский сад № 25
общеразвивающего вида»,
г. Рыбница, Приднестровье

РОЛЬ ДИДАКТИЧЕСКИХ ИГР В РАЗВИТИИ ПРОСТРАНСТВЕННЫХ ПРЕДСТАВЛЕНИЙ У ДОШКОЛЬНИКОВ

В статье излагается актуальность проблема развития пространственной ориентации детей дошкольного возраста посредством дидактических игр и упражнений.

Ключевые слова: *дидактическая игра, пространственные представления, ориентирование, упражнения, дошкольник.*

С раннего детства для ребенка многозначительными являются игры. Необходимость играть остается и занимает немаловажное место и в первые годы обучения детей в школе.

Играя, дошкольники могут заинтересовываться теми объектами, которые не используются в обычных не игровых условиях. В бытовых ситуациях акцентировать внимание не удается. Дидактические игры разрешают всевозможные педагогические вопросы в игровой форме, которая является более легкой и понятной для дошколят. Дидактические игры помогают наладить взаимосвязь между воспитанием и просвещением ребенка в детском саду и семье, где ключевое значение для ребёнка занимает именно игра [1, с.112].

Наиболее выигрышно выглядят игры с ярким, расписным дидактическим материалом, игрушками, картинками, а также игры с изображением предметов, окружающих дошкольника в окружающем мире. Подобные игры особенно завораживают их и стимулируют к изучению материала.

Становление у детей пространственных представлений в рамках учебно-воспитательного процесса дошкольных учреждений оказывается достаточно непростым явлением, исходя из ряда объективных оснований. Такими основаниями являются:

– совокупность оценки ребенком пространственных связей и зависимостей и словесного обозначения;

– дефицит в разговорной речи ребенка слов, которые обозначают пространственный порядок, или неправильное их употребление препятствует ориентированию, обеспечению безопасного поведения. Сохранность хорошего самочувствия и функционирования организма;

– частая перемена понятий, которые обозначают пространственную направленность, с учетом перемещения дошкольника среди предметов окружающего мира.

В общих чертах в представление пространственной ориентации включается анализ дистанции, величины, положения объектов относительно друг друга, а также расположение объектов относительно ребенка. Другими словами – это ориентирование на местности, включающее нахождение места своего положения относительно других объектов. Нахождение местоположения предметов относительно ориентирующегося. Нахождение зрительного положения одного предмета по отношению к другому, пространственных связей между ними [2, с.56].

Передвижение считается немаловажным требованием в процессе развития навыка ориентировки в окружающем пространстве.Процесс становления пространственных представлений, развитие навыка ориентироваться представлен упражнениями в изучении пространственных взаимоотношений в детской деятельности.

Организация детской деятельности может представляться ситуацией, которая создается педагогом, родителями в целях овладения детьми какими - либо видом ориентировки. Игровые тренировки по определению место положения объектов и направлений. Могут быть использованы графические диктанты на освоение симметрии, формирование навыка ориентироваться на плоскости. Такая тренировка выполняется на бумаге в клетку по образцу, под диктовку.

Для формирования пространственно-ориентированных представлений применяются дидактические игры, которые основаны на наглядном моделировании с использованием плана-схемы, игры, с которых используются самостоятельно придуманные детьми и представленные графически планы [3, с.94].

Конфигурация дидактических игр подчинено дидактическому принципу «от простого - к сложному». В словесных играх этот принцип выражен в переходе от простых к более сложным пространственным параметрам. При нахождении местоположения объекта, от ориентировки «от себя», к ориентировке «от предмета», в ускорении темпа игры. В настольно-печатных играх по ориентировке в пространстве более точное определение пространственного местонахождения.

В итоге выделяются последующие ступени работы, соответствующие усложнению пространственных ориентировок в дидактических играх и упражнениях:

Создание пространственных представлений с точки отсчета от себя.

1. Создание пространственных представлений с точки отсчета от предмета.
2. Создание способностей ориентироваться в движении.
3. Создание способностей находить местоположение на плоскости [4, с.187].

Решая задачи любого из этапов, следует отдавать предпочтение закреплению навыка не путать левую и правую руки. Тренируя в различии противолежащих направлений, последовательно делать задания более сложными, увеличивая число объектов, положение которых следует определить, расстояние от дошкольника до объектов. Детям нужно прививать навык не только устанавливать местоположение объектов, а также своими силами создавать определенные ситуации [5, с.48].

Дидактические игры и упражнения направлены на развитие способностей, расширение, уточнение и систематизацию полученных знаний, что позволит детям овладеть пространственной ориентировкой в непосредственно окружающей среде.

Список литературы:

1. Веракса Н.Е. и др. От рождения до школы. Примерная общеобразовательная программа дошкольного образования / Н.Е. Веракса. – Издательство: Мозаика-Синтез, 2014. – 362с.
2. Градова Г.Н. Формирование пространственных представлений у дошкольников с общим недоразвитием речи: автореф. дис. канд. пед. наук: 13.00.03 / Г. Н. Градова. – СПб., 2010. – 198с.
3. Арапова-Пискарева, Н.А. Формирование элементарных математических представлений в детском саду. Программа и методические рекомендации для занятий с детьми 2-7 лет / Н.А. Арапова-Пискарева – М.:Мозаика-Синтез,2009. – 112 с.
4. Моргачева И.Н. Ребенок в пространстве / И.Н. Моргачева. – СПб.: 2009. – 212с.
5. Артемова Л. В. Окружающий мир в дидактических играх дошкольников / Л.В. Артемова. – М.; Просвещение. 2013. – 96с.

ABSTRACTS

PLENARY SESSION

Pavlinov I.A. Risks in building a digital economy in Pridnestrovie. Educational and spiritual accents
The process of digitalization is gaining momentum. By its nature, it is ambiguous. In addition to the undoubted advantages, it creates a number of serious problems. The uncritical introduction of information technology can create a situation of human repression. In this context, information technology tools need to be reflected.
Keywords: digital double, digitalization, algorithmization, programmable person, trend.

Balan L.F. Innovative activities for the introduction of distance learning technologies
The article considers the introduction of e-education on the territory of Pridnestrovie. The author highlights stages of the functioning of innovative platforms for the implementation of distance learning technologies in educational institutions of the Republic.
Keywords: e-education, distance learning technologies, innovative platforms, Pridnestrovie, digital society.

Trach M.D. Management of financial stability of agricultural enterprises in the new conditions of management
Socio-economic development of the state is one of its main tasks. At the same time, it is very important to ensure harmonious development of its regions. In the current economic and political conditions, active participation of the state in the development of the model of spatial forces is required. This is especially important in the interests of increasing the efficiency of land use and people's saving.
Key words: market economy, land resources, agro-industrial complex, processing industry, spatial division of labour, mini-shop, costs, profit, payback period, profitability.

Leontyac G.P., Sotnicov V.V. The environmental condition of the PMR and ensuring environmental safety
The article informs about the state of the environment of the PMR regions in the areas of atmospheric air protection, rational use and protection of water resources, generation and disposal of waste from production, and the state of the forest industry. The ecological safety of the city of Rybnitsa is given, specific data on emissions of harmful substances from stationary sources of MSW and RCP are given. The ways of solving environmental problems are outlined.
Key words: environment, natural resources, pollutants, environmental safety.

Session: PROCESSES OF HUMANIZATION IN THE SPHERES OF SOCIAL COMMUNICATION

Gadicheva G.L. The role of the Museum of Local History in the education of man and citizen
In the article the author reveals the role of the museum of local history in the patriotic education of children. The author places particular emphasis on the participation of pupils in the collection of museum materials and joint work with the museum employee.
Key words: patriotic education, museum of local lore, educational work, boarding school, exhibits.

Glinka I.V., Rusnak A.V., Leontyeva A.M. Warning deviant behavior in the development of preschool children
Currently, one of the most pressing problems arising in the practical activities of specialists and teachers of preschool educational institutions, a special place is occupied by problems associated with impaired behavior of preschool children. The article discusses the causes of deviant behavior and the main methods of prevention.
Key words: preschool children, mental disorders, psychological disorders, family, family upbringing, family problems, the interaction of preschool and family, deviant behavior.

Golodnaya E.G., Volikhanova O.V., Spotar L.N. Bases of orthodox culture in the life of a preschool institution
The article considers the importance of including spiritual and moral foundations in the educational process with the aim of preparing cultural and educated citizens.
Key words: educational institution, culture, spiritual and moral education, citizen, education.

Zhosan K.A., Paskar V.D., Rotarenko L.S. Problems in education of difficult teenagers in modern conditions
At present, due to socio-economic and political changes, moral education of difficult adolescents is one of the most important and numerous problems. Unfortunately, the number of difficult teenagers is steadily growing, resulting in child crime, vagrancy.
Key words: education, modern difficult teenagers, causes of "difficulties", work with difficult teenagers, parents, school, teacher, psychologist.

Zavirukha L.B., Terletskaya A.V., Shvets A.G. The development of speech creative abilities of preschoolers with a violation of the musculoskeletal system with mental retardation during the dramatization game
The article notes the importance of the development of speech creative abilities of preschoolers with disorders of the musculoskeletal system with mental retardation. The possibilities of play-dramatization in the development of children's speech creativity are described. Recommendations for work with literary texts are given.
Key words: speech creativity, game-dramatization, artistic works, emotional-expressive means, plastic movements, intonation expressiveness of speech.

Klishchevskaya T.V. The role of music education in the development of patriotism of preschool children

The article reveals the role of music in the patriotic education of preschool children. The need to familiarize children with the theme of the motherland, military themes and love for the native land.
Key words: patriotic education, musical influence, homeland, folk culture, native land

Koziy E.I., Sulima L.A., Botnar A.V. Advantageous features of the process of socialization of boarding school children in rural Pridnestrovie
The authors of the article investigated the features and conditions of socialization of pupils of a boarding school in rural areas. A detailed analysis of the features of the organization of the life of pupils in rural areas proved the predominant features of socialization.
Key words: socialization, rural areas, the educational process, boarding school, pupils. preschool age, physical education, non-standard classes, inventory, teacher, exercises.

Kuzma Ya.I., Boyarkina T.V., Vlasyuk T.I. Tourism in Pridnestrovie
This article is devoted to the cognitive function of tourism. Tourism as a knowledge of the world. One of the promising regions in the field of tourism development is Pridnestrovie. Tourism as a multi-day educational tour. Business tourism. The article will focus on the program developed by the government and tourism support, on the problems and prospects of tourism development in Pridnestrovie.
Key words: Tourism, knowledge of the world forms of tourism.

Lozan T.A., Moshnyaga I.V. Native language as a component of the idea of nationality education
The article deals with the idea of nationality education in the process of learning the native language. The role and importance of the formation of love for the native language through the study of culture, heritage, customs and folk traditions is substantiated.
Key words: native language, education, culture, people, traditions, rituals.

Nikitina T.N., Bargan E. The fate of the soldier. Khalkhin-Gol
In this work, based on documentary data and data from the Museum of Military Glory, we consider the events that took place before the start of the World War II in 1939 on the river. Particular attention is paid to the recollections of our fellow countryman, a participant in the hostilities at Khalkhin Gol.
Key words: Khalkhin-Gol, Mongolian People's Republic, Japan, USSR, memoirs of a participant in the hostilities at Khalkhin-Gol.

Nikitina T.N. Uman-Botoshan-Operation and release of Rybnitsa as viewed by its witnesses
In this work, based on documentary data and data from the Museum of Military Glory, we consider the events that took place ahead of 1944, the period of liberation of the territory of the Soviet Union from Nazi occupation as a result of the Uman-Botoshan operation. Particular attention is paid to the recollections of Rybnitsa residents – participants in the liberation of Mr. Rybnitsa from German-Romanian occupiers.
Key words: Uman-Botoshan operation, German-Romanian invaders, memory of Rybnitsa residents.

Osadchaya N.E., Esenova V.D. The health of the teacher: maintaining the professional longevity of a teacher
The article examines the essence of the concept of "health", identifies risk factors that have a significant impact on the health status of a teacher, proposes a set of measures necessary to maintain the health and professional longevity of a teacher.
Keywords: teacher's health, professional longevity, health preservation factor, health promotion, professional activity.

Platsinda O.V., Platsinda N.V. Pridnestrovian literature: spiritual testaments realized in the word
The article deals with the issues of the spiritual and moral heritage of Pridnestrovian literature. Based on the analysis of the works of Larisa Chernikova, Valeriy Kozhushnyan, Yuriy Annikov and Anatoliy Medinskiy, the conclusion on the continuity of the spiritual traditions of Kirill and Methodius is drawn.
Key words: spiritual traditions, good and evil, faith in human.

Platsinda O.V., Platsinda N.V. Daniel Keyes's novel "Flowers for Algernon": the price of "absolute genius"
The article devoted to Daniel Keyes's novel, "Flowers for Algernon", deals with the issues related to the categories of happiness and sin. Dementia is not regarded as the price paid for the sins. According to Keyes, dementia is not a punishment, but a kind of protection against cynicism and pride of the real world.
Key words: intelligence, loneliness, scientific experiment, family.

Slivka A. Spiritual and moral education of family values
In this article questions of spiritual and moral education of family values on the example of a family, schools, societies, patristical doctrines, education of the younger generation in the spirit of Christian understanding of a family are considered.
Key words: God, Church, family, Christianity, education, values, morality, society, youth, man, marriage, sacrament, man, woman, views and traditions.

Peasetskaia E.V., Kalina T.N., Koval O.V. Opportunities and prospects of development of work with gifted and talented children in organizations of general and additional education
In the published article the authors consider the possibility of creating the necessary conditions for the identification and development of children's abilities in various areas of general and additional education. Article considers the main difficulties of organizing a unified system of work with gifted and talented children, identifies the forms of work with gifted and talented children, presents the experience of creating a municipal system of identifying and support of gifted children.
Key words: education, additional education, gifted children, talent, conditions of development, creativity, work system.

Spotar L.N., Golodnaya E.G., Osipova O.A. Aesthetic education of children of preschool age as a factor of diversal development of personality
The article outlines the problem of the importance of using a multi-artistic approach for the diverse development of a preschooler.
Key words: artistic-aesthetic development, organization of work, multi-artistic approach, preschooler.

Session: SOCIAL AND ECONOMIC PROBLEMS OF MODERN SOCIETY AND THEIR SOLUTION

Ganga T.S. Inflationary targeting policy as a factor of successful development of the PMR economy
In the given article the concept of inflation targeting has been opened, the concept of abstract development of the modern country has been considered, the aspects of doing business in Pridnestrovie have been considered, a number of advantages of using the policy of inflation targeting and the supposed effect of applying the policy of inflation targeting in Pridnestrovie have been singled out.
Key words: inflation targeting, central bank, business development in Pridnestrovie, economic growth.

Garbuznyak E.A., Parfentieva I.Yu. Dual system of training specialists as a form of integration of vocational education and production
The article discusses the directions, forms of cooperation and the benefits of joint work of the educational organization of secondary vocational education and industrial enterprises in the training of specialists. The results of the introduction of the dual training system in the educational process of GOU SPO "Rybnitsky Polytechnic College" are presented.
Key words: dual training

Gorash I.S., Shulga V.V., Pislar V.P. Unemployment as an important socio-economic problem of the Pridnestrovian Moldavian Republic
This article discusses one of the most pressing problems of the Pridnestrovian Moldavian Republic – the problem of unemployment. The definition of "unemployment" and its classification are given. The level and dynamics of unemployment for 2014 are indicated and 2018 The main directions and measures to combat unemployment are given.
Key words: unemployment, labor market, labor force, employment, qualifications.

Kiritsa O.A., Kozma E.S. Insurance as an economic category and its role in civil legal relations
The article reveals the essence of insurance, its main functions and types: voluntary and mandatory. The cases of the introduction of compulsory insurance in the PMR and the principles on which it is based are described. It is also indicated that it is written what needs to be provided when compiling an insurance policy and how the price is formed.
Key words: insurance relations, insurance reserves, insurer, policyholder, voluntary insurance, compulsory insurance.

Kozma E.S., Shchogoleva V.N., Shchogoleva A.P. Monitoring model as management of the professional activity of the employee in the organization
The article discusses the experience and promising areas of monitoring career management and professional activities of employees of the organization, which are reflected in the periodization of the formation of a professional personality.
Key words: monitoring, employee of the organization, personality formation, professional activity, professional activity management.

Kucherenko A.A., Pridius S.G. State personnel policy as a factor of successful long-term development
This article deals with the main aspects of the state activity in the field of personnel policy, current personnel policy in Pridnestrovie, demographic personnel situation in Pridnestrovie and analysis of observation of migrating personnel.
Key words: personnel policy, personnel policy of the state, migration, demographic situation.

Mazurik N.A. Investment policy of the PMR
The article discusses the directions and principles of the investment policy of the PMR at the present stage. It determined that the priority for the state is the formation of favorable conditions for the investment climate in order to increase the competitiveness of the state's economic system.
Key words: investments, legislation, agreements, forum.

Minchenco G.P., Boldescu L.P. Marketing service at educational institution
The article highlights the main issues of content and organization of marketing activities in modern educational institutions, considers the leading aspects of marketing, systematic work on which increases its competitiveness in the market of educational services.
Keywords: marketing, marketing research, educational service, marketing communications, distribution channels of marketing services.

Oleinik A.O., Klochkova O.A, Palii D.V. Features of the use of fixed operating assets on the example of Rist Llc
This article reveals the problems of using the fixed operating funds of the organization, takes into account the peculiarities of accrual and use of depreciation charges and also gives the classification of characteristics of fixed assets. The aspects of depreciation policy in RIST Llc were considered, as well as proposals were made to improve the use of fixed operating assets.
Key words: fixed assets, operating assets, depreciation, depreciation policy, use of depreciation.

Palii D.V. Key problems of application of value added tax in Pridnestrovie

This article considers the concept of value added tax, the main problems of implementation and application of this tax in Pridnestrovie, related problems of application and ways of their solution, as well as directions of actions from the experience of Western countries.
Key words: value added tax, taxation, tax base of Pridnestrovie, profit tax.

Pascar O.S., Pascar A.M. Basic directions of development of social protection of population inthe Pridnestrovian Moldavian Republic
The article reveals the features of the social protection of the population carried out in Pridnesrovie at the present stage of the country's development. The emphasis is placed on the fact that at present the social protection of the population takes on its thorough form through the adoption of an appropriate legislative framework and the organization of various measures to support various socially vulnerable segments of the country's population. It is concluded that the social protection of the population in the Pridnesrovian Moldavian Republic is one of the priority areas of the country's development and needs further bilateral support from the state and citizens.
Key words: PMR Constitution, social policy, social protection of the population, state policy, socially vulnerable layers of the population.

Platonova A.A, Todosova D.D., Poltorak A.V. Banking services and ways to improve them using the example of Pridnestrovien Sberbank
This article is devoted to the consideration of the problems of banking customer service by commercial banks. The article identified a number of urgent problems of banking services for retail and corporate clients, suggested possible solutions and methods for their improvement. The problems that arise in the process of interaction with the bank are considered from the point of view and interests of customers. Nowadays, each bank seeks to improve the banking services to individuals and legal entities in order to remain in the leading positions in the banking services market.
Key words: banking services, financial condition of the bank, additional services, ways to improve banking services, economy.

Platonova A.A, Todosova D.D., Poltorak A.V. State of the banking system of the PMR and forecast of its development
The scientific article is devoted to the study of the current state of the banking sector of Pridnestrovie, which is under the influence of various factors, both internal and external environment. The causes of changes in the modern banking system are considered. Particular attention in the work is given to problems, trends, and promising areas of banking development.
Key words: state of the banking system, monetary unit, economy, banking sector.

Pislar V.P., Ignatjeva A.I., Shestirichenko S.O. Socio-economic problems of the state and ways to solve them within the framework of the Pridnestrovian development strategy 2019-2026
The development strategy of the Pridnestrovian Moldavian Republic for 2019-2026 is designed to consolidate the actions of state authorities and government, local authorities, civil society institutions to create favorable internal and external conditions for the realization of national interests and priorities of the PMR. The main goal and principles of the development of the Pridnestrovian state remain political stability, economic self-sufficiency and social justice.
Key words: strategy, economics, socio-economic problems, state.

Sinkevich O.G. About some aspects of a commercial contract
The article is devoted to the understanding of the concept of "commercial contract", the essential features of supply contracts and sales contracts are analyzed. A definition of a commercial contract is proposed.
Key words: commercial contract, sales contract, legal relationship, obligation.

Sinkevich O.G. Legal support of the lender's interest in the preparation of a commercial contract
The author describes ways to ensure the fulfillment of obligations aimed at ensuring the proper fulfillment of obligations under the contract, as well as the restoration of property rights in the event of improper performance. The author also describes the meaning of understanding the ways of enforcement at the stage of concluding a contract.
Key words: obligation, guarantee of fulfillment of obligations, contract, pledge, deposit, penalty, guarantee.

Filipenco K.V. Methods of state influence on small business in a market economy
The article considers the methods of state influence on small business in a market economy. The role of small and medium-sized businesses in the economy. Opportunities for entrepreneurship development in Pridnestrovie. Development of State programs to support small and medium-sized businesses.
Key words: methods of state influence, small business, entrepreneurship development, state support.

Shainskaya V.S. Financial aspects of improving the efficiency of the activity of agricultural organization
The article considers the financial results of the organization and ways to improve them. The factors affecting the profit of the organization are determined, the analysis and the dynamics of these factors in the context of the agricultural organization is performed.
Key words: profit, sales profitability, product profitability, financial results, net cost, production costs.

Sheremet O.I., Bradik G.M. Problems of the education sphere of Pridnestrovie and their solution
This article discusses the problems of document management in the education system of the PMR, as well as the aspects of nostrification of diplomas are considered. Suggestions were made to attract human resources in rural areas.
Keywords: education, nostrification, educational institutions, socialization, human resources, teacher.

Yakubovskaya M.D. Survey. Definition, examples from the field of management

Effective management in any organization, including school and preschool institutions, involves close interaction of its management team with the team. The author of the article reveals the features of using the survey as an effective management method in an educational organization.
Key words: survey, questioning, interviewing, management, decision-making, educational organization

Session: INFORMATION TECHNOLOGIES IN SCIENCE, EDUCATION AND INDUSTRY

Balakan O.P., Iovitza O.P., Yamshchikova D.D. Using the smart board in the educational process
In article are discussed strengthening of value of a principle of presentation in connection with psychological features of today's pupils. Occurrence of a complex the computer – a projector – the interactive board qualitatively expands possibilities of application of various forms of presentation. The technique of use of an interactive board (tablet) in educational process of school is considered.
Key words: visualization, interactive whiteboard, ICT in education.

Balan L.A., Pirkhalova E.I., Kotelya A.I., Dekteryeva V.M. Interactive tour as one of the forms of development of aesthetic feelings of preschool children
The content of the article describes the possibility of using ICT technologies in the educational process of ODOD, in order to form and develop aesthetic feelings in preschoolers. As one of the forms of organization of the educational process is considered, an interactive tour lists the main stages of drafting a virtual tour. Attention is drawn to the readiness of the teacher to work with multimedia equipment.
Key words: information and communication technologies, information field, interactive excursions, State educational standard of preschool education PMR, multimedia.

Balashova Yu.V. Role of innovative professional activity in the educational process
The article views the issue of the value of informatization of education. Information modeling one of which – mathematical modeling, with the help of the main technical means – computer and computer programs are use for the implementation of mathematical calculations and modeling in both scientific and practical activities.
Key words: education informatization, mathematical modeling, computer simulation calculations.

Baranovskaya S.N., Pirkhalova E.I., Demidova A.I., Sidoroets L.G. Information computer technologies as an effective means of speech skills development in preschool children
This article describes the value. information and computer technologies in the educational process of preschool organization. Particular attention is paid to the use of ICT in the aspect of speech development of children, in particular the development of sound.
Key words: information computer technologies, socialization of personality, multimedia presentations, sound pronunciation, intonation expressiveness of speech, phoneme, ICT competence.

Vakarchuk S.R., Haritonova E.L. The effectiveness of the application of information technology in industrial and theoretical training
The article describes the effectiveness of the use of information technology, a demonstration of objects and technological processes to students. The practical experience of using information technologies in explaining new material, consolidating and updating material, developing interest in the disciplines of the professional cycle, realizing the principle of visualization of training is generalized, social, productive, educational-cognitive, communicative, informational and subjective competencies that depend on educational technologies are developed, the content of the learning process, the interaction between the teacher and students.
Key words: information technology, techniques, training, application in the classroom, interactive whiteboard.

Verbetskaya T.L., Garbuznyak E.S. Teacher's personal website as a means of improving the quality of education of students
The article describes the role of the site in the educational process of a teacher. The structure of the site of the teacher of the Ukrainian language, sample content is presented. The requirements for a personal site are indicated.
Key words: information and communication technologies, personal pedagogical site, educational process.

Glazov A.B. Software and hardware complex for studying the Atmega8 Microcontroller
The paper describes the hardware-software implementation of the device, which allows to study the behavior of the Atmega8 microcontroller, including its signals and the internal state of individual memory cells and I / O registers. The complex allows you to form groups of tasks for the microcontroller, to perform them separately.
Ke words: microcontroller, assembler, Python, Atmega8

Dengovskaya I.M., Voychishena A.M., Dengovskaya E.A. Use of ICT in work with personnel of education organization
The article presents the main points of working with personnel in the organization of education using modern information and communication technologies. The advent of the Internet has accelerated the exchange of information between organizations and users. Behind the papers are hidden human capabilities. They will be helped to open various IT.
Ke ywords: information and communication technologies, computer, methods, tests, work with personnel

Drabovich O.V., Shestopal O.V. Information educational space of preschool educational institution
The article reveals the relevance of the problem of managing educational information space in a preschool educational organization.

Key words: information and communication educational environment, information resources, single information space, information technologies, communication technologies.

Zhenskaya A.B., Chernienko I.G., Panteleymonova V.O. Open education as a necessary condition of the modern educational institution
The article discusses the need for an open educational system. The relevance of the research topic is due to the need to introduce an open educational space in a modern educational institution.
Key words: Information technology, open education, educational platforms.

Kovalchuk A.A., Girnyak E.I., Andrusyak T.M. ICT as a means of formation of cognitive interests of preschoolers
The article contains materials on the formation and development of cognitive interests in preschool children through the use of information and communication technologies. The possibilities of using multimedia accompaniment in enhancing the cognitive interests of children are described. Recommendations on creating a multimedia library are given. The role of ICT teacher competency is determined.
Key words: cognitive activity, curiosity, cognitive interest, ICT, multimedia, video files, video slicing, multimedia library.

Lutsenko M.A. The use of video conferencing in the educational process
Using video conferencing nowadays, it is possible to conduct online presentations, work with documents and applications in real time with participants who are located in different parts of the city and the world.
Key words: information technologies, educational process, video conference

Morarenko N.V., Gronik O.V., Voloshanovskaya S.P. Information environment model of the preschool institution
This article discusses the model of information environment of preschool institutions as modern information and communication technologies will improve interaction not only with different directions of the educational process and also parents.
Key words: upbringing, preschool child, information space, kindergarten website, new technologies, interaction with parents, exchange of experience, information environment of a preschool institution, differentiation of education, increasing children motivation.

Russu A.P., Borsukovskiy S.I. Computer-based training methodology using collaboration technology
The relevance of the issue of introduction of information technologies has significantly expanded the educational space, and also gave it new tools, in particular, it is possible to consider the technology of cooperation.)
Key words: information technology, methodological support, computer methodology, cloud computing.

Stashkova O.V., Gurova A.V. Information and educational resource of the department of tourism and local history of the MEI of AE «CCYC»
The article describes in detail the structure and content of the information and educational resource. Technologies (widgets, informarmants, and plagins) are considered that made it possible to realize all the tasks posed at the stage of designing the resource.
Key words: information and educational resource, web-site, CMS WordPress.

Stashkova O.V., Chernaya T.M. Formation of cartographic skills of schoolchildren using GIS technologies
The article describes the appropriateness of using GIS in the formation of cartographic skills of students in geography classes. The analysis of didactic capabilities made it possible to determine that GIS is an effective means of creating cartographic literacy.
Key words: geographical map, cartographic literacy, GIS.

Sulima S.A., Sementsul T.V. The use of information technologies during teaching training
The article it is proved efficiency of application of information technologies for the control of students' knowledge as one of the most effective ways an objective definition of the level of training.
Key words: information technology, multimedia technology, test control, level of education.

Tsvinkailo P.S., Zabolotnaya V.V. Development of Autocad Cad applications in AutoLisp programming language
The article is devoted to the development of applications for AutoCAD computer-aided design systems using the AutoLisp programming language. Demo examples of using standard AutoCAD commands for developing AutoLisp code are provided. The developed program allows you to expand the basic capabilities of AutoCAD.
Key words: computer-aided design system, AutoCAD, AutoLisp, Visual Lisp editor.

Cheban L.P., Bronichan E.A., Chernova N.G. The use of information and communicative technologies in the work of a teacher for organizing early vocational guidance for preschool children
The article reveals the importance of ICT technologies in preschool education, examines the work of the teaching staff in the formation of early vocational guidance in preschool children.
Key words: ICT technology, early career guidance for preschool children, career guidance work with preschool children, experience of ODE on career guidance.

Shonka V.S., Slivinskaya M.A., Soltinskaya O.V., Volihanova O.V. Information technology in preschool education
The study of the problem of cognitive development of preschool children in teaching practice and theory has always been in a special place. The development of modern technologies, interest and striving to obtain new knowledge about the environment, the ability to work with information data – these are the trends of our time. The author of the article considers

the importance of using modern information technologies in the educational activities of preschool children, as an effective method of introducing children to the modern information era.
Key words: Information Technology; cognitive development; cognitive abilities; educational activities; computer software products.

Shchyegoleva A.P., Borsukovsky S.I. Methodological recommendations for the organization of didactic material for the SMART BOARD interactive board
The article discusses the experience and promising areas of using interactive SMART technologies in educational activities in the context of the introduction of new GES of basic general education. Interactive tricks using SMART Notebook software tools are presented.
Key words: interactive technologies, SMART technologies, SMART Notebook software, UUD.

Session: INFORMATION SOCIENTY AND MODERN TECHNOLOGIES: REALITIES, PROBLEMS AND PROSPECTS OF DEVELOPMENT

Zryachkin A.N., Bardachenko I.P. Nihilism and idealism as a problem of legal policy in digital society
The article reveals the essence of nihilism and idealism as phenomena of legal policy in the post-Soviet countries. The destructive nature of these deformations of legal consciousness on the examples of individual regions is substantiated. The ways of solving the current situation are outlined, the important role of digital technologies in the implementation of the proposed measures is emphasized.
Key words: nihilism, idealism, legal policy, legal consciousness, digital technologies, digital society.

Korluga B.K., Sokolov S.N. Development of a planning information system of energy resources of production divisions of JSC "Moldova steel works"
A description of the information system for accounting of electricity for a large metallurgical enterprise, as well as a range of tasks that can solve the problem of creating an information system for accounting electrical resources by divisions of enterprise.
Key words: information system for energy management, energy management, energy accounting, expenditures of energy by subdivisions, energy resources, information system.

Lunyeva N.M. Issues of information security in the educational environment
When writing an article, the aim is to reasonably indicate the need to ensure information security in the modern educational environment, to qualify the specifics and features of likely security measures in educational institutions.
Key words: information security, subjects of the educational process, data protection, information technology.

Miner M.I. Digital economy. Project on equipment of route taxi with travel card accounting system
The article describes a project to equip minibuses with travel accounting systems in one of the regions of the PMR, as well as a method for the possible implementation of this project.
Key words: digital economy, transport, travel card accounting system.

Motspan I.A. Analysis of input and output documents of the automated workplace of the head of the pre-school education organization
This article raises the question of optimizing the management of pre-school education organization by automating the head 's workplace. A comparative description of the existing automated places of the head of pre-school education adapted for organizations is presented. On the example of the annual statistical report the system of information automation is presented. A design of an automated workplace model has been developed.
Key words: automated workplace, management of pre-school education organization, document circulation, optimization, information, reporting.

Osipova O.A., Shubernitskaya T.P., Umanets A.V., Litvak O.V. Use of innovative learning facilities in preschool education
The article outlines the relevance of the problem of implementing information technology in the educational process, tasks and the importance of informatization.
Key words: information technology, educational process, computerization, information, innovative tools.

Pavlinova E.I., Pavlinova I.V. Ecosystem of digital economy: a new reality for the development of organizations
The ecosystem of digital economy is described as an environment that serves innovative development and expansion of digital services and products, applications and devices in a particular sector of the economy. It's also mentioned that a key problem in the modern ecosystem of digital economy is problem of digital socialization.
Key words: ecosystem, digital economy, digital transformation, problem of digital socialization.

Petreshin D.I., Fedorov V.E., Glushkov G.E., Morarenko E.V. Means of automation of machine-building production
The article describes the operations of the technological process of machining and their subsequent fixing on this equipment.
Key words: mechanism of piece delivery, mechanical devices, technological process, feeders, cut-off.

Popik I.I. Voiko Y.G. Smart City: modern electronic control implementation approaches
The article explores modern approaches to understanding the essence of the concepts of "smart city" in the context of the development of e-government at the local level.
Key words: digital city, electronic control, digitalization.

Sergeev B.B, Lyakhu A.A. Information technologies in the management of small enterprises
The article considers the intellectual management of small enterprises as a way of transition from a functional to a process management approach.
Key words: intellectual management, information technology, informatization, entrepreneurship, business process.

Sychev I.E., Samukhin I B. "Wonderful" new world: ahead of change...
The growth rate of the global economy is slowing down, the main reason for this is trade tension, and in the near future the situation will only worsen. Despite such a pessimistic forecast, experts from international organizations see a way out of the current situation in technological progress. At the same time, the vast majority of the media are trying to convince that scientific and technological progress is good, and thanks to it, people's lives will become comfortable, richer, longer and healthier, and safer. However, why the digital revolution began right now, what will be the next stages of scientific and technological transformations and their consequences?
Key words: economic growth, satellite data, digital revolution, demographic control.

Tsvinkaylo P.S., Lutsenko I.V. Automated security systems in the PMR
The article is devoted to the development of an automated alarm system to ensure the safety of various economic facilities.
Key words: alarm system, system sensors, control devices, protection of objects, unauthorized entry.

Cherniy V.N., Kargopolets A.I. Features of construction of architectural-organizational models of information-technological parks
This article discusses information parks as part of a post-industrial society. Models of the architectural organization of technology parks are considered. The features of the functioning of models of information technology parks that provide effective interaction between business representatives, teachers and university students are determined.
Key words: information technology park, technopolis, models, features, architecture, post-industrial society.

Session: RELIGION. LANGUAGE. CULTURE. COMMUNICATION

Boldetskaya I.A. How to make the course of the second foreign language intensive, but effective!
The article is devoted to the features of applying an intensive methodology for teaching a foreign language in secondary and high school in modern conditions. The elements of an intensive methodology that can be effectively used at various stages of teaching a foreign language in secondary and high school are reflected.
Key words: language, communicative approach, situational basis, grammatical structures, international language, lexicon.

Gilevich P.N., Kostyuk E.R. Language means of G.E. Lessing's fables (on the example of fables "Dancing Bear", "Eagle and Owl", "Lion and Hare")
The article analyzes and identifies the linguistic means and stylistic features of G.E. Lessing's fables "Dancing Bear", "Eagle and Owl", "Lion and Hare", which the author used in describing the characters and related events. The authors draw attention to the fact that the main emphasis in the fable is moral instructiveness, without which it would lose its meaning.
Key words: fable, epigrammatic conciseness, prose form, language means, stylistic features, use of animal epic, realistic art.

Glinka I.V., Esenova V.D. Development of phonematic processes in preschool children with speech disorders
The mental development of a preschooler is closely related to the sensory knowledge of the world. The process of reflecting its sound properties and the formation of sound images is the basis of auditory perception, which makes it possible to "voice" what is happening, enrich the idea of the properties of objects and phenomena of life, and develop speech.
Key words: preschool children, speech disorders, phonemic hearing, auditory attention, auditory perception correction, prevention.

Fenota V. The heart as the organ of higher knowledge
The article discusses the meaning of the heart in the spiritual life of men. The author gives points of view on the relationship of the spiritual and physical levels of the human nature. In addition, the meaning of the heart is given in Christian mysticism, where it has spiritual and physical meaning. The author comes to the conclusion that the activity of the mind can be understood as consisting in thoughts and intelligences, or it can be understood as producing these last forces, which is sometimes called the heart in the Holy Scriptures.
Key words: heart, spiritual and physical, activity of the mind, Holy Scripture.

Koichev N. Baptism is a Christian Sacrament
The article considers Baptism as the first Christian Sacrament. The author describes in detail the process of performing Baptism: the vestment of a priest, the consecration of water, and the consecration of Oil. At the same time, it is noted that the Sacrament of Baptism is the only Sacrament of the Church that can be performed not only by a priest, but also by any layman under certain everyday circumstances.
Key words: Baptism, Christian Sacrament, Sacrament of the Church, Oil.

Kravchuk V.V. Self-development of the personality of the person in the Russian language and literature lessons
The article focuses on the advantages of the technology of self-development of the Lyceum student's personality, substantiates the need for the use of elements of this technology in teaching practice. It is shown how by means of various pedagogical techniques and forms it is possible to achieve high efficiency of training of pupils at constant stimulation of their activity at educational occupations.
Key words: self-development of personality, cognitive activity, creative abilities, self-organization.

Ovdii I.S., Bargan E.A. Language anxiety in the study of a foreign language from a psychological point of view
In this article we consider the concept of language anxiety. Its similar concepts are analyzed and determined. The role of the language barrier and mechanisms contributing to its occurrence are investigated. Difficulties in studying a foreign language from a psychological point of view are considered.
Key words: language anxiety, linguistic barrier, psychological anxiety, communication apprehension.

Orlinskaya A.N. Improvement of young pupils' reading quality through doing homework in the extended day group in the conditions of State standard of primary education implementation
This article discusses the features of reading as a special type of speech activity and indicates the reasons for the decrease in the interest of schoolchildren in reading. The authors propose an algorithm for doing homework in reading in an extended day group, which contributes to improving pupils' reading quality.
Key words: reading, reading quality, extended day group, independence.

Paskary O.V., Trachenko M.G. Kolyada.
The article refers to the national winter holiday, which came to us from the ancient Slavs. The article reveals the meaning of the word "carol". It is about the merging pagan holiday with Christmas, and the traditions of caroling.
Key words: Slavic holidays and significant dates, national traditions and rituals, spiritual values of the Slavs, interpretation of the name of the holiday Kolyada, Goddess Kolyada, Serpant Korotun, the Sun, the birth of Bozhich, great calendar and ritual songs, poems for Christmas Day, introduction of Kolyada to Christmas.

Pluta L.N., Baranovskaya S.N., Marchenko T.L., Babayan N.F. The use of mnemonics in speech therapy work
The article describes the use of mnemonics in speech therapy work with children with various speech disorders. The algorithm of actions for the use of mnemonics is described. Particular attention is paid to the use of mnemonics in the aspect of work on the speech development of children, in particular, on the development of sound pronunciation.
Key words: mnemonics, speech development, sound pronunciation, memory, games and exercises, didactic games.

Polshkova N.A. Non-standard English vocabulary
The article is devoted to the study of non-standard English vocabulary with using examples of American slang, which makes up its bulk. The development of language and society entails the constant emergence of new units as well as standard and non-standard vocabulary. Knowledge of this vocabulary is necessary for a better understanding of native speakers of English, contemporary literature and means of mass media.
Key words: the English language, communication, non-standard vocabulary, functional styles, colloquialisms, American slang, jargon, slang, vulgarism, word formation.

Ponomar V.V. Voyagers-return to classical astronomy and the theory of light-bearing ether. The project of restoration of the ozone layer
On the basis of the phenomenon of nonlinear absorption of light, discovered in 1986, analysis of data from the Sun and stars, neutrino experiments indicated the failure of hypotheses of thermo-nuclear fusion and expansion of the Universe. Data from Voyagers that discovered a plasma envelope around the heliosphere confirmed the need for a return to classical astronomy and the theories of gravity of Newton and the light-bearing ether. It is shown that the speed of neutrino radiation of stars in interstellar space v_S exceeds the speed of light in the heliosphere by 14 orders of magnitude or more, the absolute refractive index n= c / v_S is less than 1.
The sun is at the center of the Universe and was created "well" in 5509 (7x787) before Christ.
A quantum mechanical model of the structure of the Sun has been developed. It is shown that the depletion of the ozone layer by 8-12% after the launches of "shuttles" and wars caused increased droughts, hurricanes, floods and forest fires. Carbon dioxide is an anti-greenhouse gas – this was proved by direct experimental measurements in 2002. Launches of solid-fuel rockets lead to the formation of ozone holes, increase climate anomalies and should be banned.
A project to restore the ozone layer is proposed.
Key words: creation and stationarity, Universe, Voyager, theocentrism, gravitational neutrinos, CO_2 is an anti-greenhouse gas, ozone layer restoration project.

Rebdeva O.N., Egorova I.V. The infuence of the Slavic language on the formation and development of the Moldavian People
The Slavic language has a significant impact on the formation of the Moldavian language, as well as on Moldavian culture and customs. The influence of the Russian language, its interpretation is observed at the present stage of the existence of the Moldavian language.
Key words: the Slavic language, the Moldavian culture, bilingualism, the Cyrillic alphabet, the Roman alphabet

Vilkov S. Life is a gift of the God
The article raises the question of the origin of life. The point of view of the Church of Christ about the exceptional value of life as such is given. The author argues that Life is a gift of the God, and we must not only preserve, but also increase this gift, like a talent that should not be buried, but used in business.
Key words: life, the gift of God, the Church of Christ.

Solvyanova E.V., Galyas L., Rusnak T. Evaluation in the Academic Discourse
The article studies the evaluation as a typical feature of the Academic Discourse. Having analysed academic texts dedicated to the problems of the language study the authors name main language means of evaluation expressing.
Key words: academic discourse, academic texts, evaluation.

Shapoval E.A. Stages of vocabulary teaching using gaming technology at the English lessons in primary school
The article reviews the main stages of vocabulary teaching at the English lessons and gives a number of games which can be used in teaching junior pupils.
Key words: junior pupils, the English language, vocabulary teaching, stages of teaching, gaming technology.

Session: ART AND CULTUROLOGY

Belinskaya O.P. The role of FDA in the development of a preschool child in the context of the implementation of the PEF educational program
The article describes the importance of the revival of folk traditions, and their influence on revealing the creative potential of a senior preschooler. The author has studied the possibilities of using embroidery for the development of fine motor skills.
Key words: art, traditions, speech development, fine motor skills, embroidery, project.

Voichishena A.M., Denigovskaya I.M. Organizing excursions as a means of a comprehensively education of pupils
The article says about the importance of organizing excursions in the classroom and after school hours, as a means of comprehensively educating the personality of students. A special attention is paid to patriotic education, the formation of a full-fledged harmonious personality, strengthening and developing a close connection with nature, historical monuments of the native land. And this can be achieved with the help of excursions.
Key words: organizing excursions, patriotic education, harmonious personality, historical monuments, native land, close connection with nature, ecological problems, *positive emotions.*

Galyas O.A. Spiritual and moral education during the classes of fine and decorative arts
The article discussed the problem of spiritually moral education of a child during the classes of fine and decorative arts. It analyzed the basic issues of upbringing, the working process, identified methods that allow to reveal the potential of the child. It revealed the necessity and role of the teacher in the life and development of children, as well as in their spiritual education.
Key words: child rearing, methods of teaching, development of abilities, creative process, the role of a teacher, children's education.

Goncharova N.P., Shadrina I.M., Mityanina T.V. Education of the creative direction of the personality of the child in the conditions of collective activity
The authors raise the issues of using the collective activity of students through arts and crafts in the field of further education. Educational opportunities for the formation of the child's personal qualities in the organization of group forms of work are noted. The effectiveness of methods and techniques for managing collective creative activity.
Key words: additional education, collective activity, arts and crafts, group forms of work, education of the child's personality.

Erokhina O.P. Historical-cultural analysis of the orthodox architecture of Pridnestrovie of the XIX century on the example of the Rybnitsa district
This article examines the formation of Orthodoxy in Pridnestrovie, presents the historical and cultural analysis of Orthodox architecture in the context of time against the backdrop of a brief history of the existing stone temples of Pridnestrovie of the XIX century on the example of the Rybnitsa district.
Key words: religion, Pridnestrovie, Rybnitsa, Orthodox architecture, cross-domed church, cult stone architecture, historical and cultural analysis.

Zavodtseva A.P., Gachkovskaya N.G., The role of folk arts and crafts in the development of children's creative abilities
The article discusses the role of folk arts and crafts in the creative activity of children of preschool age. The article is devoted to the aesthetic relation to the surrounding world, the subject, manifested in various forms and, in particular, in the decorative and applied activities.
Key words: folk, creativity, abilities, traditions, educational-game.

Zikova E.V., Stratulat E.B., Balakina M.A., Zumbryan O.V. The influence of Arts and Crafts on the development of creative abilities of the child
The article describes the conditions and factors of the formation of a creative personality in school age. The basic provisions and achievements of the creative associations and circles of Arts and Crafts on the basis of the Municipal educational institution of additional education are described.
Key words: creative person, creative abilities, decorative and applied art, creative associations and circles.

Ilyeva A.V., Kolesnik L.V., Shcherba A.S. The system of work on the formation of aesthetic education of preschool children in the process of organizing conversations on fine arts
Fine arts conversations will contribute to the aesthetic education of preschool children. The success of education and training from the methods and techniques that the teacher uses. The choice of methods and techniques depends: on the content and tasks facing this occupation, and on the tasks of visual activity; on the age of children and their development; from the type of visual materials with which children act.
Key words: method, technique, art, teacher, preschoolers, conversations, system, diagnostics, painting, knowledge.

Karchevskaya M.D. Music at festivals in preschool educational institution
The article discusses the role of music, its educational and aesthetic value in conducting musical holidays for the

development of children of preschool age.
Key words: holiday, music, feelings, mus.

Konevnikova R.V., Burlaka M. Yu. Spiritual and moral education of children during fine arts classes
The article explores the problems of spiritual and moral education of children by means of fine art, reveals the main goals and objectives of teaching and raising fine art in the system of additional art education, as well as issues that determine the development in children of an emotional - aesthetic, moral - evaluative attitude to the surrounding reality and to art, response to the beautiful in the works of art.
Key words: spiritual and moral education, artistic culture, lessons of high spirituality, goals and objectives of teaching and raising fine arts in the system of additional art education, visual activity, perception of works of fine art, emotional and moral attitude to reality and art.

Melnikova A.O. Semiotics of Dance
The article reveals the meaning of dance semiotics as a form of reflection of reality expressed by means of "sign system", i.e. communication by means of human body movements.
Key words: semiotics, semiotics of dance, sign, sign system.

Novoselova A.A. The intensification of cognitive and creative activities
The article discusses the features of the activation of cognitive and creative activity of students in the circle of artistic painting of the fabric of the educational institution "Center for Children and Youth Creativity" in Rybnitsa by combining batik techniques with various DPT techniques. Combination options and the influence of the diversity of creative activity on the activation of cognitive activity.
Key words: additional education, creative associations, creative activity, batik, arts and crafts.

Pavlovskaya G.S. To imagine is to be free
The article is devoted to the special possibility of a man - imagination. The author discusses the freedom of thought, as a component of the imagination and what effect the ability to imagine has on a person.
Key words: imagination, freedom of thought, dreams, development.

Rebdeva T. R., MazurenkoY.V. Cultural heritage of Pridnestrovie and its educational opportunities
The article explores the cultural heritage of Pridnestrovie by the example of sculptors, the problems of art education and parenting by means of fine art in institutions of additional education, and the response to plastic art.
Keywords: cultural heritage, artistic culture, folk traditions, goals and objectives of teaching and upbringing to fine art, visual activity, perception of works of plastic art, emotional and moral attitude to reality and art.

Rushchinskaya G.A., Sinkevich O.V., Tkach Yu.V. Fiction as a means of comprehensive development of preschoolers
This article discusses the influence of fiction on the development of preschoolers.
Key words: fiction, development of preschool children.

Sandler I.M. Developing creative flairs in project activity at fine arts lessons
In this article the problem of developing creative flairs is examined in project activity on the lessons of fine art. An author on the example of theme of "one imprint" suggests to use a project for creation of creative works of students.
Key words: lesson of fine art, creative capabilities, graphic arts, one imprint.

Sandler I.M. The development of creative abilities at fine arts classes in the fifth form
In this article the problem of developing creative flairs is examined on the lessons of fine art in the fifth form. The author suggests to use a playing situation, searching-research work, opening lessons-days and teaching picture.
Key words: fine arts lessons, creative capabilities, 5 form.

Strasevich N.A. The effects of cartoons on the development of imagination and creative thinking in children
Parents are mistaken thinking that all cartoons are a priori designed for children. In fact, modern cartoon production can be a danger to the mental development of children and the development of imagination and creative thinking. Many modern children have become greatly dependent on watching cartoons.
Key words: imagination, clip culture, influence, development.

Session: SOCIAL AND ENVIRONMENTAL PROBLEMS OF MODERN SOCIETY: WAYS AND METHODS OF THEIR SOLUTION

Balan N.P., Pilipak O.V., Fisun A.N. Method of creation of game situations in ecological education of preschool children
The article describes the relevance of the issue of environmental education. Special attention is paid to the application of the method of creating game situations. The classification of game situations that are used in the educational process of preschool organizations is given. It is described to improve the quality of game situations by applying ICT.
Keywords: ecological situation, ecological education, ecological consciousness, ecological culture, technologies, game educational situations, ICT competence, educational process.

Brizhataya M.V., Marchenko T.A. Literature as a means of ecological education of preschoolers

The article says that the literature about nature will help to educate a preschooler a sense of respect for nature as a whole, to form the need to take care of environmental cleanliness. Proper environmental education can prevent many environmental problems of mankind.
Key words: ecological education, literature, natural history books, reading, child, preschooler

Burdiyan I.D. Organization of work on preservation and strengthening of schoolchildren's health in MEI "Rybnitsa Russian secondary school № 3"
Health is the most valuable thing a person has. And every person wants to be healthy. Caring for the health of children is not only a matter of the family, but also of teachers, since children spend a significant part of the day at school. Belief in one's abilities and strengths, worldview, mental development, spiritual life - all this depends on the cheerfulness and cheerfulness of children.
Key words: ecological situation, environmental education, environmental awareness, environmental culture, technology, game educational situations, educational process, spiritual life.

Demidova A.N., Kotela A.A., Kurkina I.V., Antoshka T.N. Quest-game Technology in ecological education of preschool children
The article describes the content of the work on ecological education of preschool children through the use of quest-game technology. The algorithm of actions for the development of quest-game of ecological content is described. Possibilities of the complex solution of problems characteristic for modern ODO (improvement of professional competence of pedagogical shots, involvement of parents to participation in educational process of ODO) are defined.
Key words: quest-game technology, environmental education, environmental education, environmental knowledge, state to PMR, professional competence of teachers.

Zemlyanskih A.V., Chyrdaev A.A. Ecological education of the growing generation in modern conditions
The article describes the work in the field of environmental education aimed at the formation of environmental thinking, culture and behavior of students and their parents in the city of Rybnitsa and Rybnitsa district.
Key words: ecology, parenting students, parents, interest, thinking.

Kurkina I.V. Godonoga O.V., Filozof S.M., Barbulat O.L. Ecological education of preschoolers through the organization of virtual excursions
The article describes the work of the teaching staff of ODO on the education of preschool children through ICT technologies. It is offered as one of the effective forms of ecological education of the child, virtual excursion. The specific conditions under which it is possible to use virtual tours in the practice of working with children are listed.
Key words: ICT technologies, ecological education, virtual excursions, ICT competence, ecological culture.

Kucheryuk S.N., Pleshko A.I., Pepelyaeva V.A. Moral and environmental education in the kindergarten
The problem of ecology is very important, as its quality has worsened recently. Not all of us can simply be aloof from these problems, so indifference can lead to bad consequences. You need to start with yourself.
Moral education is one of the urgent and most difficult problems that should be solved today by all those related to children.
Key words: ecology, upbringing, moral feelings, holistic view, nature

Lenitskaya N.V., Kucherenko V.O., Telyatnik A.I. Socio-ecological development of the child's personality in conditions of modern preschool education organization
The article describes the relevance of the issue of environmental education. The main methods, tasks, approaches and ways of solving the social and ecological issue in the development of the child's personality in the conditions of modern pre-school education are considered**.**
Key words: environmental situation, environmental education, ecological consciousness, environmental problem, technology, ecological occupations, conversations.

Pileckaya O.E. The role of the school library in organizing environmental education
The article discusses the relevance of environmental education and upbringing of the younger generation. The specifics of work in this direction of school libraries is revealed. The main task is to educate readers in the desire to disseminate environmental knowledge and personal participation in practical matters to protect the environment.
Key words: environmental education, environmental education, nature, environment, environmental disaster, school libraries, morality

Reshetnik V.V., Kirillova N.G. Proper nutrition is the health of future generations
The article considers the negative impact of malnutrition on human health, caused diseases, and suggests ways to solve this problem, as well as the need for urgent action.
Key words: proper and improper nutrition, illness, health, obesity, problems, food, habit.

Sokolovskaya S.P. The project technology in ecological studies of students
Learning students by project technology in ecological studies is considered as one of the effective ways of motivation among the students in modern educational practice.
Key words: year, ecology, constitution, native place, project, project technology, theme, search, presentation, ecological studies, ecological education, ecological culture, knowledge, communicative activity, practical activity, birds, water, stream.

Stratulat V.V., Tihun O.V. Ecological culture is the essential element of the education of humanity

Children's relationship to the environment is important in terms of personal development, as today's adolescents are the "next generation" of potential environmental activists. To achieve this goal, we need to properly and consistently educate children's environmental culture.
Key words: ecology, ecological education, ecological culture, nature, environment

Timovskaya D.D., Shumilova I.F. Developing ecological environment in modern preschool institutions
The article considers the relevance and importance of a properly organized subject-development environment, which should develop the child as a person, instill in him an ecological culture and environmental knowledge.
Key words: ecological environment, greening, health conservation, sensory garden, sensory.

Harsika I.I., Galachenko G.E., Oroshchuk I.N. The study of adventive species of the natural flora of Pridnestrovie and fields of their use in the national economy
The article considers the relevance and importance of a properly organized subject-development environment, which should develop the child as a person, instill in him an ecological culture and environmental knowledge
Key words: Ecological environment, ecologization, health conservation, sensory garden, sensory.

Khlebnikov V.F., Onufrienko N.E, Smurova N.V., Medvedev V.V., Smurova N.V., Leontyak G.P., Slivka N.D., Chronicles Vlad, Chronicles Vict. The study of adventive species of the natural flora of Pridnestrovie and fields of their use in the national economy
Taxonomic analysis of the adventive flora of Pridnestrovie was carried out. It has been established that adventive flora has 119 species from 99 genera belonging to 39 families. The predominant role belongs to angiosperms -118 species, which is 99.16% of the total number of species. The ways, period, and types of naturalization of advents on the territory of Pridnestrovie are analyzed. The environmental and economic importance of adventive species is diverse with a high resource potential.
Key words: adventive species, adventive genus, adventive family, taxonomic structure, economic importance, Pridnestrovie.

Session: PEDAGOGY: SCIENCE AND ART

Ambrosjeva A.N., Kosaya A.V. Organization of the work on the initial training of first-graders in reading
Methods of working with didactic material for teaching reading first graders with different levels of training.
Key words: tables of syllables and words, cards with different levels of complexity, differentiated approach, didactic material.

Bezhenar T.V., Slivinskaya N.A. Cartoons – education methods available to everyone
The article shows the place of cartoons in the formation of the worldview of children. It is argued that cartoons have an impact on the formation of children's life positions. Tips for parents and carers for the correct choice of cartoons for watching children in kindergarten and at home are offered.
Key words: indirect methods of upbringing, cartoons, worldview, speech culture, culture of multheroes behavior.

Bereznitskaya A.S. The role of young teacher self-education in the condition of professional adaptation
The article defines the role of self-education during young specialist adaptation in the environment of general education. The difficulties of the beginning teacher are specified, as well as the goals, types and stages of self-education of the teacher are listed.
Key words: self-education, young teacher, professional adaptation, education system.

Bondareva V.M., Burmistr A.A. Continuity – the way of overcoming of over-shifts and problems of adaptation in school
The article considers the problems of continuity of primary and secondary education. The task is to study this problem from a psychological and pedagogical point of view. The article focuses on the fact that subject teachers of primary school and primary school teachers have a common approach to the development of succession action plans.
Key words: elementary classes, middle classes, continuity, educational process, adaptation.

Bordiyan N.E., Rotarenko L.S., Filimonova R.S., Kobernik A.A. Enrichment, activation and nuance of vocabulary at lessons
In this article we talk about ways of enriching, activating and nuancing the vocabulary at lessons. The importance of enriching students ' vocabulary. Tasks and content of work on the enrichment of vocabulary.
Key words: vocabulary, ways, language, importance.

Volikhanova O.V., Golodnaya E.G. Actual problems of modern speech therapy
The article discusses the formation of speech therapy science as a science, its current problems, the main tasks of teaching children, and the organization of a speech therapy process. The methodological foundations of speech therapy, the importance of speech therapy for the development of the personality of children with speech disorders, the influence of speech pathology on the entire mental development of the child, his activity and behavior are revealed.
Key words: Speech therapy, speech therapy science, problems of modern speech therapy.

Vyrnygora N.S., Terletskaya M.K Quality management educational process in preschool educational institution
Methodological work as an important factor in the management of a modern preschool institution, which significantly affects the quality and effectiveness of training and education, on the final results of the preschool institution.
Keywords: methodical work, performance criterion, quality management, professionalism of teachers.

Garshina A.V., Seredinskaya N.E. The role of proverbs and sayings in the process of children upbringing
This article discusses the influence of proverbs and sayings on the formation of moral qualities of a child's personality.
Key words: proverb, folklore, people, moral education, personality formation, development of children.

Glinka I.V., Rusnak A.V. Prevention of speech disorders in preschool children
In recent years, the number of children with disabilities in psychophysical development has increased dramatically. The largest group consists of pupils with speech pathology. In this regard, such areas of activity of preschool institutions as diagnostic, correctional, preventive and health-improving are becoming priority.
Key words: preschool children, speech disturbances, disturbances in sound pronunciation, corrective speech therapy, correction, prevention.

Golodnaia E.G., Volikhanova O.V., Spotar L.N. The question of the need of inclusive education in the practice of modern PEI
The article considers the problems of inclusive education in the modern practice of preschool education, the analysis of features and difficulties in the implementation and development of the program at the early stages of preschool education.
Key words: inclusion, inclusive approach in education, inclusive education, inclusive model.

Grin N.G., Osadchaya L.G. Development of creative abilities of schoolchildren during integrated lessons of mathematics and informatics, in the study of elements of fractal geometry
The article discusses the study of the elements of "fractal geometry" in the school at integrated lessons in mathematics and computer science for the development of students' creative abilities.
Key words: fractal, fractal geometry, sets, integrated lessons.

Denisova E.S., Mokan A.N., Sirotina L.Ya. Development of knowledge interests in preschool children in the process of experimental activity
The article highlights the important problem of development of cognitive interests in preschool children in the process of experimental activity. The author focuses on the relationship between cognitive interest and experimental activity of preschoolers. An analysis of the views of scholars on the experimental activities of preschoolers and the development of cognitive interest is given. The stages, structural components of experimental activity are described. The advantages of using experimental children in pre-school educational institutions are determined.
Key words: experimental activity, cognitive interest, children of preschool age, interaction, activity

Dobryanskaya L.E., Chekanova O.M. Estimated basis for the activities of a mathematics teacher in designing lessons with interdisciplinary component in the introduction of SES of general education of the new generation
The article deals with the problem of formation of the subjective position of the student in the development of subject and metasubject skills in mathematics lessons. The model of formation of mental actions built on the principles of activity approach in training is offered. The General approaches to the organization of the educational process at the lessons of mathematics are defined.
Key words: interdisciplinary approach, interdisciplinary lesson, universal methods of action, meta-technology, meta-subject results, problem situation.

Ivakhnyuk O. Yu., Makarovskaya L.P., Burdejnaya G.L. Improving pedagogical art in the course of teacher's professional activities
The article describes how the professional activity of a teacher becomes a pedagogical art in the process of formation and continuous self-improvement of his personality. What the teacher has to face at the moment and what are the consequences.
Key words: teacher, art, labor**,** creativity, activity, child, experience, work, society, education.

Ionashko E.V., Sparinopta V.V. Ways of logical thinking formation through mathematical content
This article is devoted to the methods of logical thinking formation of primary school pupils by means of mathematical content. The authors indicate the reasons for the lack of pupils' initial ways of logical thinking, offer different types of provoking problems which are the basis of successful logical thinking development.
Keywords: logical thinking, mathematical content, provoking problem.

Iordatij I.S., Vilkova L.A., Serbina N.F. Lego-construction as a means of developing speech creativity of preschoolers
The article describes the importance of the development of speech creativity of preschoolers. Special attention is paid to the use of LEGO construction as an effective means of developing children's creative storytelling. The conditions that need to be created for the development of speech creativity through LEGO construction are listed.
Keywords: creativity, creative potential, LEGO-construction, constructive activity, verbal creativity, monological speech, Dialogic speech, storyline.

Kabak L.P., Kamorina T.V., Stenile E.V. The use of modern technologies in the cognitive activity of younger students
The article reveals the essence of the developing inventive tasks technology. It describes some of the techniques that are used in the educational process during primary classes, in particular techniques for making riddles, metaphors, limerick.
Keywords: DITT, technology, techniques, riddle, metaphor, limericks.

Kabak L.P., Shkvarovsraya T.N. Methodological techniques of critical thinking during literary reading lessons

The article discusses the educational possibilities of using the technology for developing critical thinking through reading. It describes the technological methods used during literary reading lessons. All techniques are divided into separate stages of the lesson (challenge, comprehension, reflection) and illustrated with examples.
Keywords: critical thinking, educational technology, techniques, literary reading, text.

Kislyakova L.A., Kozak O.A. Problems of theory and practice of mathematics and informatics teaching
The article discusses the role and main stages of conducting modern mathematics and computer science lessons, as well as the algorithm for preparing and conducting practical work in a mathematics course that is an integral part of the educational process.
Key words: modern lesson theoretical material, practical material, problem situations, practical exercises, equipment

Kozhukhar A.V., Platonova G.I. Outdoor games are the key to the health of babies
This article is devoted to the importance of outdoor games in the lives of preschool children. A normally developing child from birth tends to move. Children usually seek to satisfy the immense need for movement in games. To play for them is, first of all, to move, to act.
Key words: outdoor game, parenting, collective, rules, health, interests, physical activity.

Kozak O.A., Savitskaya O.V. Modern Physics and Computer science lessons
The article considers the role and main stages of conducting modern Physics and Computer science lessons, as well as the algorithm for preparing and conducting research laboratory-practical workshops and lessons with elements of problem situations in the Lyceum educational space.
Keywords: modern lesson, standard, problem situations, “research” laboratory-practical classes, equipment.

Kolesnik M.V., Grin N.G., Kolesnik T.V. Professionally significant qualities of a teacher’s personality in a modern school
The article considers and compares the requirements of the state, parents and students to the personal qualities of the modern teacher. The comparison results are presented visually in the form of tables and diagrams.
Keywords: professionally significant personal qualities, pedagogical competence, psychological competence.

Kolesova I.N. Research activities in the modern educational process
This article is devoted to research activities in the modern educational process. The article deals with various forms of student research that can improve the productivity of a lesson. Special attention is paid to the organization of research work in history lessons.
Key words: research activities, creative potential, mental abilities, productivity of a lesson, project work.

Kosaya A.V., Ambrosjeva A.N. Organization of a research lesson in primary school
How to organize a research lesson in primary school. Explanation of research lesson stages.
Key words: research lesson, lesson stages, organization, cluster, broken line.

Kuzma Ya.I., Gurzenkova N.I., Grajdar A.V. To bring up is a difficult job
The article discusses the problems of preschool and school education of children, the role of parents and teachers in education. Experiments acquired by schools in raising children and existing forms of extracurricular activities are presented.
Key words: preschool and school education, extra-curricular work, upbringing-labor, nature.

Leontjeva A.V. Design and research work in primary school
This article is devoted to the design and research activities of primary schoolchildren, its pedagogical significance is disclosed. The practical part of the project «Shrovetide is coming, pancake and honey is presented» is presented.
Key words: project, research, activity, hypothesis, product, students, creativity, independence, shrovetide, pancakes, traditions.

Mak D.V., Lyakhovich I.Ya., Glinka N.M. The interaction of the kindergarten and parents in the education of preschool children
The author of the article reveals the modern problems of raising the personality of a preschooler in the family, suggests using non-standard approaches to the interaction of preschool children and the family, which make the process of family education really effective.
Key words: modern education, family values, educator, presentation.

Malichenko G.I., Donik D.P. Activation of curiosity and interest to self-knowledge of schoolchildren
This article is devoted to the design and research activities of primary schoolchildren as a mean of enhancing natural curiosity and interest in self-knowledge.
Key words: schoolchildren, independence, project, research, activity, hoopoe, creativity.

Motspan I.A. Implementation of succession and continuity of the content of education in the educational organization under the transition to the state educational standard of preschool education and primary general education of the PMR
The article describes the program's benchmarks, which are the basis for the continuity of preschool and primary general education. Taking into account the requirements for the implementation of the program, these tasks include the formation of prerequisites for educational activities among preschool children at the stage of completion of preschool education.
Key words: pupils, parents, teachers, educators, programs, preschool and primary education.

Motspan I.A., Barbulat A.F. Cognitive game – adventure as a form of the educational process organization in the organization of preschool education
The article talks about the system of preschool education, about the transition to the state educational standard (GOS). About the teacher's choice not only of forms, methods and methods of work, given the level of pupils and the development of the educational program. Using a cognitive adventure game with children of preschool age to achieve an active approach.
Keywords: kindergarten, teacher, preschooler, cognitive adventure game, formation, personality, knowledge, skills.

Motspan I.A., Tamilina I.A., Naku A.G. Formation in senior preschoolers of the background of personal and communicative universal educational actions as the basic components of readiness for school learning
The article discusses the concept of the development of universal educational activities. The ability of a preschooler to self-development, self-improvement through self-education. In a narrower concept - the willingness of a preschooler to independently organize their educational and cognitive activities.
Key words: preschooler, self-development, self-improvement, self-education, universal educational actions, student.

Nikolai D.V. Technology of designing a modern lesson in the implementation of educational standards of primary education
The article is substantiated by the education system modernization, which requires new approaches to improving the primary school teachers psychological and pedagogical competence. This article discusses the technology of designing a modern lesson in the context of the implementation of primary general education State educational standards.
Keywords: modern lesson, state educational standards, activity approach, traditional educational system, technological map.

Oleynik O.V. Monitoring as an innovative educational process
This article reflects the work of the education manager, aimed at continuing education, self-education of school teachers. By developing simple tables, it is possible to determine the "place" of the difficulties of the rural teacher, to analyze the solutions or "fill" the gaps. The village teacher is a modest, indecisive school worker who needs the help of fellow administrators.
Keywords: school, continuing education, rural teacher.

Potupina M.A., Protsak T.A., Mikulets T.A., Plugar-Rusnak A.B. Psychological and pedagogical conditions for full speech development of preschool children
The article considers the advantages of creating psychological and pedagogical conditions for the full speech development of preschool children.
Key words: speech development, psychological and pedagogical conditions, subject-spatial environment, educational technologies.

Protsak L.V. Control and evaluation activities at the lesson in the conditions of the Pridnestrovian Moldavian Republic State standard of general education implementation
The article studies of control and evaluation activities of the teacher and pupils in the conditions of the Pridnestrovian Moldavian Republic State standard of general education implementation. The main functions of evaluation are listed, the concept of a non-marking learning system is considered, various ways of evaluating the results of children in these conditions are proposed.
Key words: State standard of general education, evaluation, non-marking evaluation system.

Saleba T.V. Self-assessment – the path to success
The paper presents the method of self-assessment at lessons. Self-assessment today plays an important role in the practice of evaluation, which is becoming more and more aware of the student's involvement in the regulation of learning. The components, requirements, functions and ways of training and educating the evaluation spirit are presented.
Key words: evaluation, self-evaluation, method, functions of self-evaluation.

Singalevich A. R. Project method during technology lessons
The article reveals the role of the project method in technology lessons
Key words: activation of cognitive activity of students, development of creative abilities, method of projects.

Smorzhevskaya L.I., Starosta-Bordyuzha N.A. Singing and its positive influence on the comprehensive development of school children
The article discusses choral singing at school, as one of the types of musical activity, both in music lessons and in extra-curricular activities, noted the positive impact on the comprehensive development of school-age children.
Key words: singing, vocals, memory, emotions, healing, vocal-choral work.

Stetskaya L.V. Pedagogical management as a type of managerial activity
This article is devoted to the analysis of pedagogical management as a type of managerial activity. The concept "pedagogical management" is revealed, its place in the system of scientific knowledge and its relationship with other sciences. The article also discusses the personal qualities of an education manager, a typology of leadership and their impact on the success of an educational institution.
Key words: pedagogical management, managerial activity, education manager, qualities of a personality, typology of leadership.

Stratulat, S.I., Kucheruk S.N. Didactic games and manuals for preschoolers in NOD of drawing
This article reveals the importance and significance of didactic games, as well as their types. An example of a didactic game –manual on artistic and aesthetic development "Magic circles" is given.
Key words: didactic game, NOD – directly educational activity, training.

Tikhun O.V., Stratulat V.V. Teaching to love the book!
Proper completeness and depth of training and education can be achieved by a school with a complex combination of regular and extra-curricular work. A great place in extracurricular activities is occupied by work with the book, which allows full use of educational and educational opportunities.
Key words: Reading, book, fiction, school library.

Ursul I.V., Trunko S.I. Entertaining experiences and experiments in extended day groups
The use of physical experiences by the teacher in the framework of the extended day group for primary school students. Organizing and conducting experiments in the extended day group at the club hours.
Key words: after-school programs, club hours, physical experiments, multimedia, the interest of students.

Shevtsova I.A., Botnar A.A., Pavlova L.V. The development of numerical representations in preschool children
This article discusses the influence of fiction on the development of preschoolers.
Key words: numerical representations, pedagogical theories, development of preschoolers.

Shinkaruk O.A., Shtyrbul S.S., Torbina A.S. Sensorimotor development of preschool children in the context of the implementation of the State educational standards of preschool education of Pridnestrovie
The article considers the importance of the sensorimotor development of children in preschool childhood, the main tasks of the development of sensorimotor abilities of children through the use of the Perforated Easel simulator, and the principles of organizing this process. Sensorimotor development is an essential part of the timely full-fledged harmonious development and education of a preschool child.
Key words: sensorimotor development, sensorimotor simulator, preschool age, perforated easel.

Shubernitskaya T.P., Osipova O.A., Umanets A.V. The role of didactic games in development of spatial representations in preschool children
In article the relevance a problem of development of dimensional orientation of children of a preschool age by means of didactic games and exercises is stated.
Key words: didactic game, spatial representations, orientation, exercises, preschool child.

Научное издание

МИХАИЛО-АРХАНГЕЛЬСКИЕ ЧТЕНИЯ
Сборник материалов XIII международной научно-практической конференции
15 ноября 2019 г.

Главный редактор Г.П. Леонтяк

Редакционный совет:

С.И. Берил – доктор физико-математических наук, профессор
И.В. Толмачева – кандидат экономических наук, доцент
А.В. Аверченков – доктор технических наук, доцент
И.А. Павлинов – кандидат экономических наук, профессор
В.Ф. Хлебников – доктор сельскохозяйственных наук, профессор
М.Ю. Рытов – кандидат технических наук, доцент

Г.М. Брадик – кандидат педагогических наук, доцент
О.В. Шестопал – ст. преподаватель
Н.В. Нагаевская – преподаватель
П.С. Цвинкайло – ст. преподаватель
И.В. Филиппова – преподавател
Е.В. Соловьянова – ст. преподаватель
В.В. Слободянюк – преподаватель
И.Ф. Шумилова – ст. преподаватель
И.И. Попик – ст. преподаватель

Подписано в печать 20.02.2020. Формат 60×84 /8. Бумага офсетная.
Уч.-изд. л. Усл. печ. 47,3 л.
Тираж 300 экз. Заказ № 29

Отпечатано с готового оригинал-макета в ООО «Теслайн»
3300, г. Тирасполь, ул. Фурманова, 1